本資料のうち,枠囲みの内容は,
営業秘密又は防護上の観点から
公開できません

東海第二発電所　工事計画審査資料	
資料番号	工認-007　改 3
提出年月日	平成 30 年 5 月 25 日

日本原子力発電株式会社
東海第二発電所　工事計画審査資料
その他発電用原子炉の附属施設のうち
火災防護設備

（添付書類（図面））

凡例

火災区域の境界

火災区画の境界

※　上下階と繋がっている火災区域

建屋ごとの火災区域及び火災区画構造物の厚さの最小部位

工事計画認可申請	第 9-3-1-1-1 図
東海第二発電所	
名称	その他発電用原子炉の附属施設のうち 火災防護設備に係る 機器の配置を明示した図面及び構造図 （火災区域構造物及び火災区画構造物）（1／41）
日本原子力発電株式会社	

8522

凡例

火災区域の境界

火災区画の境界

※　上下階と繋がっている火災区域

建屋ごとの火災区域及び火災区画構造物の厚さの最小部位

工事計画認可申請	第 9-3-1-1-2 図
東海第二発電所	
名称	その他発電用原子炉の附属施設のうち 火災防護設備に係る 機器の配置を明示した図面及び構造図 （火災区域構造物及び火災区画構造物）（2／41）
日本原子力発電株式会社	

8522

凡例

火災区域の境界

火災区画の境界

※　上下階と繋がっている火災区域

建屋ごとの火災区域及び火災区画構造物の厚さの最小部位

工事計画認可申請	第 9-3-1-1-3 図
東海第二発電所	
名称	その他発電用原子炉の附属施設のうち 火災防護設備に係る 機器の配置を明示した図面及び構造図 （火災区域構造物及び火災区画構造物）（3／41）
日本原子力発電株式会社	

8522

凡例

火災区域の境界

火災区画の境界

建屋ごとの火災区域及び火災区画構造物の厚さの最小部位

工事計画認可申請	第 9-3-1-1-4 図
東海第二発電所	
名称	その他発電用原子炉の附属施設のうち 火災防護設備に係る 機器の配置を明示した図面及び構造図 （火災区域構造物及び火災区画構造物）（4／41）
日本原子力発電株式会社	
8522	

凡例

火災区域の境界

火災区画の境界

※　上下階と繋がっている火災区域

建屋ごとの火災区域及び火災区画構造物の厚さの最小部位

工事計画認可申請	第 9-3-1-1-5 図
東海第二発電所	
名称	その他発電用原子炉の附属施設のうち 火災防護設備に係る 機器の配置を明示した図面及び構造図 （火災区域構造物及び火災区画構造物）（5／41）
日本原子力発電株式会社	

8522

凡例

火災区域の境界

火災区画の境界

※　上下階と繋がっている火災区域

建屋ごとの火災区域及び火災区画構造物の厚さの最小部位

工事計画認可申請	第 9-3-1-1-6 図
東海第二発電所	
名称	その他発電用原子炉の附属施設のうち 火災防護設備に係る 機器の配置を明示した図面及び構造図 （火災区域構造物及び火災区画構造物）（6／41）
日本原子力発電株式会社	

8522

凡例

火災区域の境界

火災区画の境界

※　上下階と繋がっている火災区域

建屋ごとの火災区域及び火災区画構造物の厚さの最小部位

工事計画認可申請	第 9-3-1-1-7 図
東海第二発電所	
名称	その他発電用原子炉の附属施設のうち 火災防護設備に係る 機器の配置を明示した図面及び構造図 （火災区域構造物及び火災区画構造物）（7／41）
日本原子力発電株式会社	

8522

凡例

火災区域の境界

火災区画の境界

※　上下階と繋がっている火災区域

建屋ごとの火災区域及び火災区画構造物の厚さの最小部位

工事計画認可申請	第 9-3-1-1-8 図
東海第二発電所	
名称	その他発電用原子炉の附属施設のうち 火災防護設備に係る 機器の配置を明示した図面及び構造図 （火災区域構造物及び火災区画構造物）（8／41）
日本原子力発電株式会社	

8522

凡例

火災区域の境界

火災区画の境界

※　上下階と繋がっている火災区域

建屋ごとの火災区域及び火災区画構造物の厚さの最小部位

工事計画認可申請	第 9-3-1-1-9 図
東海第二発電所	
名称	その他発電用原子炉の附属施設のうち 火災防護設備に係る 機器の配置を明示した図面及び構造図 （火災区域構造物及び火災区画構造物）（9／41）
日本原子力発電株式会社	

8522

凡例

火災区域の境界

※　上下階と繋がっている火災区域

建屋ごとの火災区域及び火災区画構造物の厚さの最小部位

工事計画認可申請	第 9-3-1-1-10 図
東海第二発電所	
名称	その他発電用原子炉の附属施設のうち 火災防護設備に係る 機器の配置を明示した図面及び構造図 （火災区域構造物及び火災区画構造物）（10／41）
日本原子力発電株式会社	
8522	

凡例

火災区域の境界

建屋ごとの火災区域構造物の厚さの最小部位

工事計画認可申請	第 9-3-1-1-11 図
東海第二発電所	
名称	その他発電用原子炉の附属施設のうち 火災防護設備に係る 機器の配置を明示した図面及び構造図 （火災区域構造物及び火災区画構造物）（11／41）
日本原子力発電株式会社	
8522	

凡例

火災区域の境界

建屋ごとの火災区域構造物の厚さの最小部位

工事計画認可申請	第 9-3-1-1-12 図
東海第二発電所	
名称	その他発電用原子炉の附属施設のうち 火災防護設備に係る 機器の配置を明示した図面及び構造図 （火災区域構造物及び火災区画構造物）（12／41）
日本原子力発電株式会社	
8522	

凡例

火災区域の境界

建屋ごとの火災区域構造物の厚さの最小部位

工事計画認可申請	第 9-3-1-1-13 図
東海第二発電所	
名称	その他発電用原子炉の附属施設のうち 火災防護設備に係る 機器の配置を明示した図面及び構造図 （火災区域構造物及び火災区画構造物）（13／41）
日本原子力発電株式会社	
8522	

凡例

火災区域の境界

建屋ごとの火災区域構造物の厚さの最小部位

工事計画認可申請	第 9-3-1-1-14 図
東海第二発電所	
名称	その他発電用原子炉の附属施設のうち 火災防護設備に係る 機器の配置を明示した図面及び構造図 （火災区域構造物及び火災区画構造物）（14／41）
日本原子力発電株式会社	
8522	

凡例

火災区域の境界

建屋ごとの火災区域構造物の厚さの最小部位

工事計画認可申請	第 9-3-1-1-15 図
東海第二発電所	
名称	その他発電用原子炉の附属施設のうち 火災防護設備に係る 機器の配置を明示した図面及び構造図 （火災区域構造物及び火災区画構造物）（15／41）
日本原子力発電株式会社	
8522	

凡例

火災区域の境界

建屋ごとの火災区域構造物の厚さの最小部位

工事計画認可申請	第 9-3-1-1-16 図
東海第二発電所	
名称	その他発電用原子炉の附属施設のうち 火災防護設備に係る 機器の配置を明示した図面及び構造図 （火災区域構造物及び火災区画構造物）（16／41）
日本原子力発電株式会社	
8522	

凡例

火災区域の境界

建屋ごとの火災区域構造物の厚さの最小部位

工事計画認可申請	第 9-3-1-1-17 図
東海第二発電所	
名称	その他発電用原子炉の附属施設のうち 火災防護設備に係る 機器の配置を明示した図面及び構造図 （火災区域構造物及び火災区画構造物）（17／41）
日本原子力発電株式会社	
8522	

凡例

火災区域の境界

建屋ごとの火災区域構造物の厚さの最小部位

工事計画認可申請	第 9-3-1-1-18 図
東海第二発電所	
名称	その他発電用原子炉の附属施設のうち 火災防護設備に係る 機器の配置を明示した図面及び構造図 （火災区域構造物及び火災区画構造物）（18／41）
日本原子力発電株式会社	
8522	

凡例

火災区域の境界

工事計画認可申請	第 9-3-1-1-19 図
東海第二発電所	
名称	その他発電用原子炉の附属施設のうち 火災防護設備に係る 機器の配置を明示した図面及び構造図 （火災区域構造物及び火災区画構造物）（19／41）
日本原子力発電株式会社	
8522	

凡例

火災区域の境界

工事計画認可申請	第 9-3-1-1-20 図
東海第二発電所	
名称	その他発電用原子炉の附属施設のうち 火災防護設備に係る 機器の配置を明示した図面及び構造図 （火災区域構造物及び火災区画構造物）（20／41）
日本原子力発電株式会社	
8522	

凡例

火災区域の境界

工事計画認可申請	第 9-3-1-1-21 図
東海第二発電所	
名称	その他発電用原子炉の附属施設のうち 火災防護設備に係る 機器の配置を明示した図面及び構造図 （火災区域構造物及び火災区画構造物）（21／41）
日本原子力発電株式会社	
8522	

凡例

火災区域の境界

工事計画認可申請	第 9-3-1-1-22 図
東海第二発電所	
名称	その他発電用原子炉の附属施設のうち 火災防護設備に係る 機器の配置を明示した図面及び構造図 （火災区域構造物及び火災区画構造物）（22／41）
日本原子力発電株式会社	
8522	

凡例

火災区域の境界

工事計画認可申請	第 9-3-1-1-23 図
東海第二発電所	
名称	その他発電用原子炉の附属施設のうち 火災防護設備に係る 機器の配置を明示した図面及び構造図 （火災区域構造物及び火災区画構造物）（23／41）
日本原子力発電株式会社	
8522	

凡例

火災区域の境界

工事計画認可申請	第 9-3-1-1-24 図
東海第二発電所	
名称	その他発電用原子炉の附属施設のうち 火災防護設備に係る 機器の配置を明示した図面及び構造図 （火災区域構造物及び火災区画構造物）（24／41）
日本原子力発電株式会社	
8522	

凡例

火災区域の境界

工事計画認可申請	第 9-3-1-1-25 図
東海第二発電所	
名称	その他発電用原子炉の附属施設のうち 火災防護設備に係る 機器の配置を明示した図面及び構造図 （火災区域構造物及び火災区画構造物）（25／41）
日本原子力発電株式会社	
8522	

凡例

火災区域の境界

工事計画認可申請	第 9-3-1-1-26 図
東海第二発電所	
名称	その他発電用原子炉の附属施設のうち 火災防護設備に係る 機器の配置を明示した図面及び構造図 （火災区域構造物及び火災区画構造物）（26／41）
日本原子力発電株式会社	
8522	

凡例

火災区域の境界

工事計画認可申請	第 9-3-1-1-27 図
東海第二発電所	
名称	その他発電用原子炉の附属施設のうち 火災防護設備に係る 機器の配置を明示した図面及び構造図 （火災区域構造物及び火災区画構造物）（27／41）
日本原子力発電株式会社	
8522	

凡例

火災区域の境界

工事計画認可申請	第 9-3-1-1-28 図
東海第二発電所	
名称	その他発電用原子炉の附属施設のうち 火災防護設備に係る 機器の配置を明示した図面及び構造図 （火災区域構造物及び火災区画構造物）（28／41）
日本原子力発電株式会社	
8322	

凡例

火災区域の境界

火災区画の境界

建屋ごとの火災区域及び火災区画構造物の厚さの最小部位

工事計画認可申請	第 9-3-1-1-29 図
東海第二発電所	
名称	その他発電用原子炉の附属施設のうち 火災防護設備に係る 機器の配置を明示した図面及び構造図 （火災区域構造物及び火災区画構造物）（29／41）
日本原子力発電株式会社	
8522	

凡例

火災区域の境界

火災区画の境界

建屋ごとの火災区域及び火災区画構造物の厚さの最小部位

工事計画認可申請	第 9-3-1-1-30 図
東海第二発電所	
名称	その他発電用原子炉の附属施設のうち 火災防護設備に係る 機器の配置を明示した図面及び構造図 （火災区域構造物及び火災区画構造物）（30／41）
日本原子力発電株式会社	

8522

凡例

火災区域の境界

火災区画の境界

建屋ごとの火災区域及び火災区画構造物の厚さの最小部位

工事計画認可申請	第 9-3-1-1-31 図
東海第二発電所	
名称	その他発電用原子炉の附属施設のうち 火災防護設備に係る 機器の配置を明示した図面及び構造図 （火災区域構造物及び火災区画構造物）（31／41）
日本原子力発電株式会社	
8522	

凡例

火災区域の境界

火災区画の境界

建屋ごとの火災区域及び火災区画構造物の厚さの最小部位

工事計画認可申請	第 9-3-1-1-32 図
東海第二発電所	
名称	その他発電用原子炉の附属施設のうち 火災防護設備に係る 機器の配置を明示した図面及び構造図 （火災区域構造物及び火災区画構造物）（32／41）
日本原子力発電株式会社	
8522	

凡例

火災区域の境界

火災区画の境界

建屋ごとの火災区域及び火災区画構造物の厚さの最小部位

工事計画認可申請	第 9-3-1-1-33 図
東海第二発電所	
名称	その他発電用原子炉の附属施設のうち 火災防護設備に係る 機器の配置を明示した図面及び構造図 （火災区域構造物及び火災区画構造物）（33／41）
日本原子力発電株式会社	
8522	

凡例

火災区域の境界

工事計画認可申請	第 9-3-1-1-34 図
東海第二発電所	
名称	その他発電用原子炉の附属施設のうち 火災防護設備に係る 機器の配置を明示した図面及び構造図 （火災区域構造物及び火災区画構造物）（34／41）
日本原子力発電株式会社	
8522	

凡例

火災区域の境界

工事計画認可申請	第 9-3-1-1-35 図
東海第二発電所	
名称	その他発電用原子炉の附属施設のうち 火災防護設備に係る 機器の配置を明示した図面及び構造図 （火災区域構造物及び火災区画構造物）（35／41）
日本原子力発電株式会社	
8522	

凡例

火災区域の境界

工事計画認可申請	第 9-3-1-1-36 図
東海第二発電所	
名称	その他発電用原子炉の附属施設のうち 火災防護設備に係る 機器の配置を明示した図面及び構造図 （火災区域構造物及び火災区画構造物）（36／41）
日本原子力発電株式会社	
8522	

凡例

火災区域の境界

工事計画認可申請	第 9-3-1-1-37 図
東海第二発電所	
名称	その他発電用原子炉の附属施設のうち 火災防護設備に係る 機器の配置を明示した図面及び構造図 （火災区域構造物及び火災区画構造物）（37／41）
日本原子力発電株式会社	
8522	

凡例

火災区域の境界

工事計画認可申請	第 9-3-1-1-38 図
東海第二発電所	
名称	その他発電用原子炉の附属施設のうち 火災防護設備に係る 機器の配置を明示した図面及び構造図 （火災区域構造物及び火災区画構造物）（38／41）
日本原子力発電株式会社	
8522	

凡例

火災区域の境界

工事計画認可申請	第 9-3-1-1-39 図
東海第二発電所	
名称	その他発電用原子炉の附属施設のうち 火災防護設備に係る 機器の配置を明示した図面及び構造図 （火災区域構造物及び火災区画構造物）（39／41）
日本原子力発電株式会社	
8522	

凡例

火災区域の境界

工事計画認可申請	第 9-3-1-1-40 図
東海第二発電所	
名称	その他発電用原子炉の附属施設のうち 火災防護設備に係る 機器の配置を明示した図面及び構造図 （火災区域構造物及び火災区画構造物）（40／41）
日本原子力発電株式会社	
8522	

凡例

火災区域の境界

工事計画認可申請	第 9-3-1-1-41 図
東海第二発電所	
名称	その他発電用原子炉の附属施設のうち 火災防護設備に係る 機器の配置を明示した図面及び構造図 （火災区域構造物及び火災区画構造物）（41／41）
日本原子力発電株式会社	
8522	

第9-3-1-1-1図～第9-3-1-1-41図「その他発電用原子炉の附属施設 火災防護に係る機器の配置を明示した図面及び構造図（火災区域構造物及び火災区画構造物）」別紙

工事計画記載の公称値の許容範囲

[火災区域構造物及び火災区画構造物]

主要寸法*1 (mm)		許容範囲	根　　拠
壁	● ～ ●	＋規定しない*2 －5*3,4	

注記　＊1：公称値のうち最小のもの

＊2：火災区域又は火災区画構造物の耐火能力として，＋側の許容差は規定しない。

＊3：出典　日本建築学会「建築工事標準仕様書・同解説　原子力発電所施設における鉄筋コンクリート工事 JASS 5N」

＊4：出典　日本建築学会「建築工事標準仕様書・同解説　鉄筋コンクリート工事 JASS 5」

NT2 補① 公差表 R2E

工事計画認可申請	第 9-3-1-2-1 図
東海第二発電所	
名称	その他発電用原子炉の附属施設のうち 火災防護設備に係る 機器の配置を明示した図面 （消火設備）（1／15）
日本原子力発電株式会社	

8523

工事計画認可申請	第 9-3-1-2-2 図
東海第二発電所	
名称	その他発電用原子炉の附属施設のうち 火災防護設備に係る 機器の配置を明示した図面 （消火設備）　(2／15)
日本原子力発電株式会社	

8523

工事計画認可申請	第 9-3-1-2-3 図
東海第二発電所	
名称	その他発電用原子炉の附属施設のうち 火災防護設備に係る 機器の配置を明示した図面 （消火設備）　(3／15)
日本原子力発電株式会社	

8523

工事計画認可申請	第 9-3-1-2-4 図
東海第二発電所	
名称	その他発電用原子炉の附属施設のうち 火災防護設備に係る 機器の配置を明示した図面 （消火設備）（4／15）
日本原子力発電株式会社	
8523	

工事計画認可申請	第 9-3-1-2-5 図
東海第二発電所	
名称	その他発電用原子炉の附属施設のうち 火災防護設備に係る 機器の配置を明示した図面 （消火設備）（5／15）
日本原子力発電株式会社	
8523	

工事計画認可申請	第 9-3-1-2-6 図
東海第二発電所	
名称	その他発電用原子炉の附属施設のうち 火災防護設備に係る 機器の配置を明示した図面 （消火設備）　(6／15)
日本原子力発電株式会社	

8523

工事計画認可申請	第 9-3-1-2-7 図
東海第二発電所	
名称	その他発電用原子炉の附属施設のうち 火災防護設備に係る 機器の配置を明示した図面 （消火設備）（7／15）
日本原子力発電株式会社	
8523	

工事計画認可申請	第 9-3-1-2-8 図
東海第二発電所	
名称	その他発電用原子炉の附属施設のうち 火災防護設備に係る 機器の配置を明示した図面 （消火設備）（8／15）
日本原子力発電株式会社	

8523

工事計画認可申請	第 9-3-1-2-9 図
東海第二発電所	
名称	その他発電用原子炉の附属施設のうち 火災防護設備に係る 機器の配置を明示した図面 （消火設備）　(9／15)
日本原子力発電株式会社	

8523

工事計画認可申請	第 9-3-1-2-10 図
東海第二発電所	
名称	その他発電用原子炉の附属施設のうち 火災防護設備に係る 機器の配置を明示した図面 （消火設備）（10／15）
日本原子力発電株式会社	

8523

工事計画認可申請	第 9-3-1-2-11 図
東海第二発電所	
名称	その他発電用原子炉の附属施設のうち 火災防護設備に係る 機器の配置を明示した図面 （消火設備）（11／15）
日本原子力発電株式会社	
8523	

工事計画認可申請	第 9-3-1-2-12 図
東海第二発電所	
名称	その他発電用原子炉の附属施設のうち 火災防護設備に係る 機器の配置を明示した図面 （消火設備）（12／15）
日本原子力発電株式会社	

8523

工事計画認可申請	第 9-3-1-2-13 図
東海第二発電所	
名称	その他発電用原子炉の附属施設のうち 火災防護設備に係る 機器の配置を明示した図面 （消火設備）（13／15）
日本原子力発電株式会社	

8523

工事計画認可申請	第 9-3-1-2-14 図
東海第二発電所	
名称	その他発電用原子炉の附属施設のうち 火災防護設備に係る 機器の配置を明示した図面 （消火設備）（14／15）
日本原子力発電株式会社	

8523

工事計画認可申請	第 9-3-1-2-15 図
東海第二発電所	
名称	その他発電用原子炉の附属施設のうち 火災防護設備に係る 機器の配置を明示した図面 （消火設備）（15／15）
日本原子力発電株式会社	
8523	

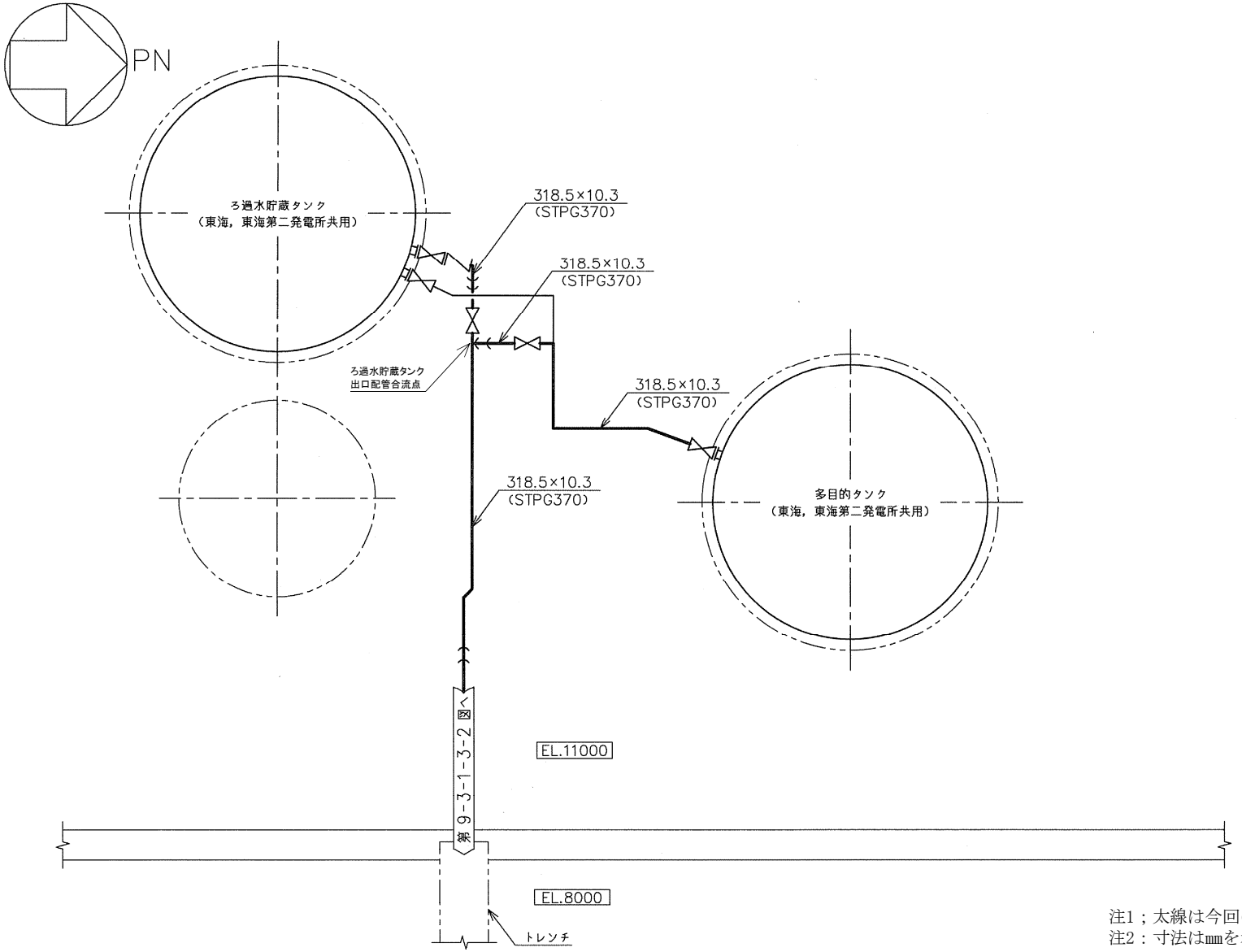

注1；太線は今回の申請範囲を示す。
注2：寸法はmmを示す。

工事計画認可申請	第 9-3-1-3-1 図
東海第二発電所	
名称	その他発電用原子炉の附属施設のうち 火災防護設備に係る 主配管の配置を明示した図面 （消火設備）（1/153）
日本原子力発電株式会社	

8523

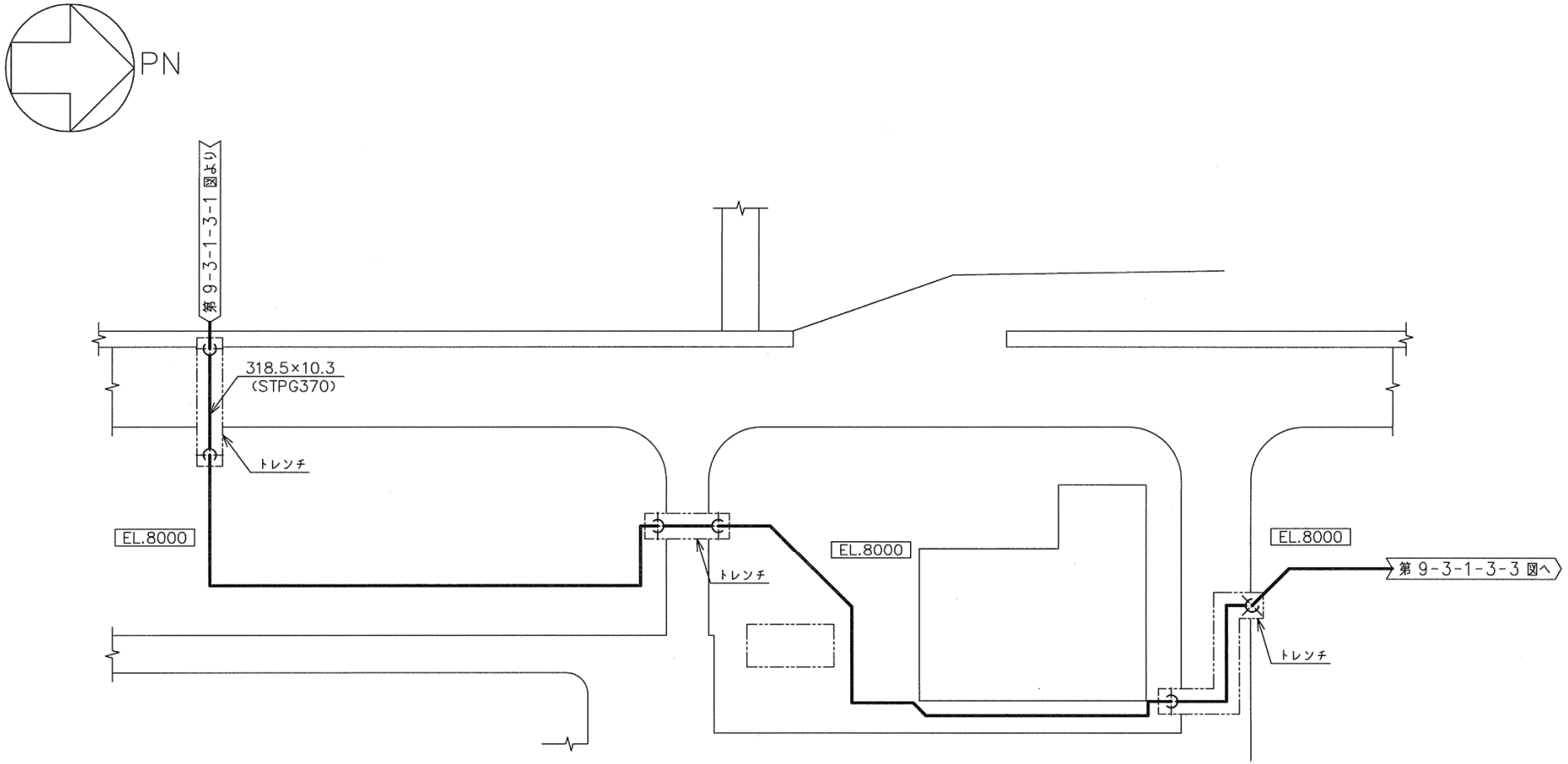

注1；太線は今回の申請範囲を示す。
注2：寸法はmmを示す。

工事計画認可申請	第 9-3-1-3-2 図
東海第二発電所	
名称	その他発電用原子炉の附属施設のうち 火災防護設備に係る 主配管の配置を明示した図面 （消火設備）（2/153）
日本原子力発電株式会社	

8523

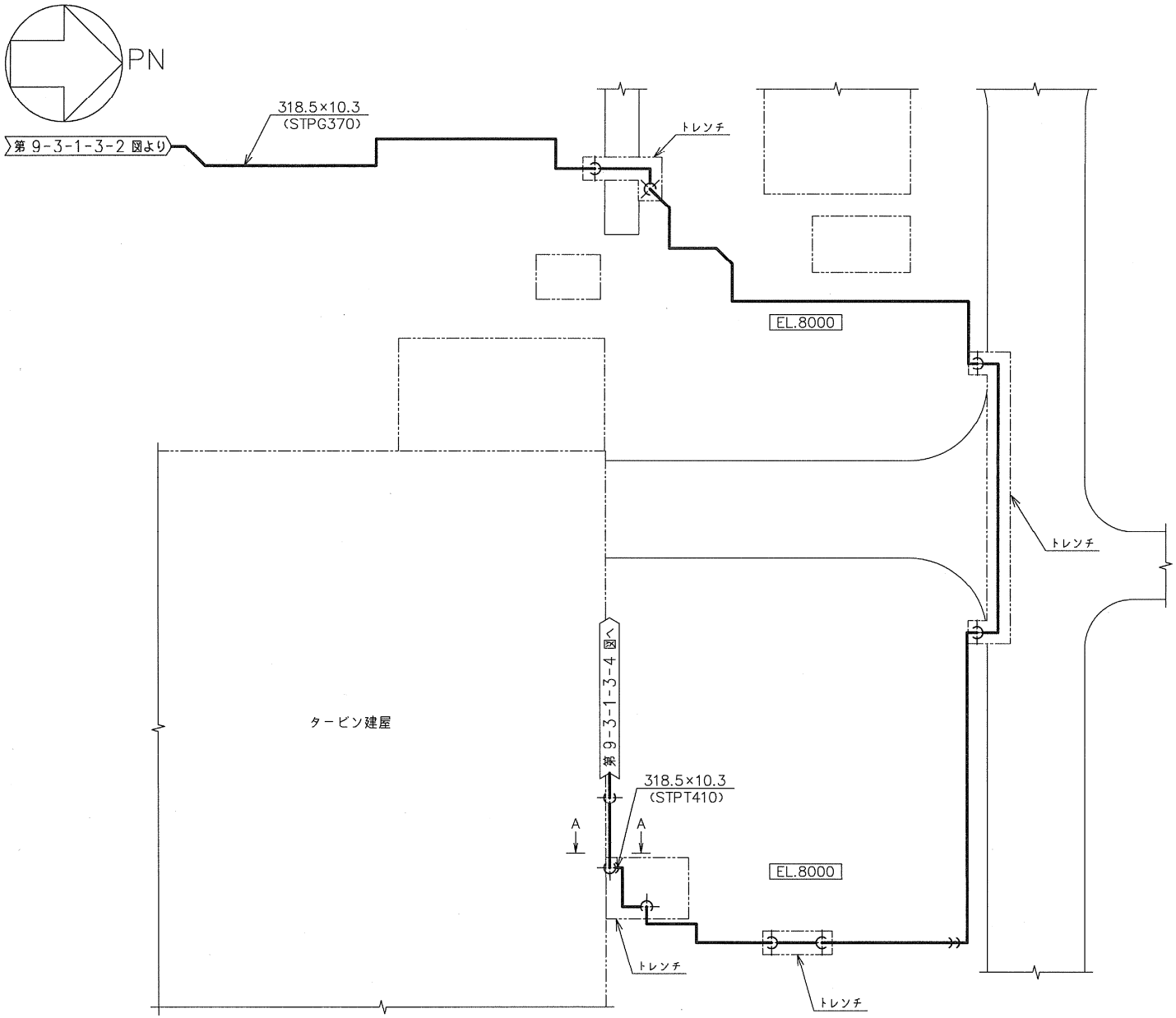

注1；太線は今回の申請範囲を示す。
注2：寸法はmmを示す。

工事計画認可申請	第 9-3-1-3-3 図
東海第二発電所	
名称	その他発電用原子炉の附属施設のうち 火災防護設備に係る 主配管の配置を明示した図面 （消火設備）（3/153）
日本原子力発電株式会社	

8523

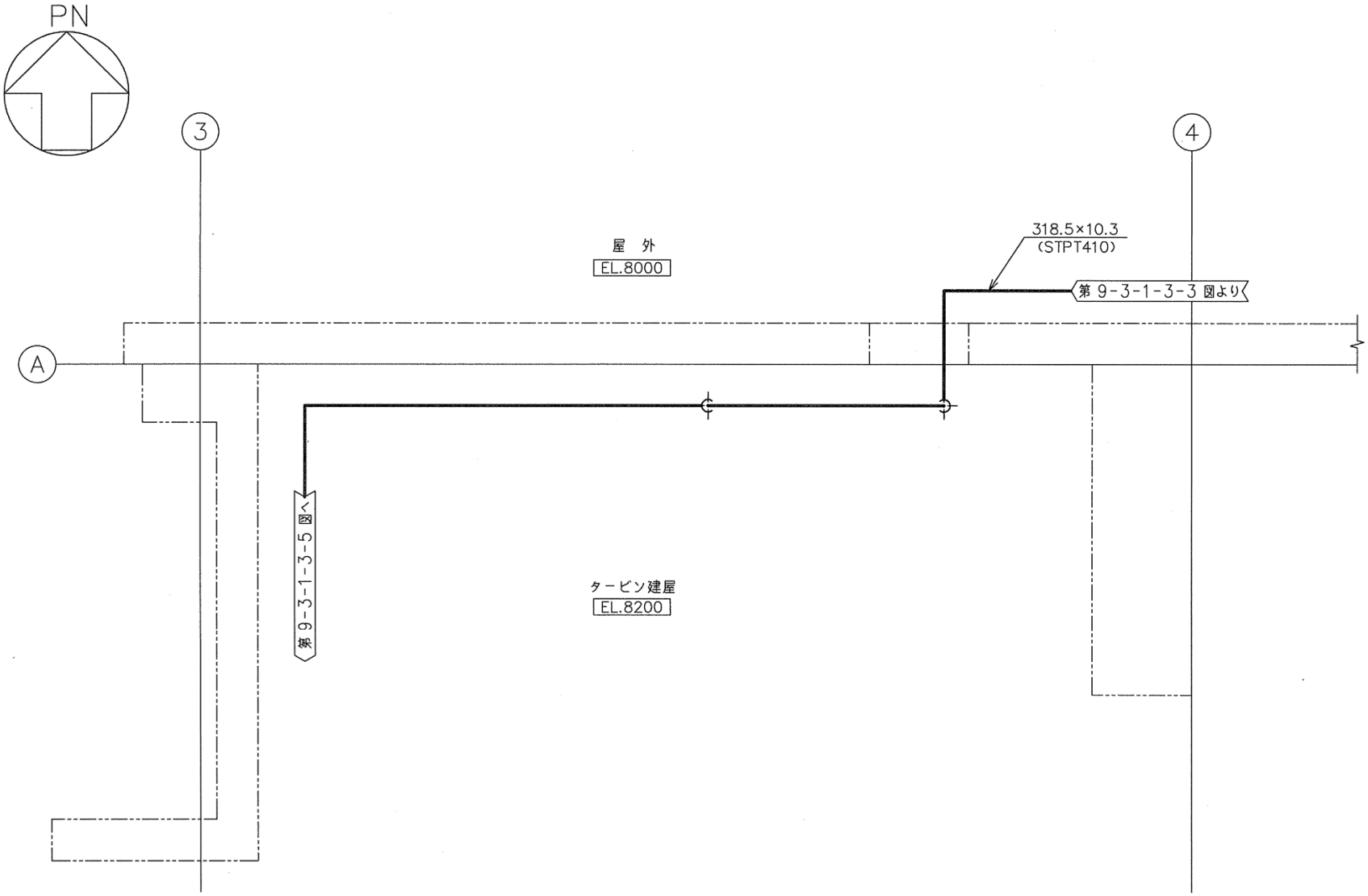

注1；太線は今回の申請範囲を示す。
注2：寸法はmmを示す。

工事計画認可申請	第 9-3-1-3-4 図
東海第二発電所	
名称	その他発電用原子炉の附属施設のうち 火災防護設備に係る 主配管の配置を明示した図面 （消火設備）（4/153）
日本原子力発電株式会社	

8523

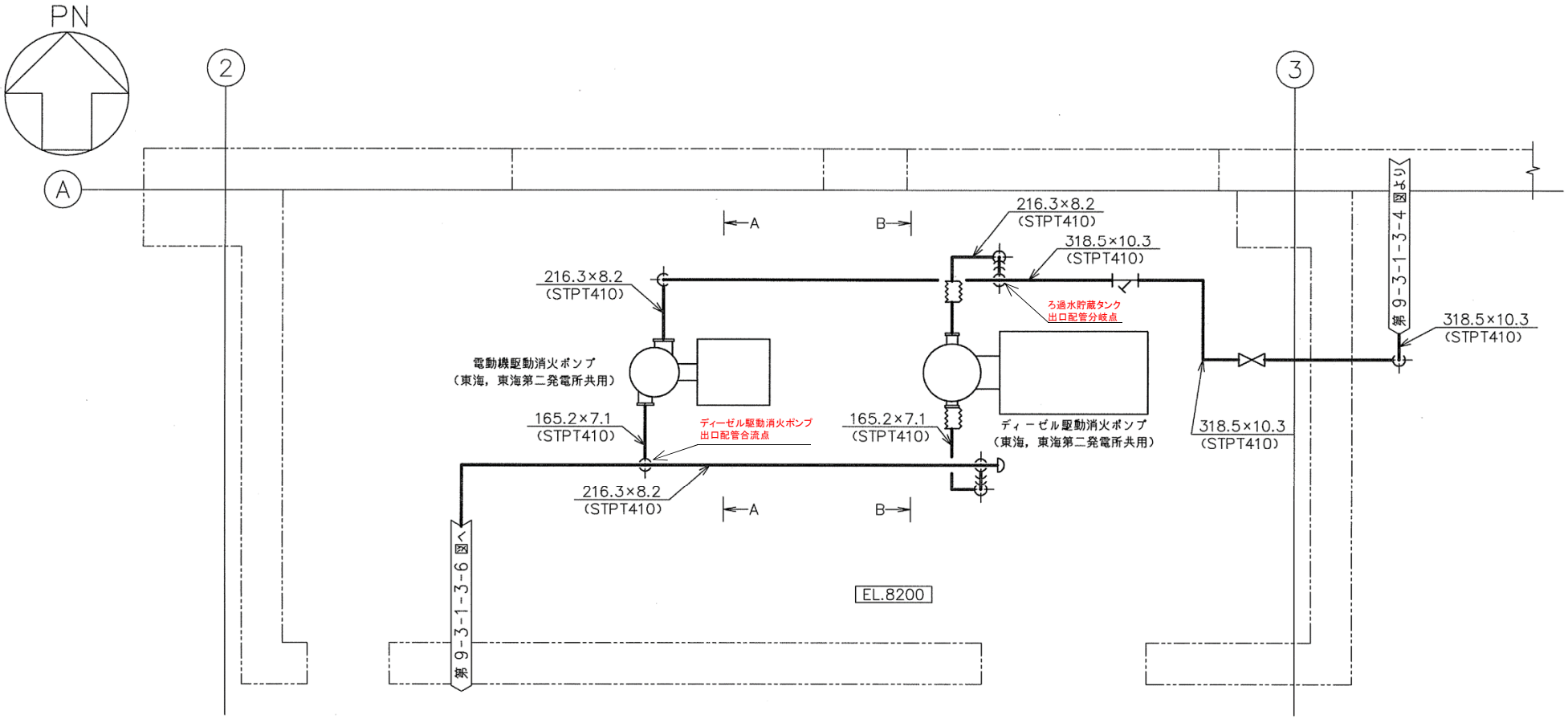

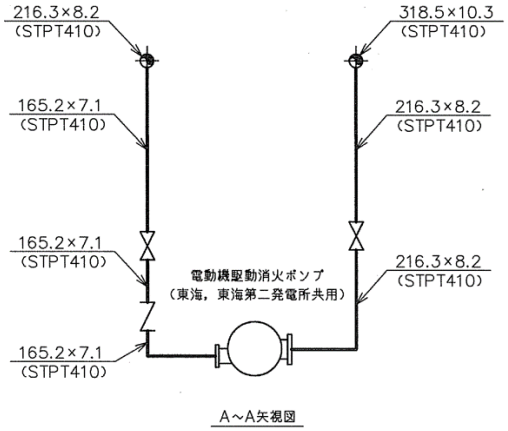

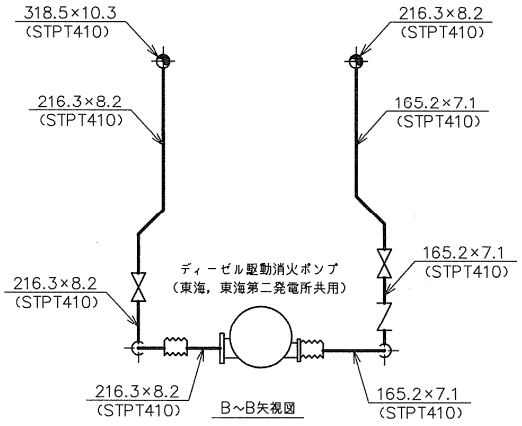

注1；太線は今回の申請範囲を示す。
注2：寸法は㎜を示す。

工事計画認可申請	第 9-3-1-3-5 図
東海第二発電所	
名称	その他発電用原子炉の附属施設のうち 火災防護設備に係る 主配管の配置を明示した図面 （消火設備）（5/153）
日本原子力発電株式会社	

8523

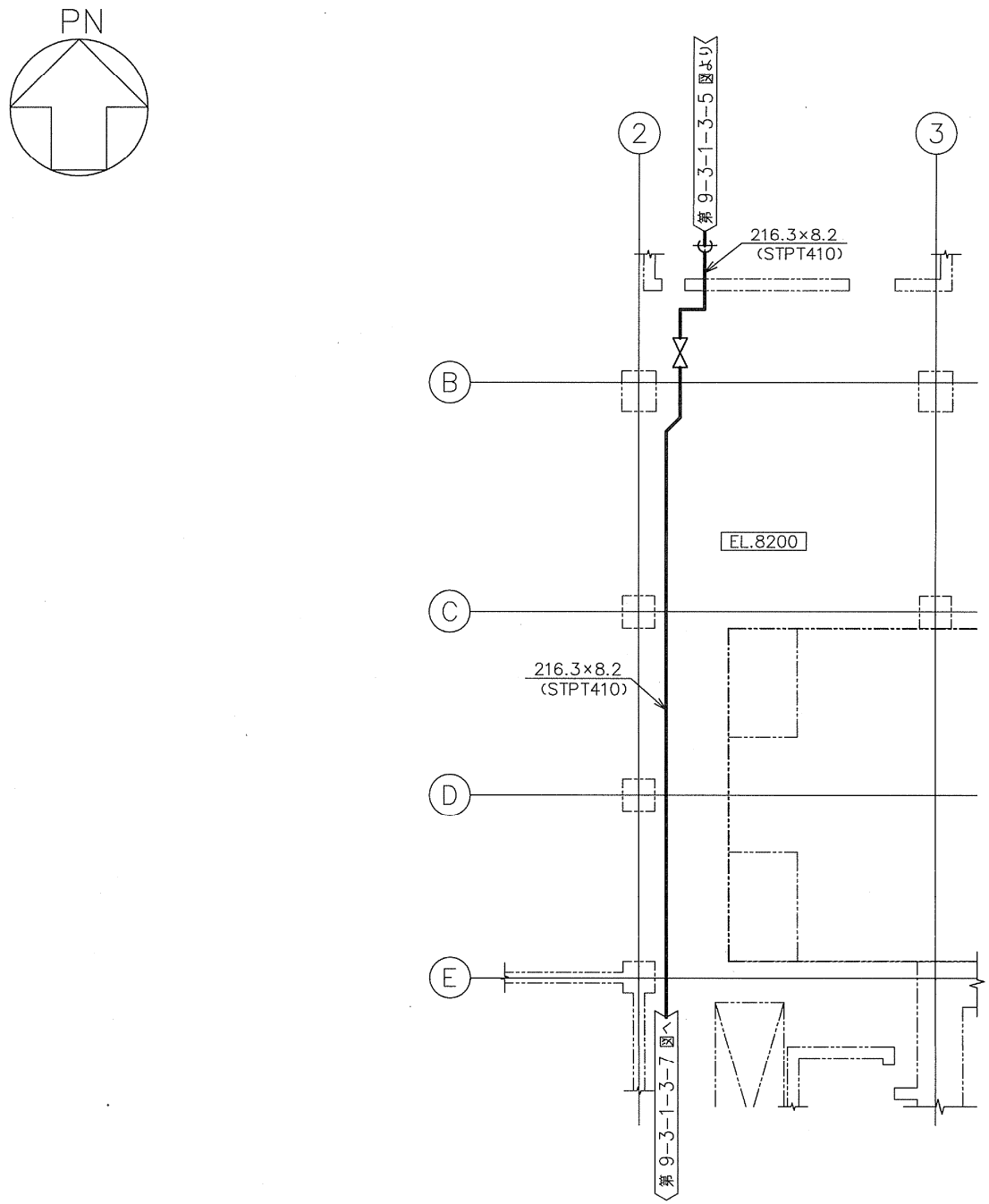

注1；太線は今回の申請範囲を示す。
注2：寸法はmmを示す。

工事計画認可申請	第 9-3-1-3-6 図
東海第二発電所	
名称	その他発電用原子炉の附属施設のうち 火災防護設備に係る 主配管の配置を明示した図面 （消火設備）（6/153）
日本原子力発電株式会社	

8523

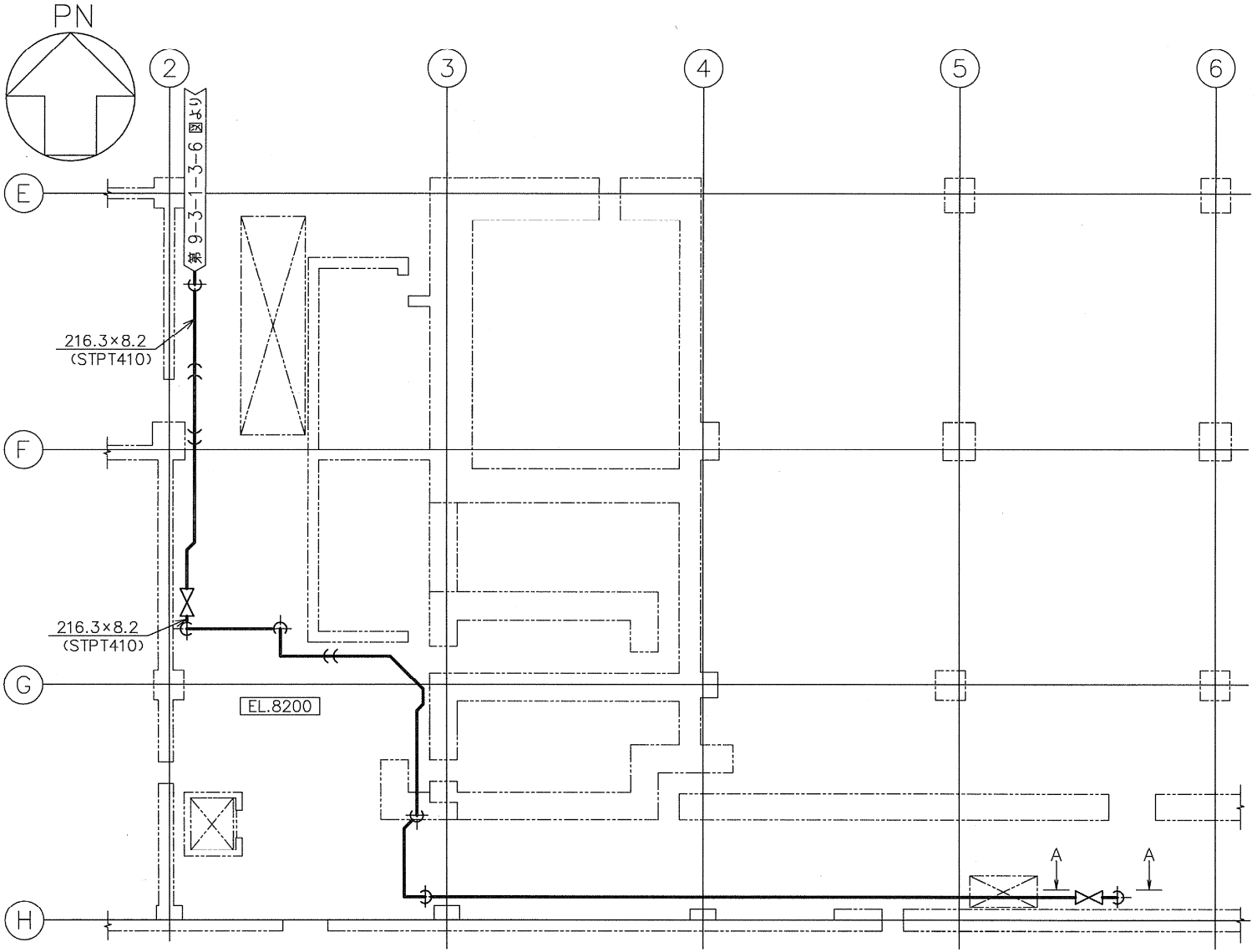

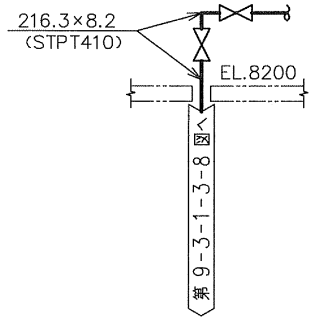

A～A矢視図

注1；太線は今回の申請範囲を示す。
注2：寸法はmmを示す。

工事計画認可申請	第 9-3-1-3-7 図
東海第二発電所	
名称	その他発電用原子炉の附属施設のうち 火災防護設備に係る 主配管の配置を明示した図面 （消火設備）（7/153）
日本原子力発電株式会社	

8523

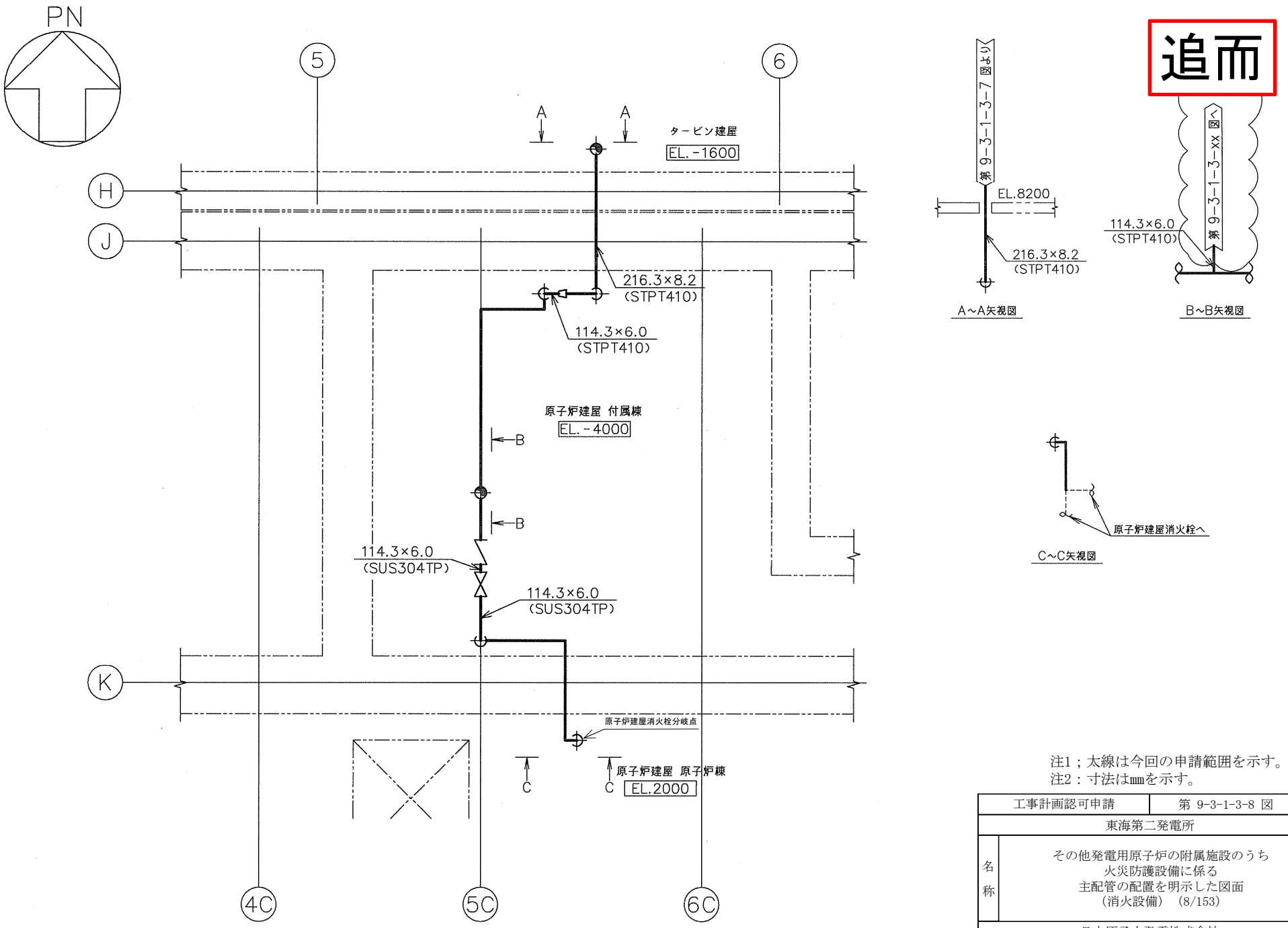

追而

注1；太線は今回の申請範囲を示す。
注2：寸法はmmを示す。

工事計画認可申請	第 9-3-1-3-8 図
東海第二発電所	
名称	その他発電用原子炉の附属施設のうち 火災防護設備に係る 主配管の配置を明示した図面 （消火設備） (8/153)
日本原子力発電株式会社	

8523

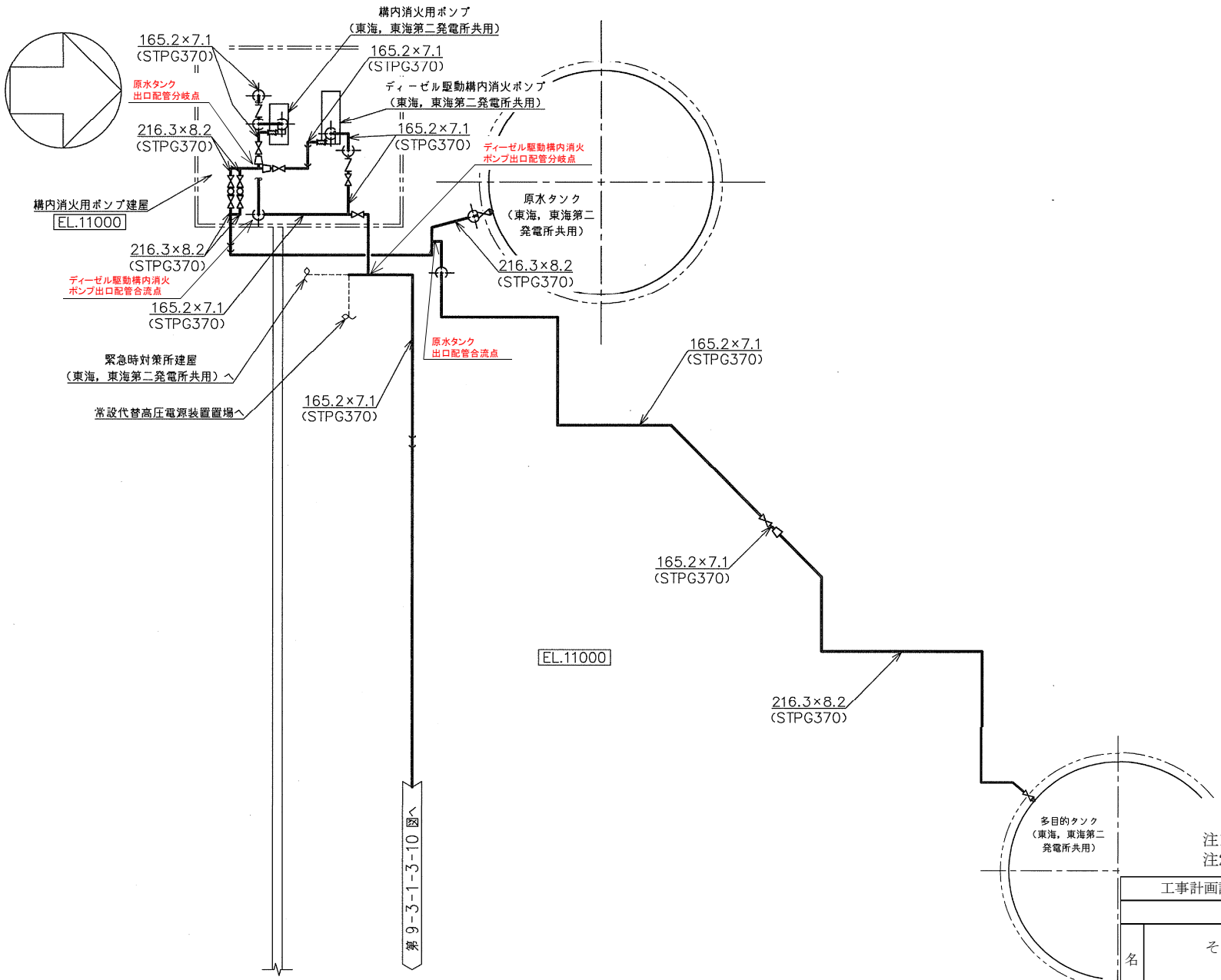

注1；太線は今回の申請範囲を示す。
注2：寸法はmmを示す。

工事計画認可申請	第 9-3-1-3-9 図
東海第二発電所	
名称	その他発電用原子炉の附属施設のうち 火災防護設備に係る 主配管の配置を明示した図面 （消火設備）（9/153）
日本原子力発電株式会社	

8523

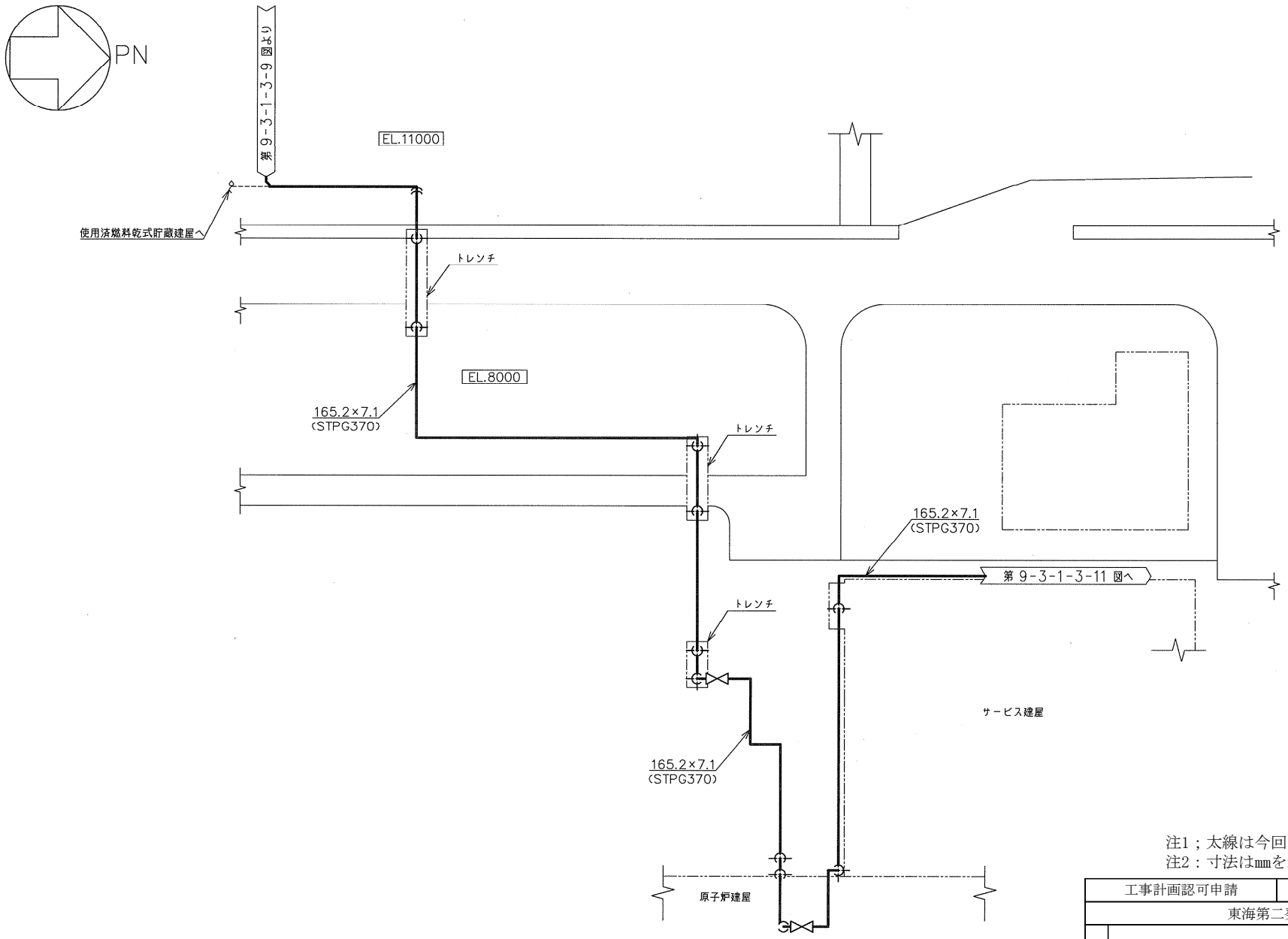

注1；太線は今回の申請範囲を示す。
注2：寸法はmmを示す。

工事計画認可申請	第 9-3-1-3-10 図
東海第二発電所	
名称	その他発電用原子炉の附属施設のうち 火災防護設備に係る 主配管の配置を明示した図面 （消火設備） (10/153)
日本原子力発電株式会社	

8523

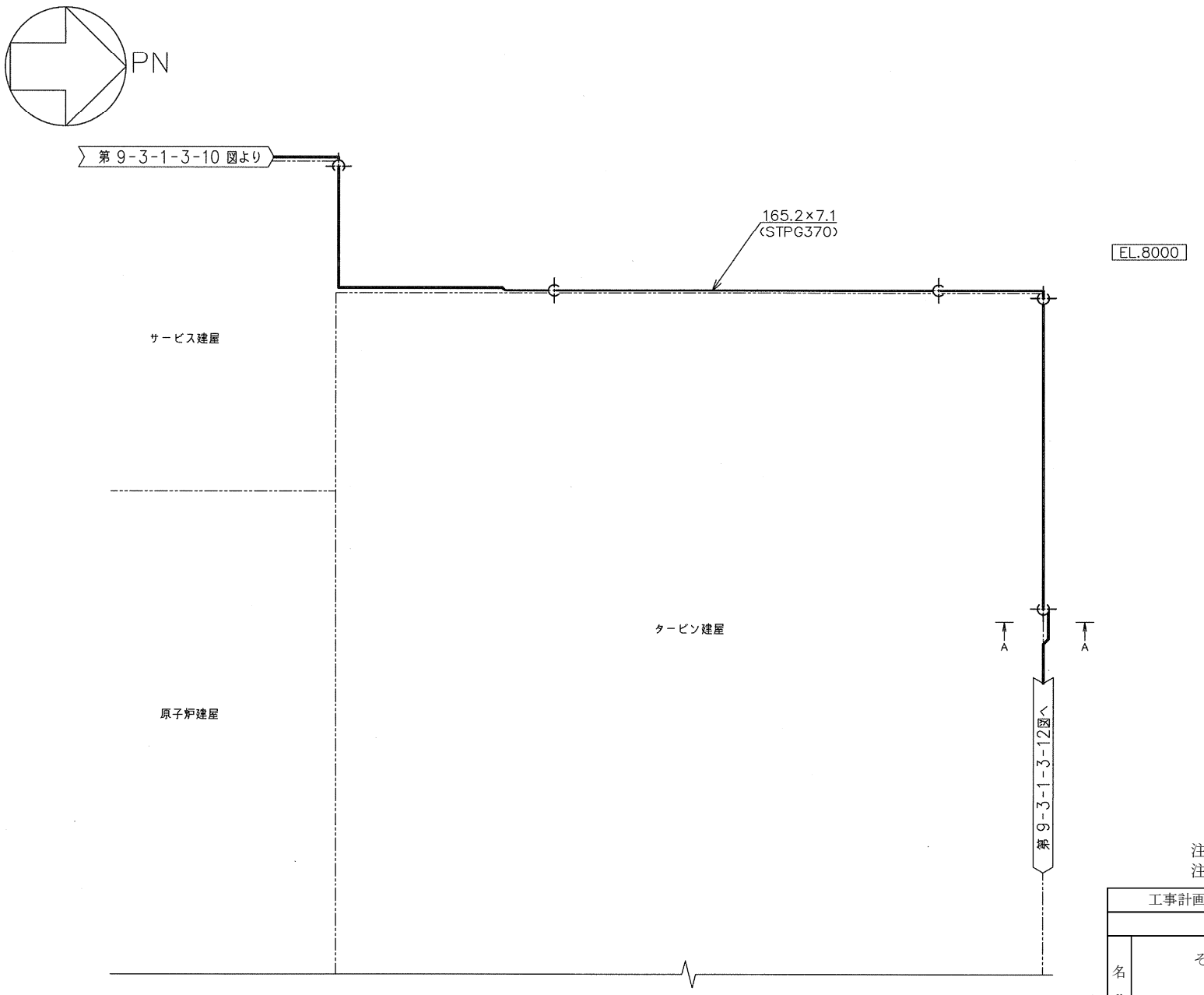

A～A矢視図

注1；太線は今回の申請範囲を示す。
注2：寸法はmmを示す。

工事計画認可申請	第 9-3-1-3-11 図
東海第二発電所	
名称	その他発電用原子炉の附属施設のうち 火災防護設備に係る 主配管の配置を明示した図面 （消火設備） (11/153)
日本原子力発電株式会社	

8523

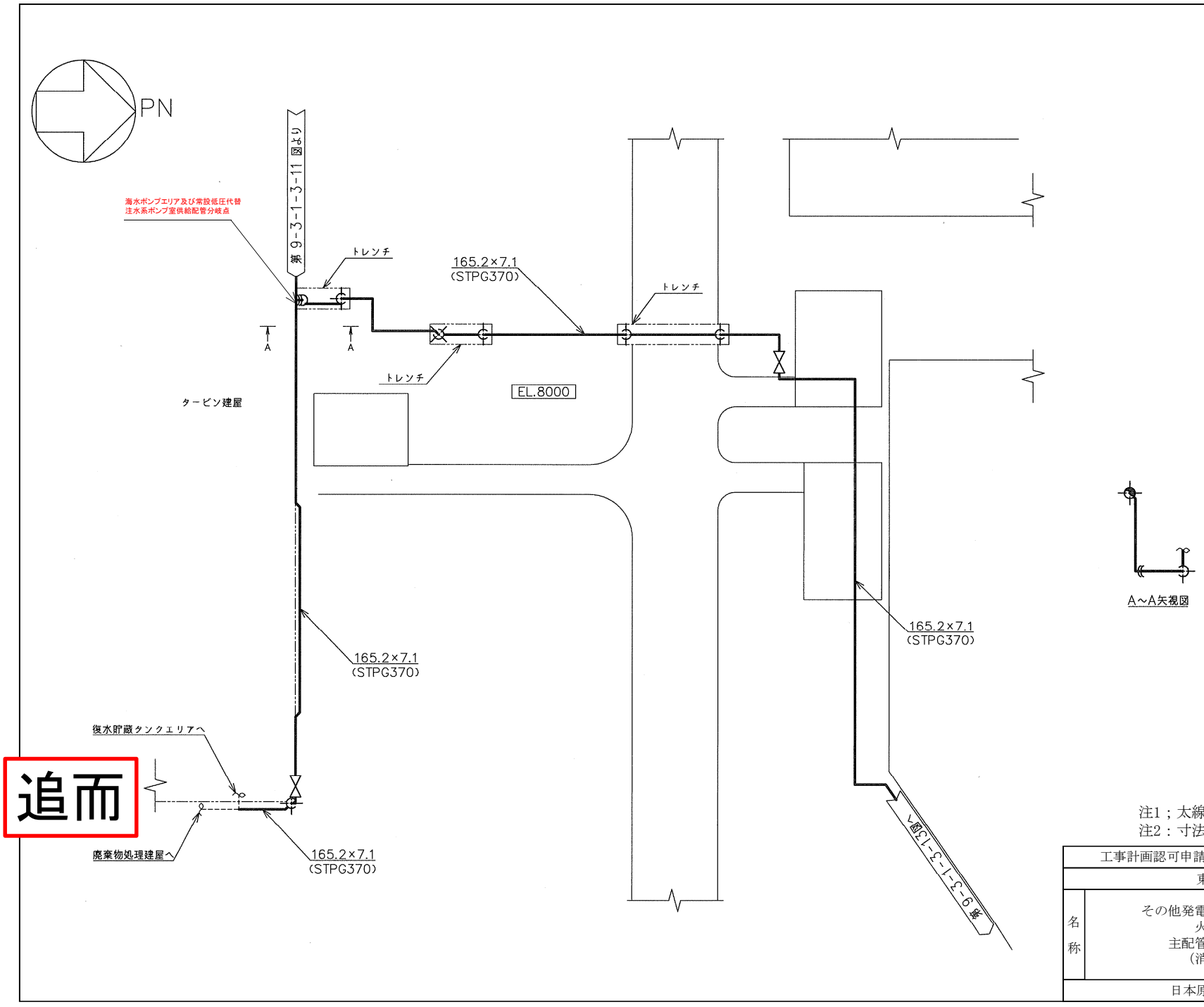

追而

注1；太線は今回の申請範囲を示す。
注2：寸法はmmを示す。

工事計画認可申請	第 9-3-1-3-12 図
東海第二発電所	
名称	その他発電用原子炉の附属施設のうち 火災防護設備に係る 主配管の配置を明示した図面 （消火設備） (12/153)
日本原子力発電株式会社	

8523

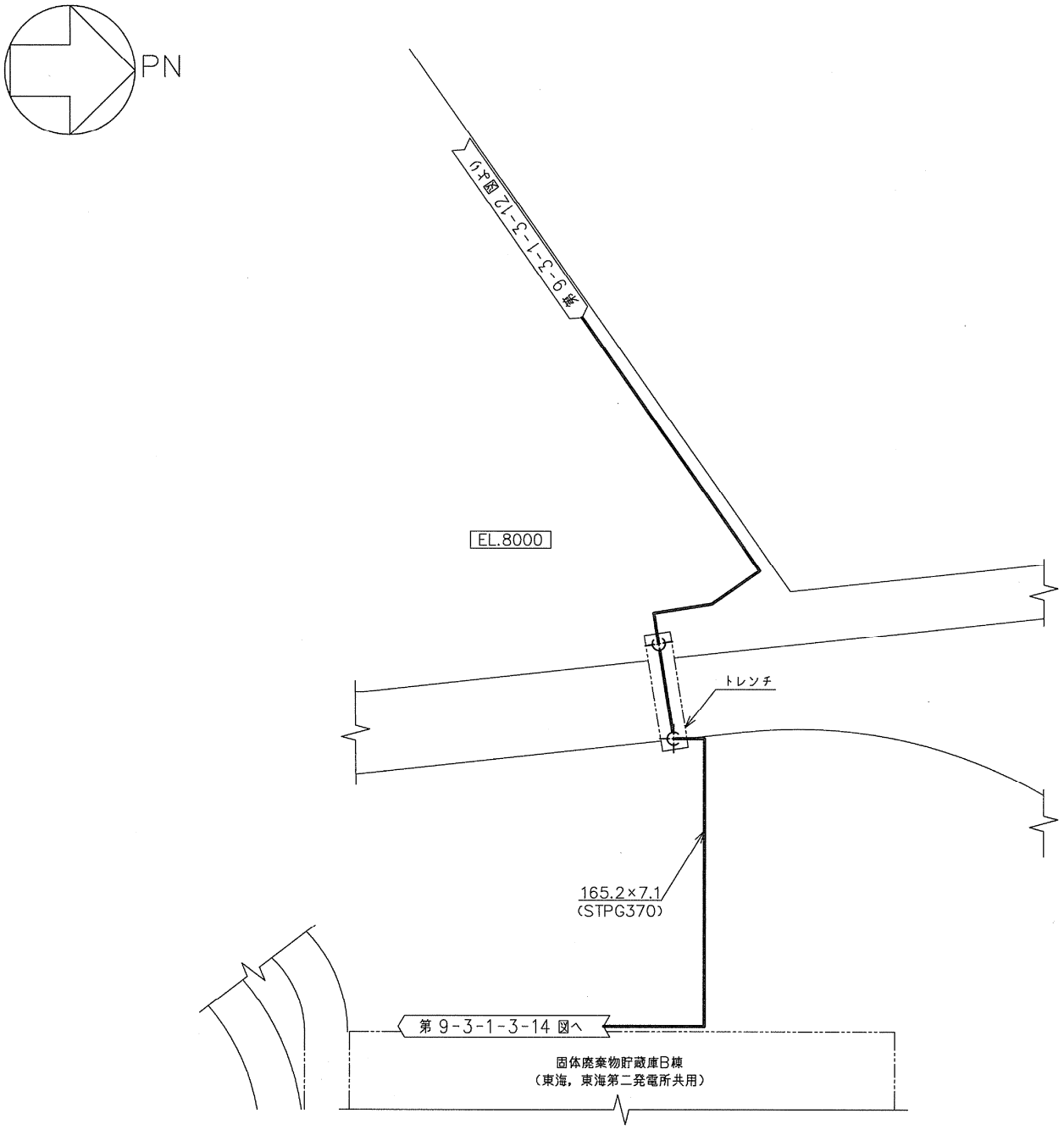

注1；太線は今回の申請範囲を示す。
注2：寸法はmmを示す。

工事計画認可申請	第 9-3-1-3-13 図
東海第二発電所	
名称	その他発電用原子炉の附属施設のうち 火災防護設備に係る 主配管の配置を明示した図面 （消火設備） (13/153)
日本原子力発電株式会社	

8523

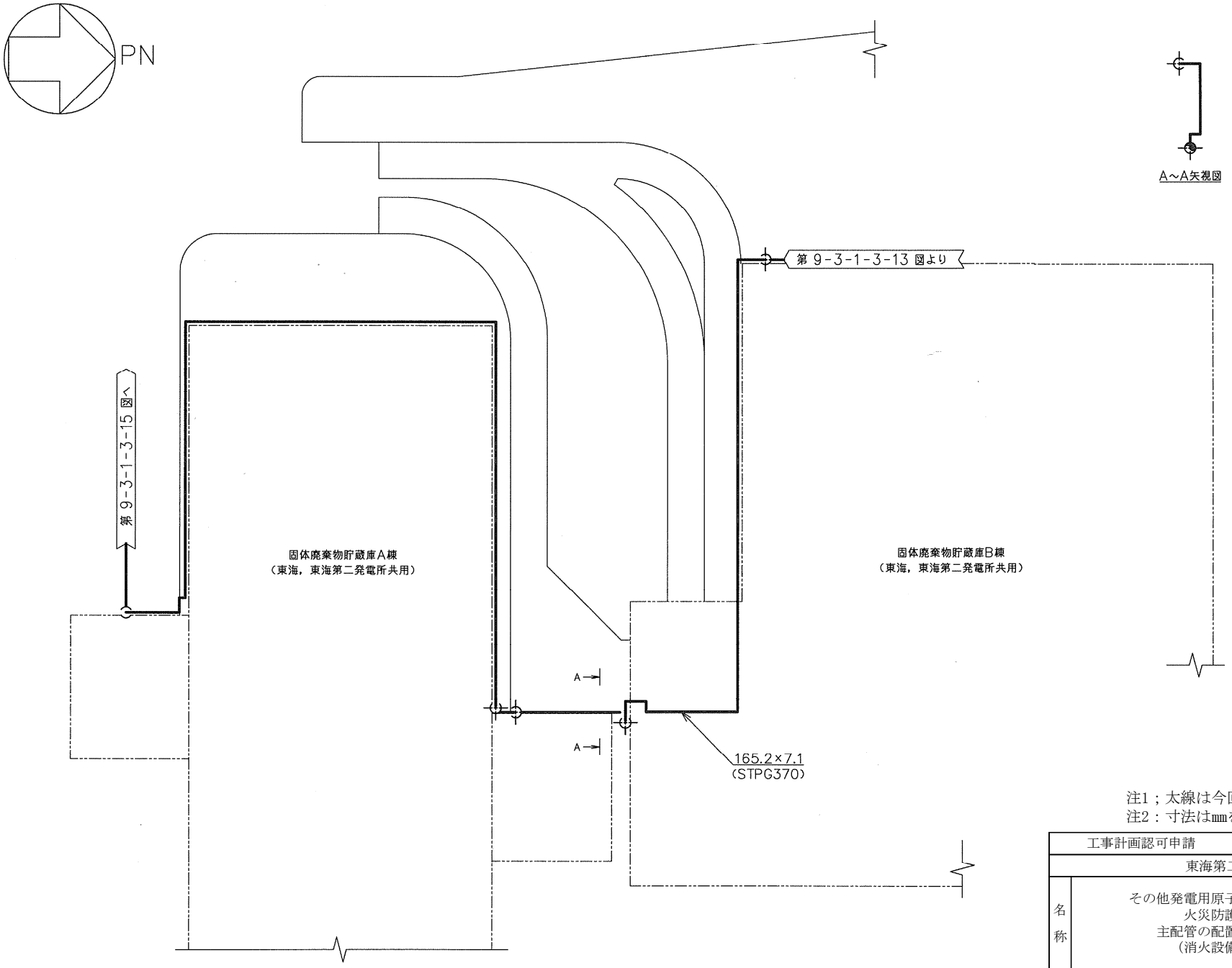

注1；太線は今回の申請範囲を示す。
注2：寸法はmmを示す。

工事計画認可申請	第 9-3-1-3-14 図
東海第二発電所	
名称	その他発電用原子炉の附属施設のうち 火災防護設備に係る 主配管の配置を明示した図面 （消火設備） (14/153)
日本原子力発電株式会社	

8523

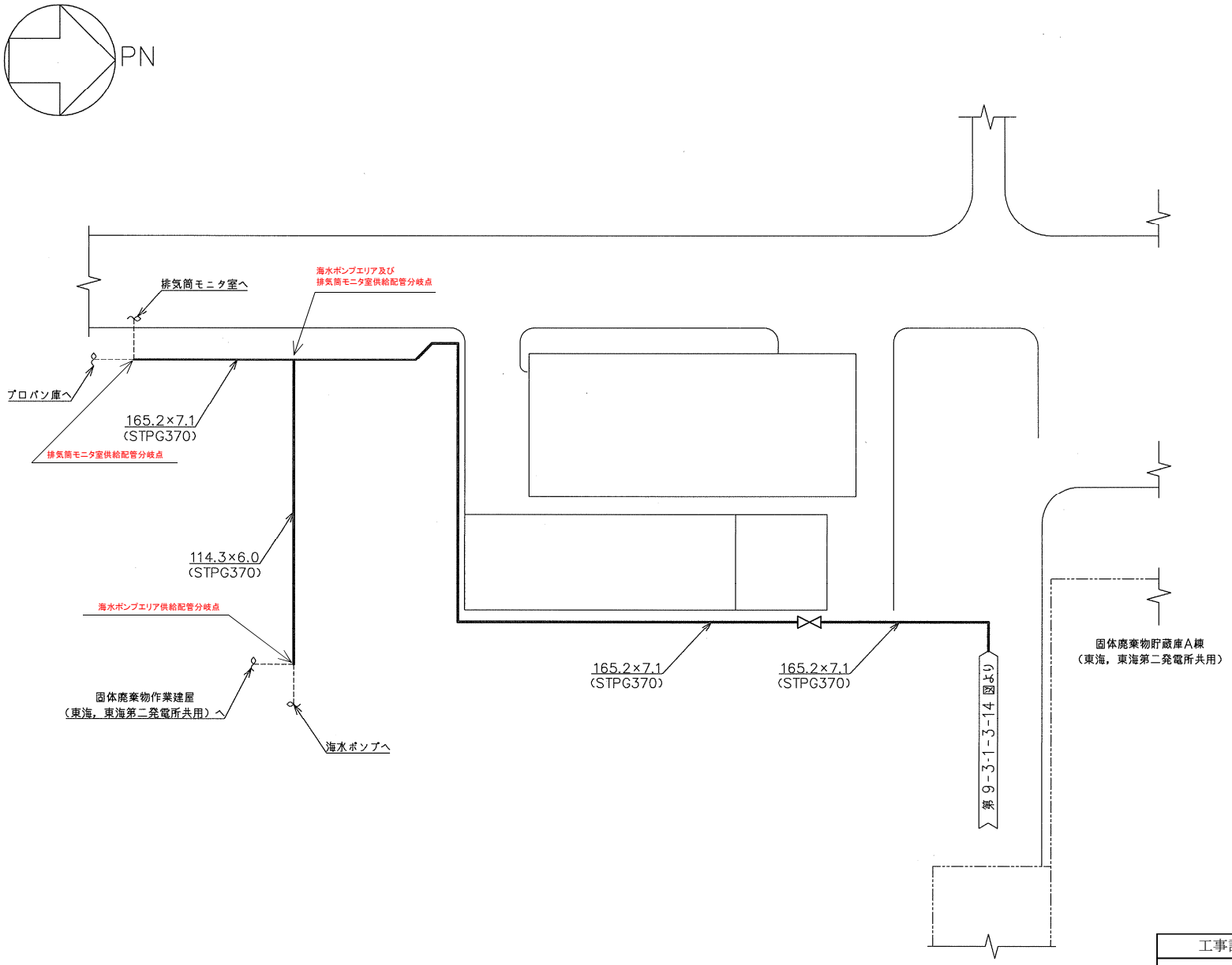

注1；太線は今回の申請範囲を示す。
注2：寸法はmmを示す。

工事計画認可申請	第 9-3-1-3-15 図
東海第二発電所	
名称	その他発電用原子炉の附属施設のうち 火災防護設備に係る 主配管の配置を明示した図面 （消火設備） (15/153)
日本原子力発電株式会社	

8523

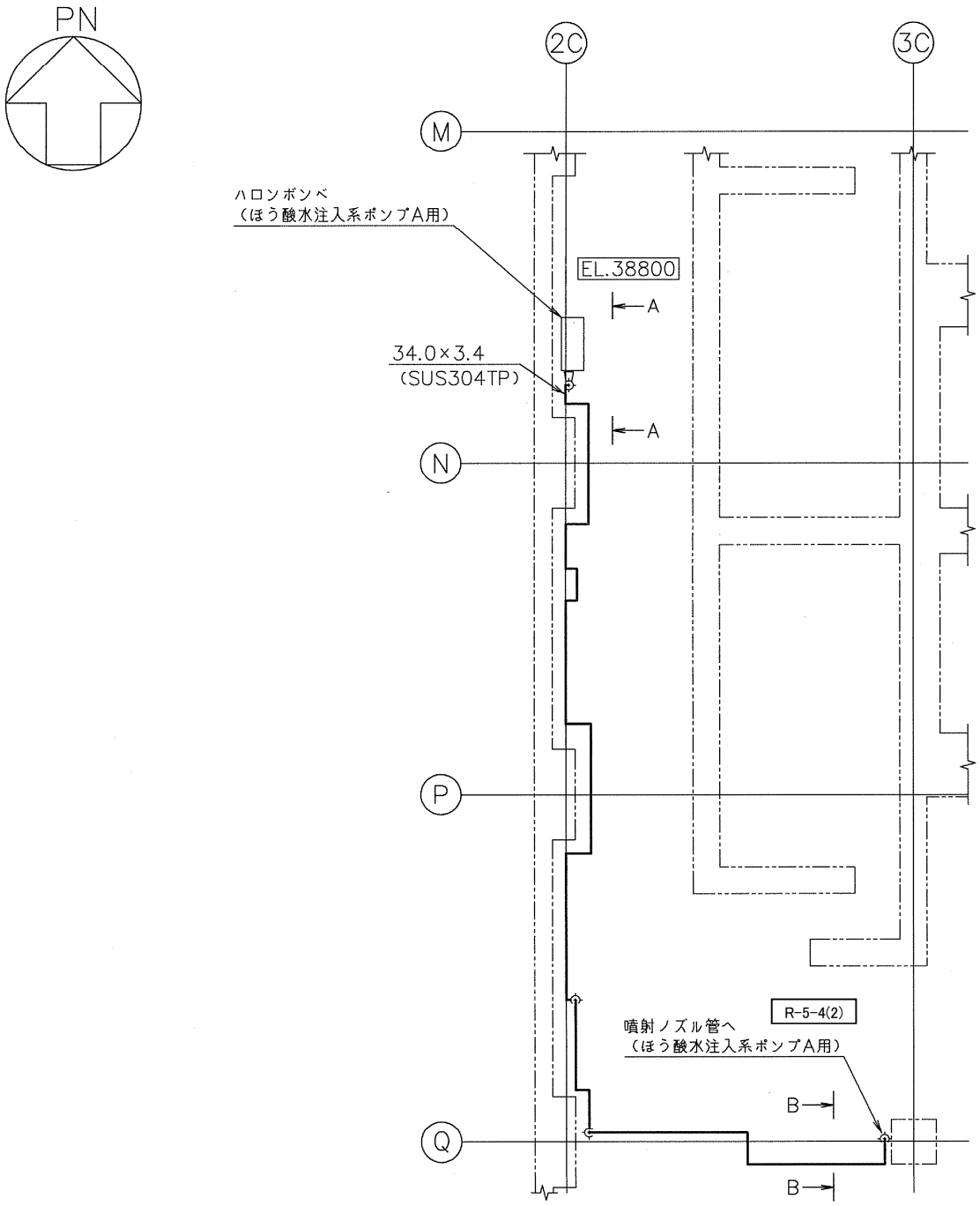

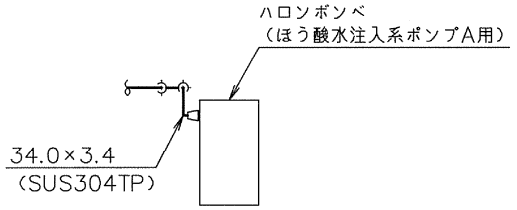

A～A矢視図

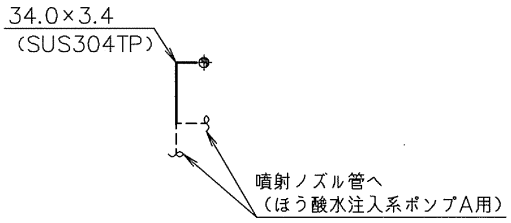

B～B矢視図

注1：太線は今回の申請範囲を示す。
注2：寸法はmmを示す。

工事計画認可申請	第 9-3-1-3-16 図
東海第二発電所	
名称	その他発電用原子炉の附属施設のうち 火災防護設備に係る 主配管の配置を明示した図面 （消火設備）（16/153）
日本原子力発電株式会社	

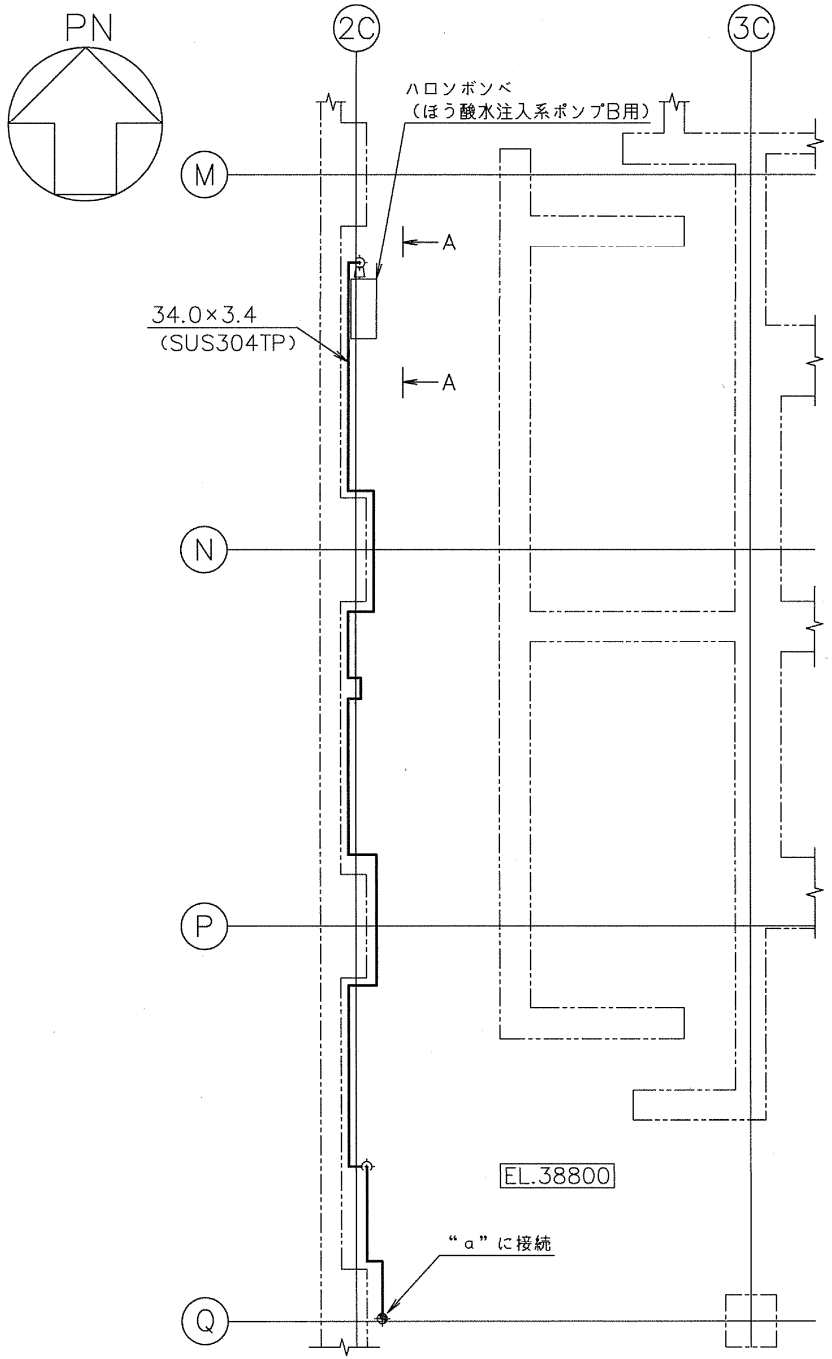

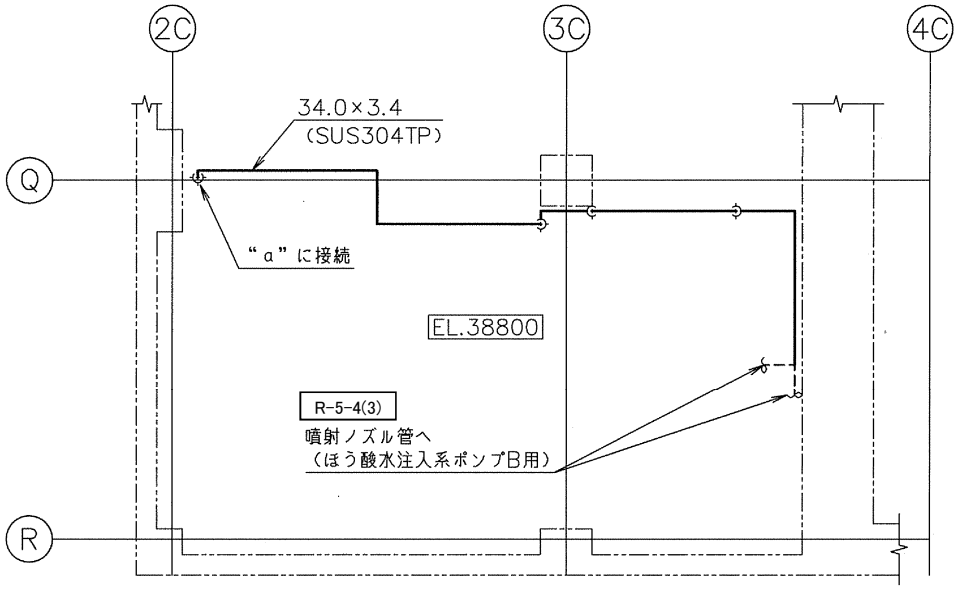

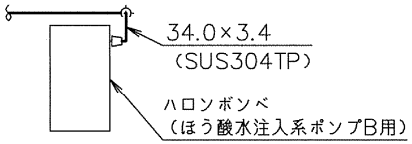

A～A矢視図

注1：太線は今回の申請範囲を示す。
注2：寸法はmmを示す。

工事計画認可申請	第 9-3-1-3-17 図
東海第二発電所	
名称	その他発電用原子炉の附属施設のうち 火災防護設備に係る 主配管の配置を明示した図面 （消火設備） (17/153)
日本原子力発電株式会社	

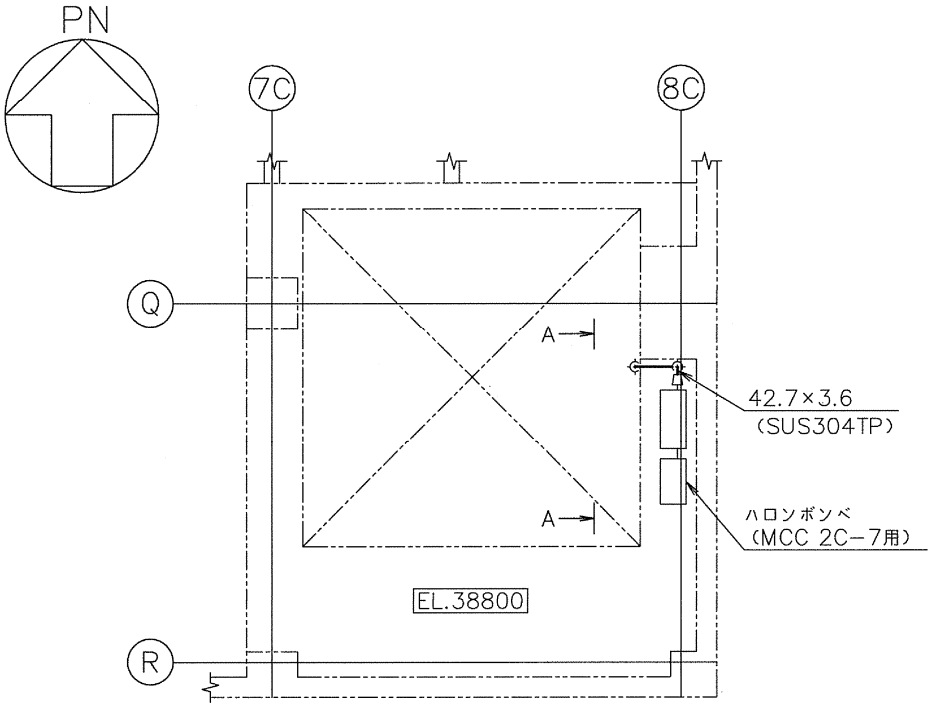

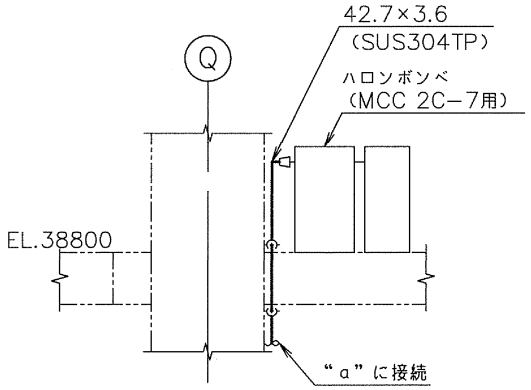

A～A矢視図

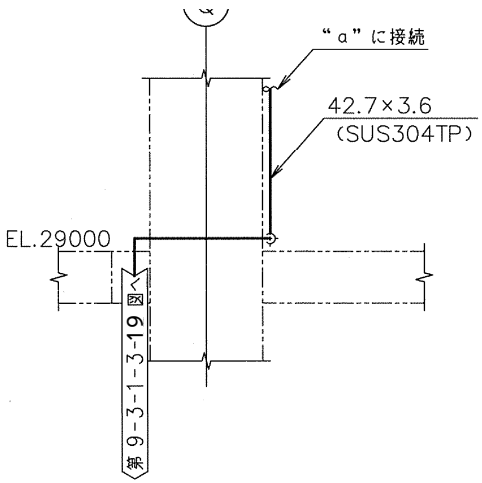

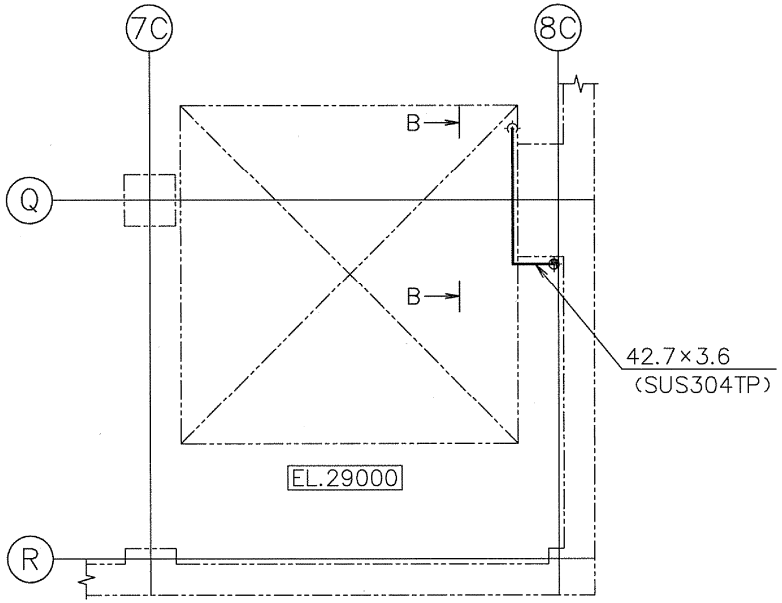

B～B矢視図

注1：太線は今回の申請範囲を示す。
注2：寸法はmmを示す。

工事計画認可申請	第 9-3-1-3-18 図
東海第二発電所	
名称	その他発電用原子炉の附属施設のうち 火災防護設備に係る 主配管の配置を明示した図面 （消火設備） (18/153)
日本原子力発電株式会社	

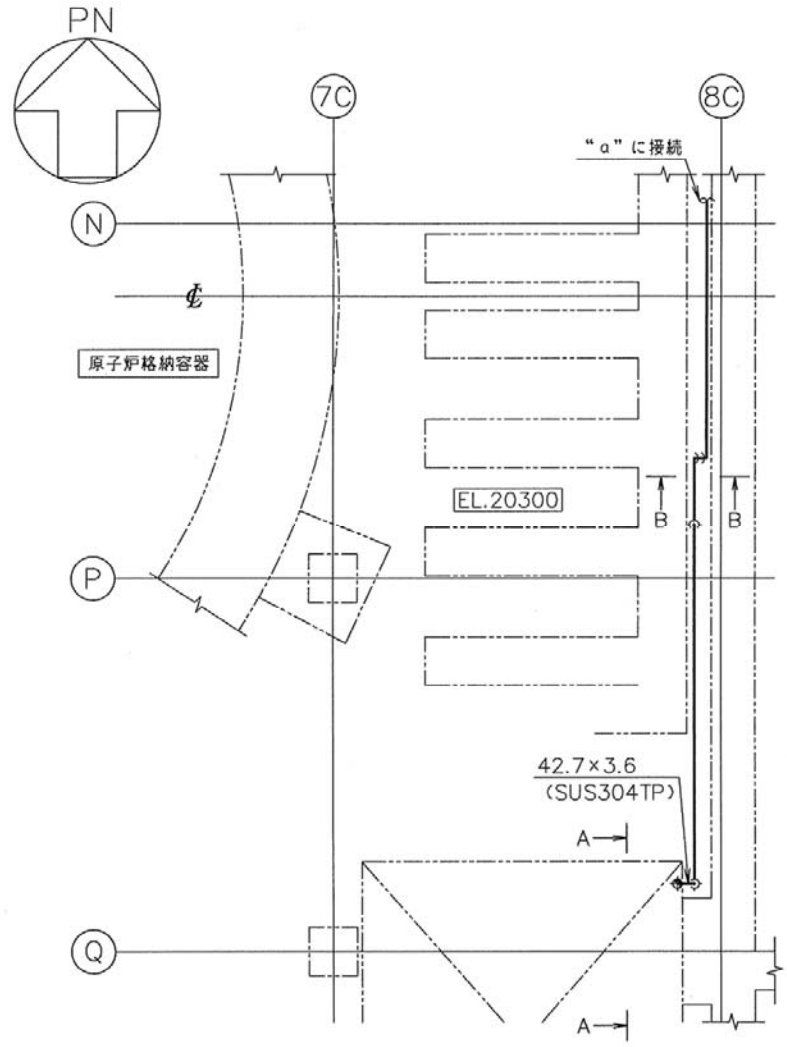

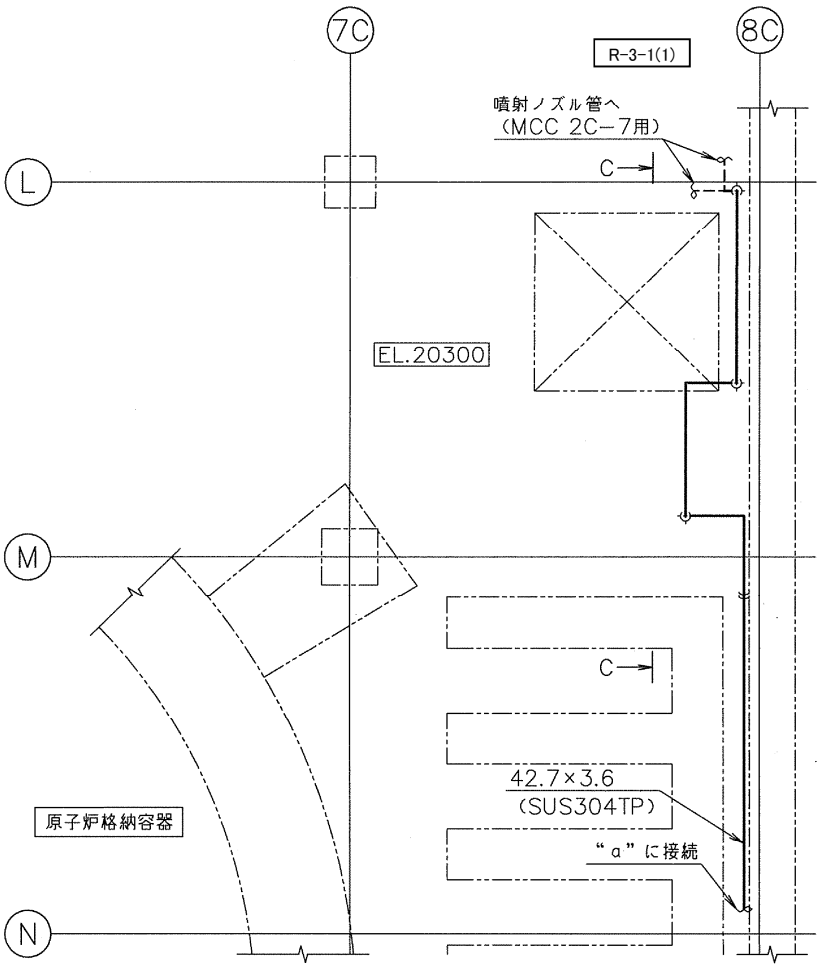

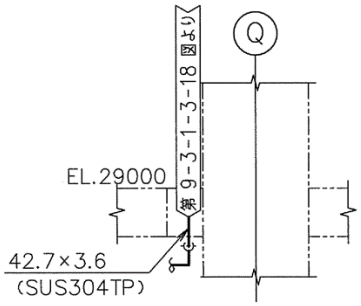

A～A矢視図

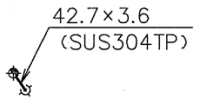

B～B矢視図

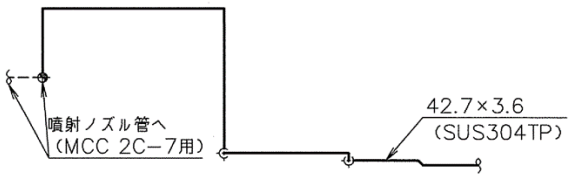

C～C矢視図

注1：太線は今回の申請範囲を示す。
注2：寸法はmmを示す。

工事計画認可申請	第 9-3-1-3-19 図
東海第二発電所	
名称	その他発電用原子炉の附属施設のうち 火災防護設備に係る 主配管の配置を明示した図面 （消火設備） (19/153)
日本原子力発電株式会社	

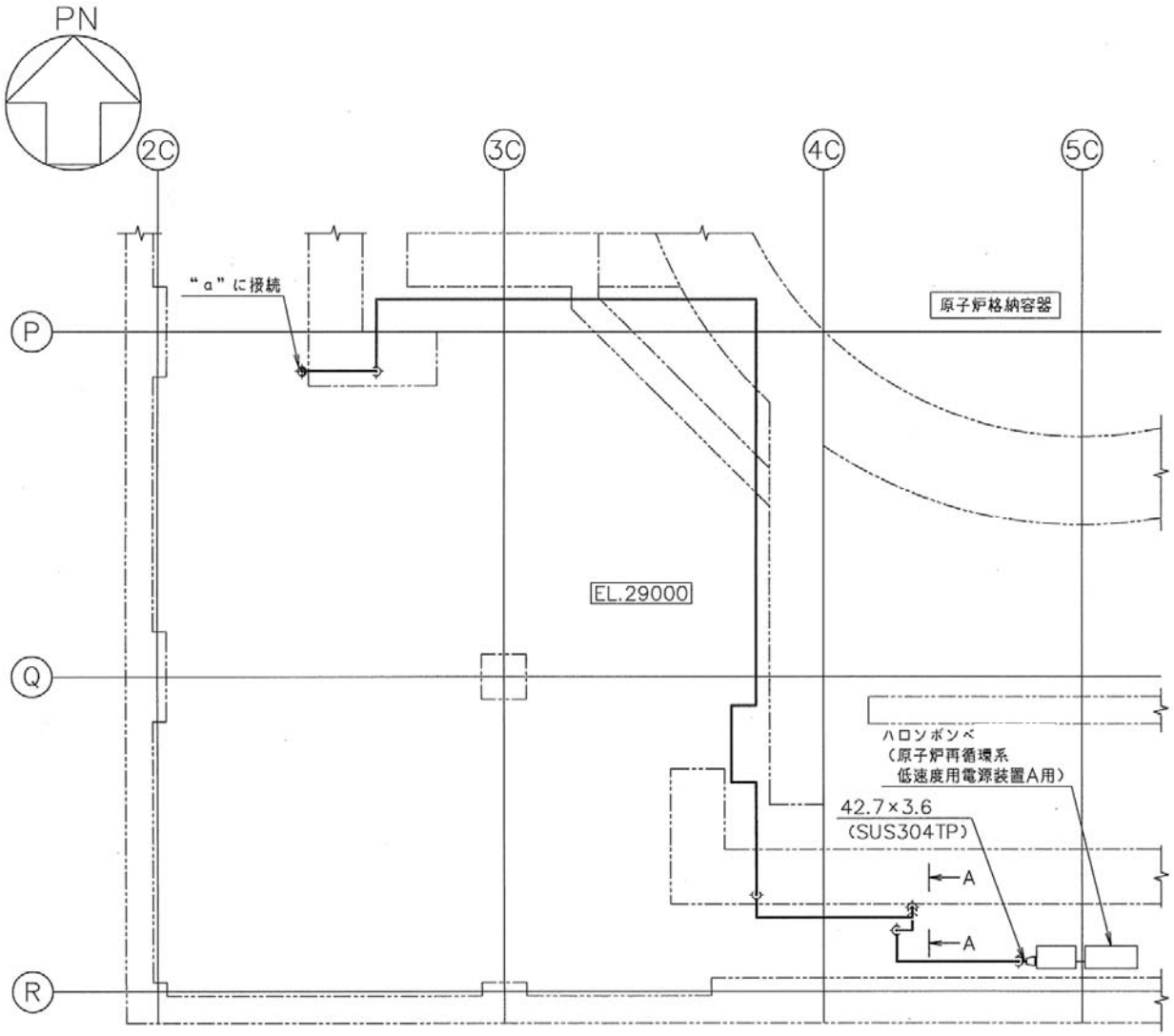

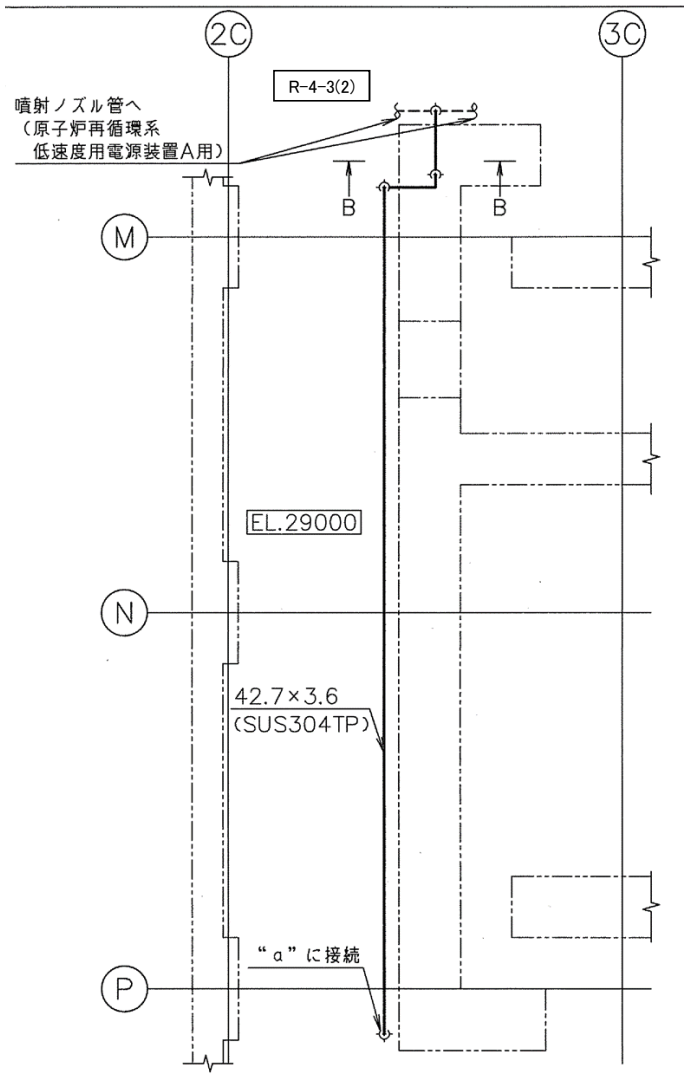

注1：太線は今回の申請範囲を示す。
注2：寸法はmmを示す。

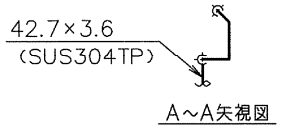

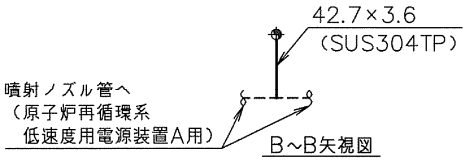

工事計画認可申請	第 9-3-1-3-20 図
東海第二発電所	
名称	その他発電用原子炉の附属施設のうち 火災防護設備に係る 主配管の配置を明示した図面 （消火設備） (20/153)
日本原子力発電株式会社	

8523

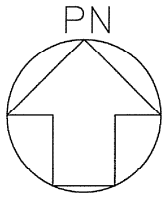

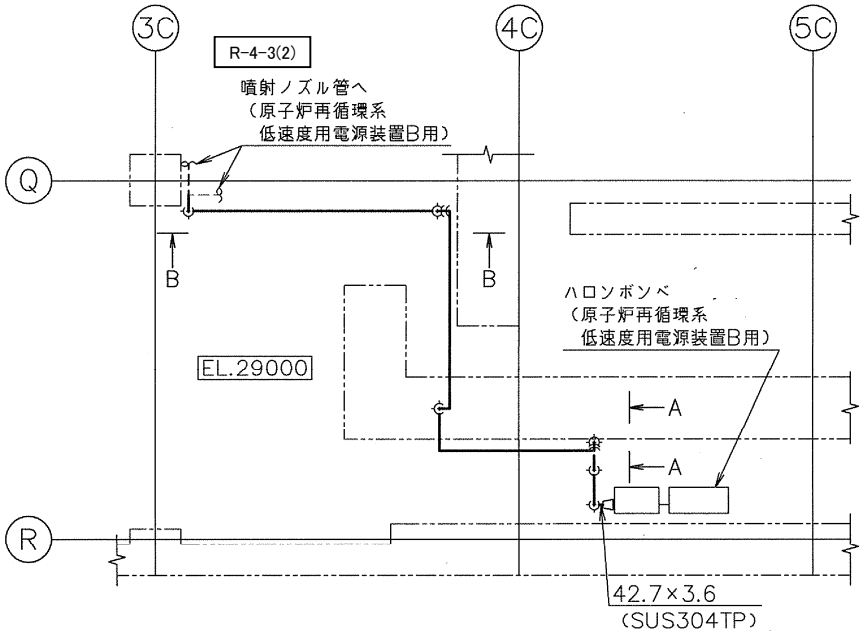

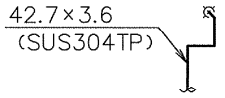

A～A矢視図

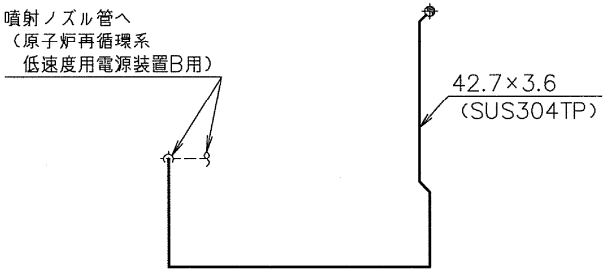

B～B矢視図

注1：太線は今回の申請範囲を示す。
注2：寸法はmmを示す。

工事計画認可申請	第 9-3-1-3-21 図
東海第二発電所	
名称	その他発電用原子炉の附属施設のうち 火災防護設備に係る 主配管の配置を明示した図面 （消火設備） (21/153)
日本原子力発電株式会社	

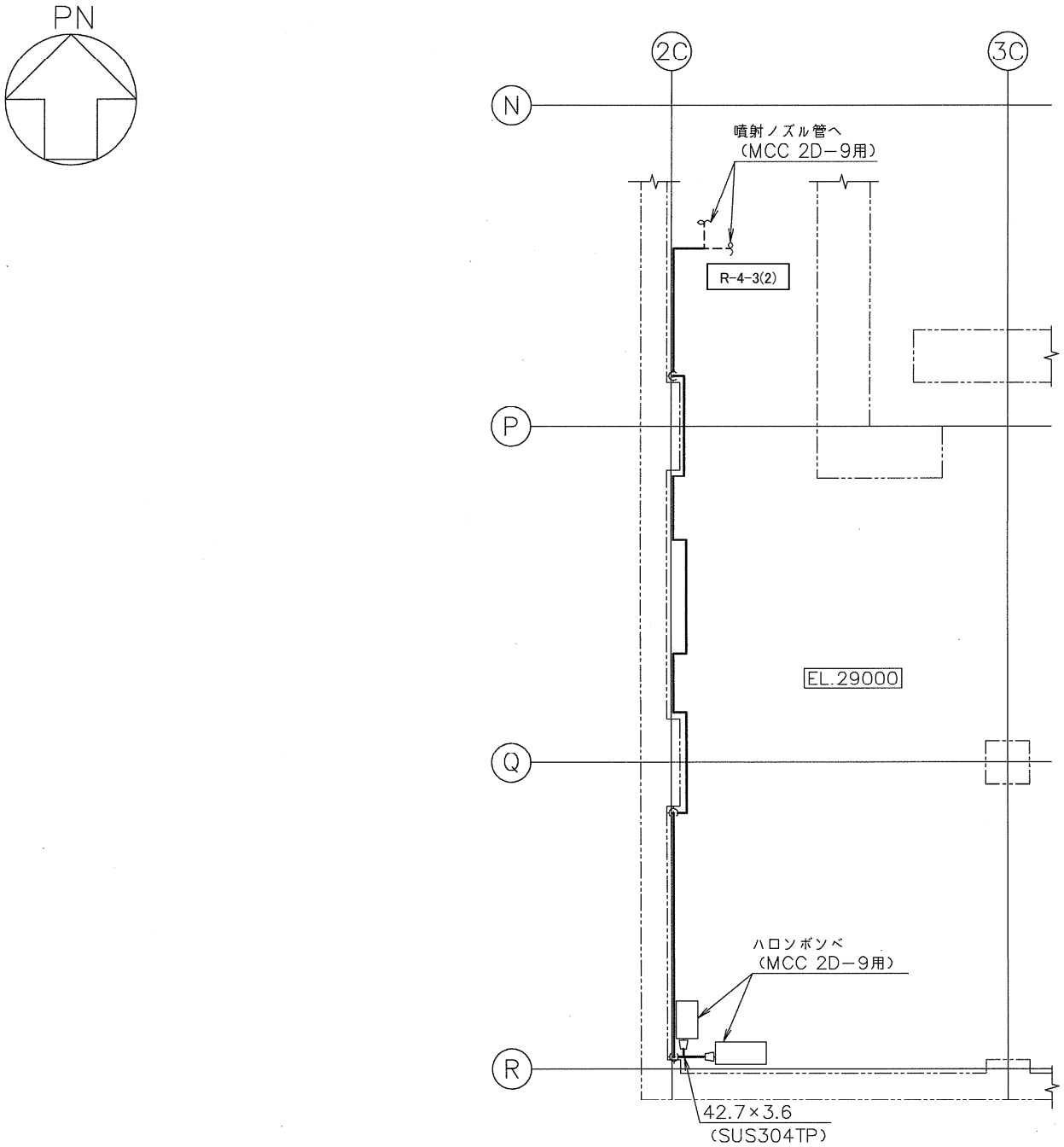

注1：太線は今回の申請範囲を示す。
注2：寸法はmmを示す。

工事計画認可申請	第 9-3-1-3-22 図
東海第二発電所	
名称	その他発電用原子炉の附属施設のうち 火災防護設備に係る 主配管の配置を明示した図面 （消火設備） (22/153)
日本原子力発電株式会社	

8523

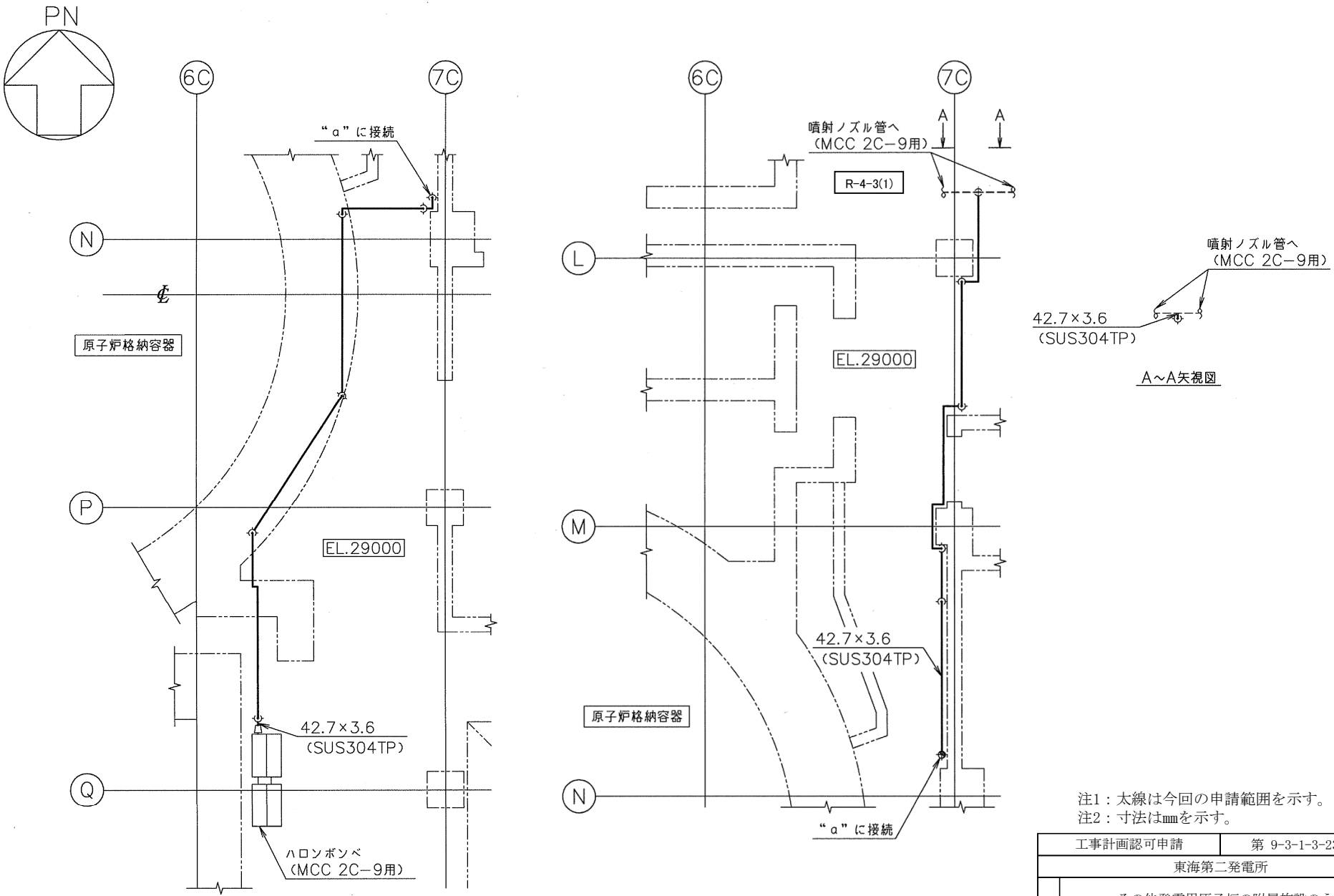

注1：太線は今回の申請範囲を示す。
注2：寸法はmmを示す。

工事計画認可申請	第 9-3-1-3-23 図
東海第二発電所	
名称	その他発電用原子炉の附属施設のうち 火災防護設備に係る 主配管の配置を明示した図面 （消火設備） (23/153)
日本原子力発電株式会社	

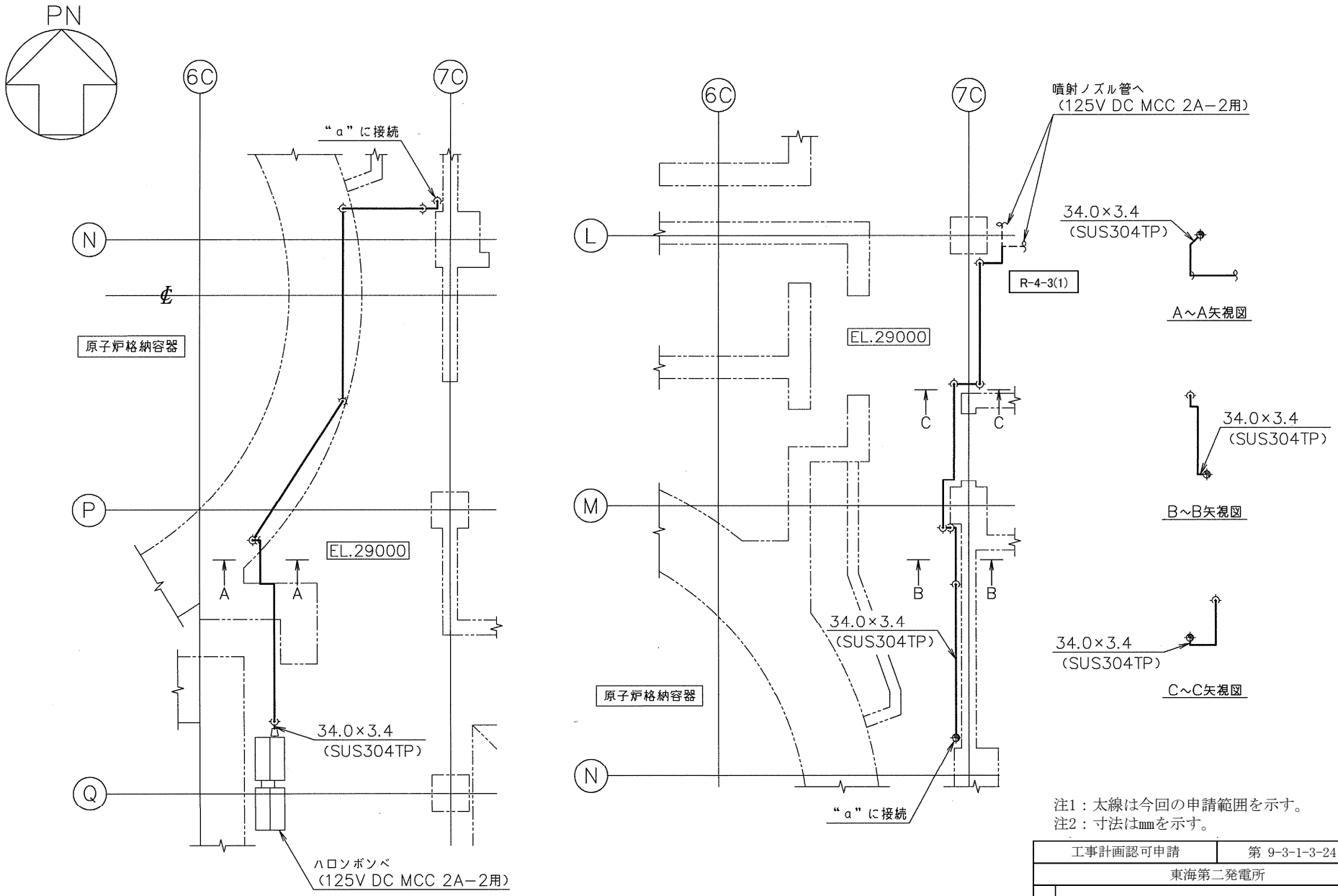

注1：太線は今回の申請範囲を示す。
注2：寸法はmmを示す。

工事計画認可申請	第 9-3-1-3-24 図
東海第二発電所	
名称	その他発電用原子炉の附属施設のうち 火災防護設備に係る 主配管の配置を明示した図面 （消火設備） (24/153)
日本原子力発電株式会社	

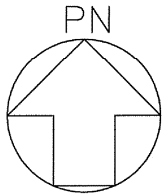

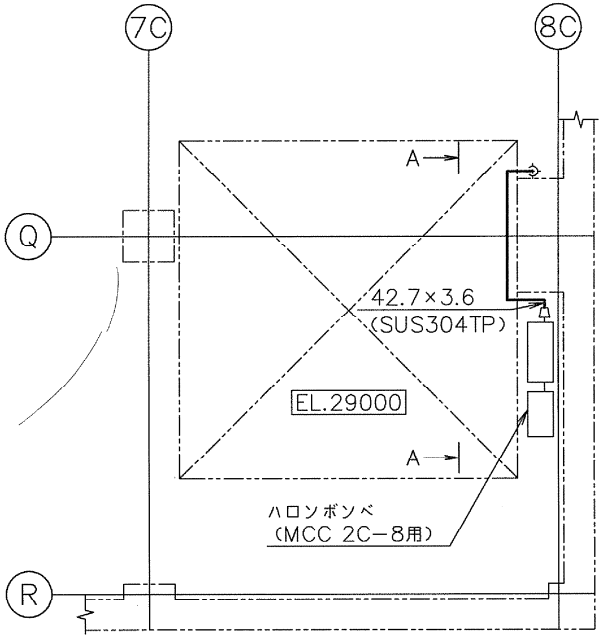

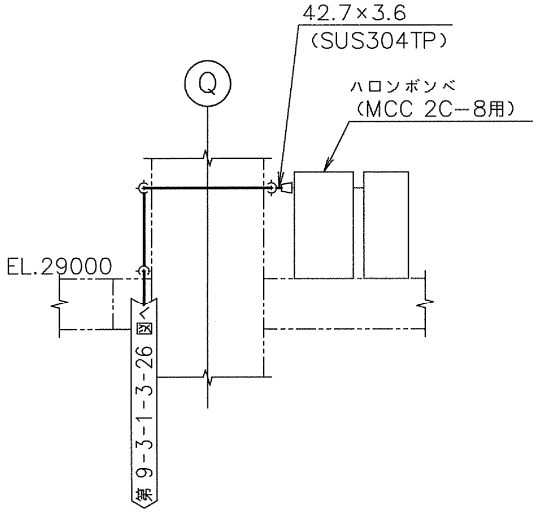

A～A矢視図

注1：太線は今回の申請範囲を示す。
注2：寸法はmmを示す。

工事計画認可申請	第 9-3-1-3-25 図
東海第二発電所	
名称	その他発電用原子炉の附属施設のうち 火災防護設備に係る 主配管の配置を明示した図面 （消火設備） (25/153)
日本原子力発電株式会社	

8523

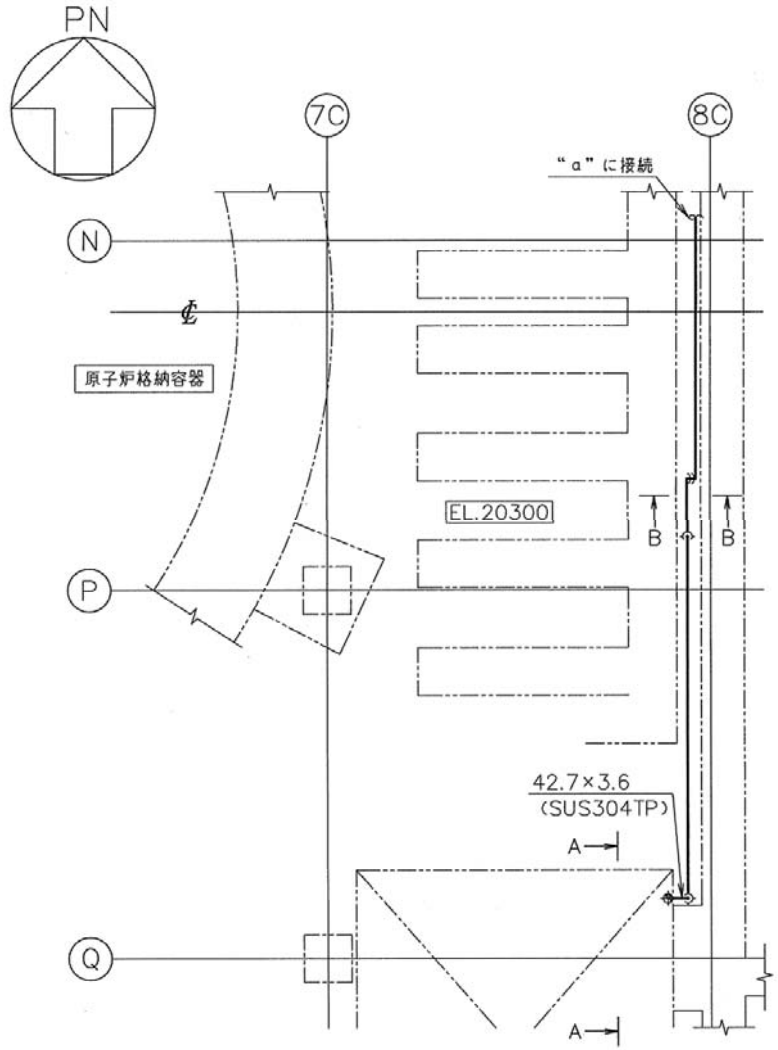

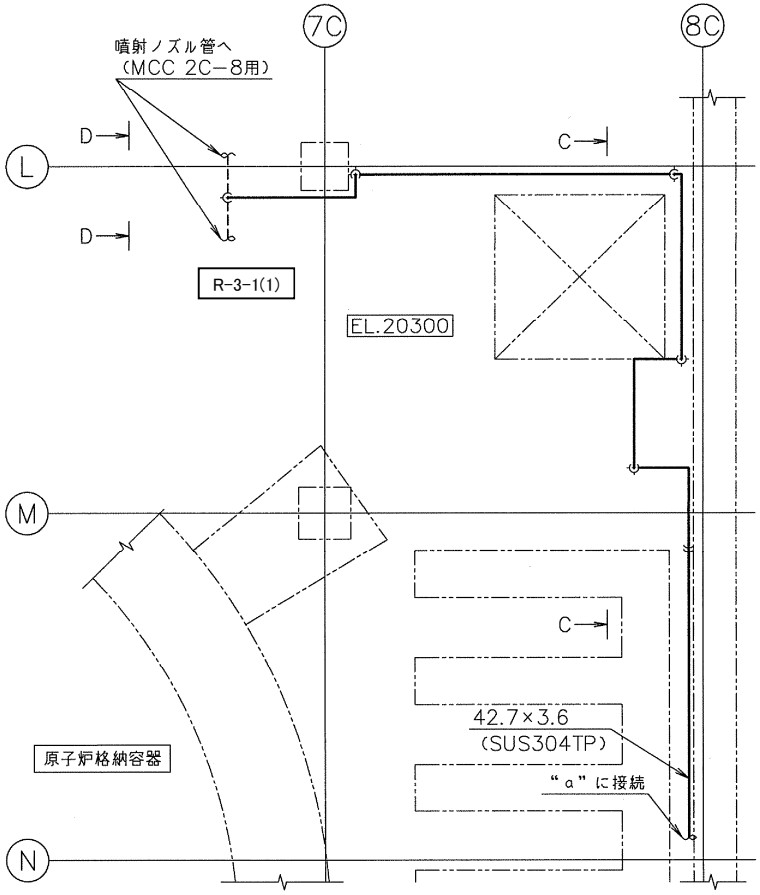

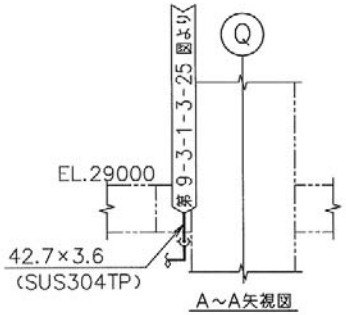

A～A矢視図

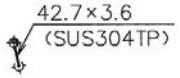

B～B矢視図

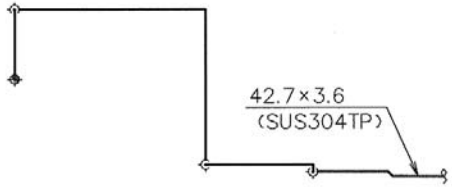

C～C矢視図

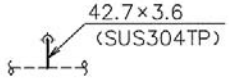

D～D矢視図

注1：太線は今回の申請範囲を示す。
注2：寸法はmmを示す。

工事計画認可申請	第 9-3-1-3-26 図
東海第二発電所	
名称	その他発電用原子炉の附属施設のうち 火災防護設備に係る 主配管の配置を明示した図面 （消火設備） (26/153)
日本原子力発電株式会社	

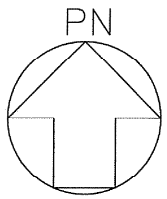

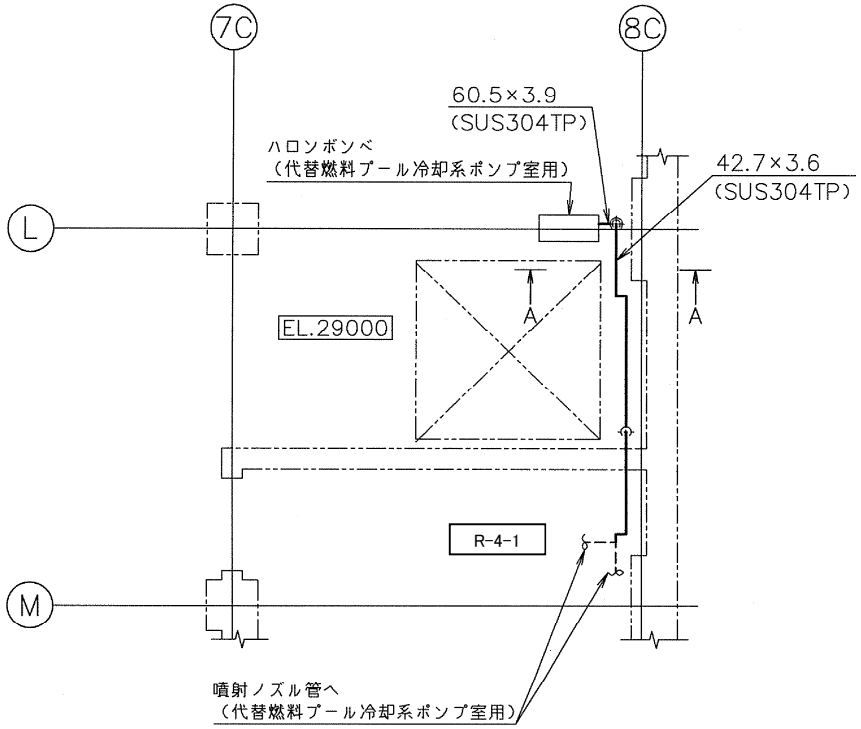

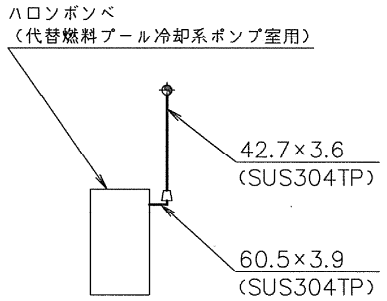

A～A矢視図

注1：太線は今回の申請範囲を示す。
注2：寸法はmmを示す。

工事計画認可申請	第 9-3-1-3-27 図
東海第二発電所	
名称	その他発電用原子炉の附属施設のうち 火災防護設備に係る 主配管の配置を明示した図面 （消火設備）（27/153）
日本原子力発電株式会社	

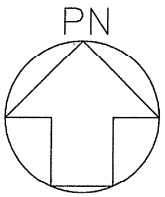

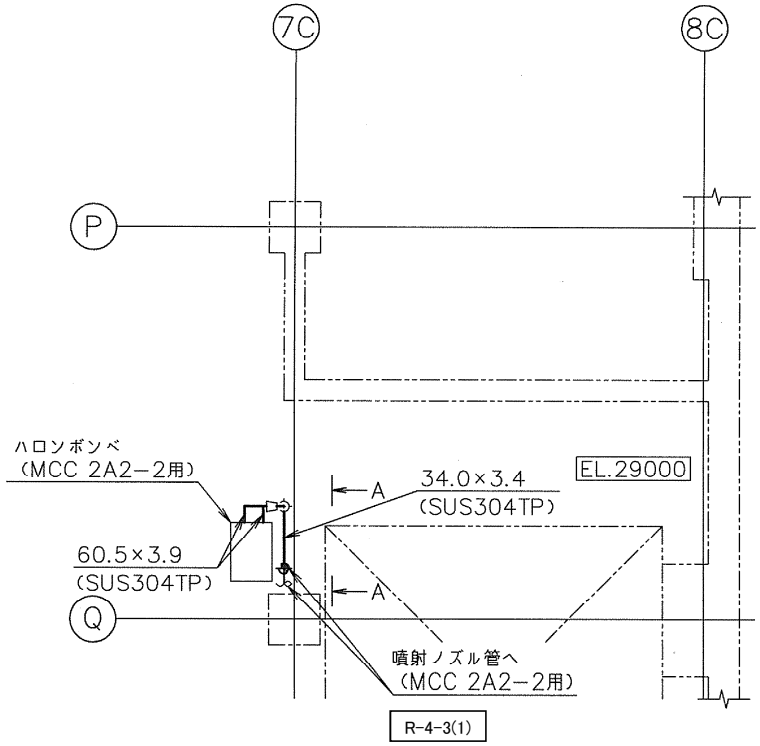

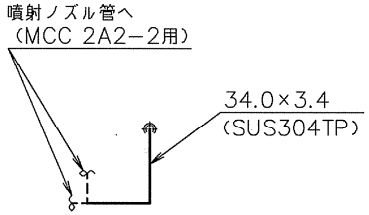

A～A矢視図

注1：太線は今回の申請範囲を示す。
注2：寸法はmmを示す。

工事計画認可申請	第 9-3-1-3-28 図
東海第二発電所	
名称	その他発電用原子炉の附属施設のうち 火災防護設備に係る 主配管の配置を明示した図面 （消火設備） (28/153)
日本原子力発電株式会社	

8523

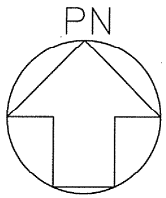

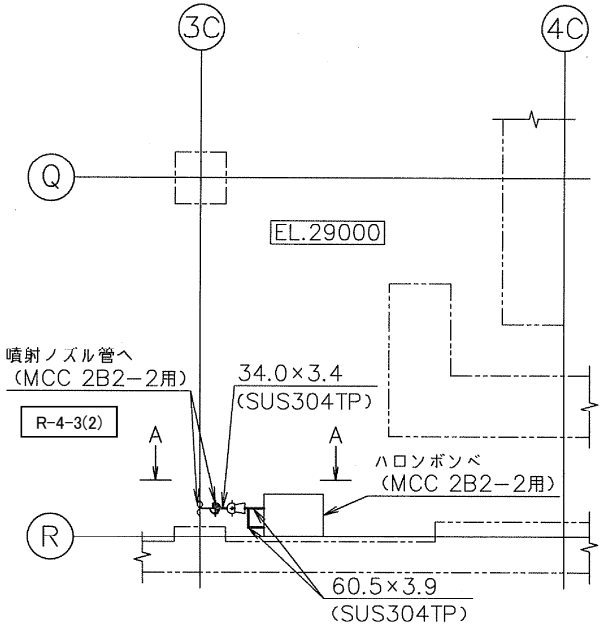

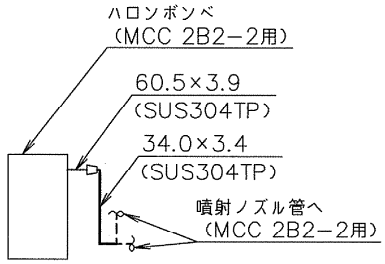

A～A矢視図

注1：太線は今回の申請範囲を示す。
注2：寸法はmmを示す。

工事計画認可申請	第 9-3-1-3-29 図
東海第二発電所	
名称	その他発電用原子炉の附属施設のうち 火災防護設備に係る 主配管の配置を明示した図面 （消火設備） (29/153)
日本原子力発電株式会社	

8523

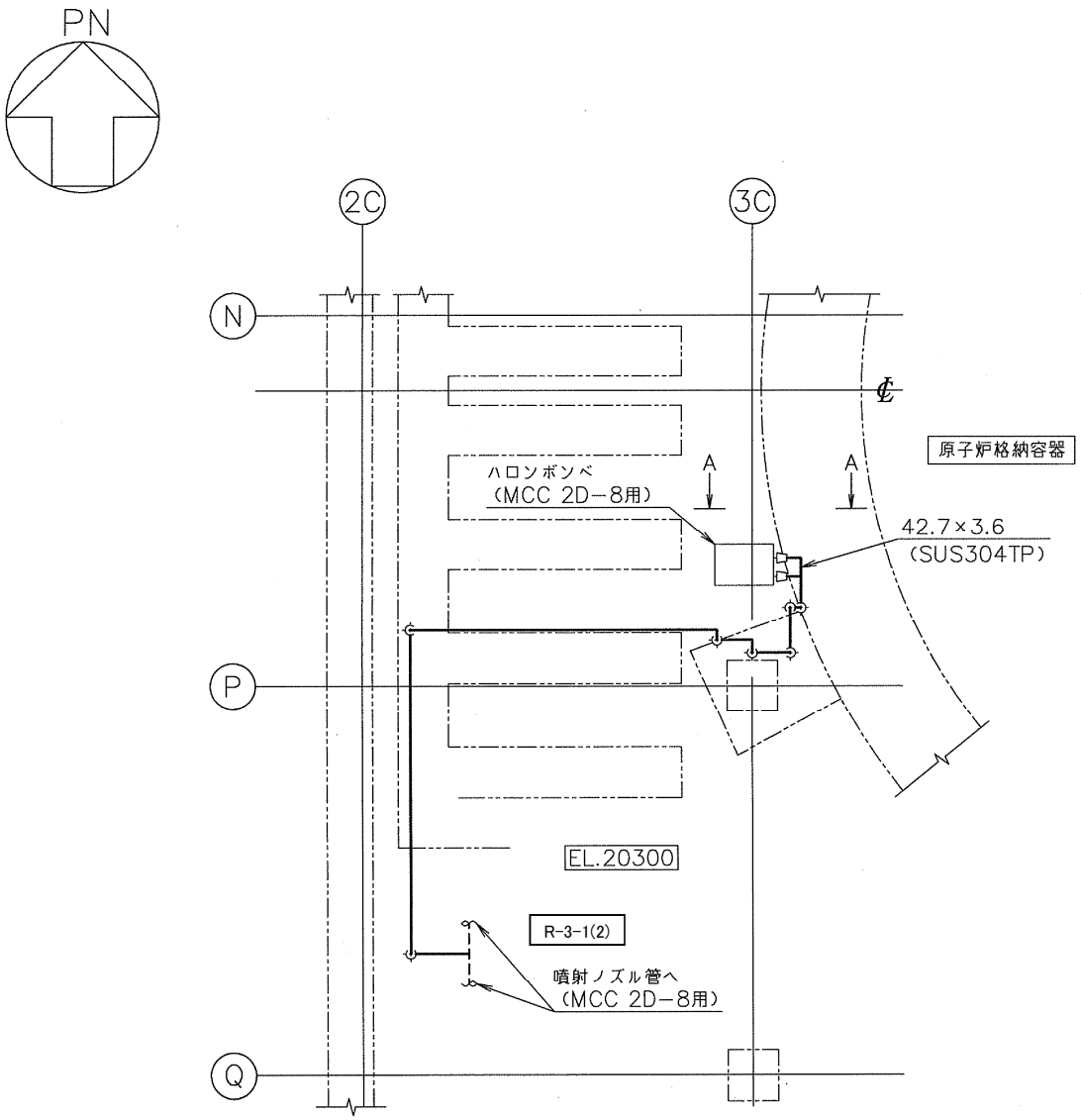

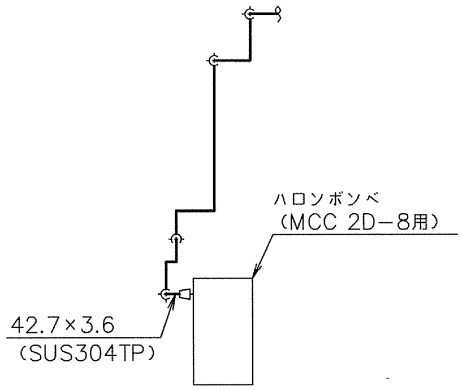

A～A矢視図

注1：太線は今回の申請範囲を示す。
注2：寸法はmmを示す。

工事計画認可申請	第 9-3-1-3-30 図
東海第二発電所	
名称	その他発電用原子炉の附属施設のうち 火災防護設備に係る 主配管の配置を明示した図面 （消火設備） (30/153)
日本原子力発電株式会社	

8523

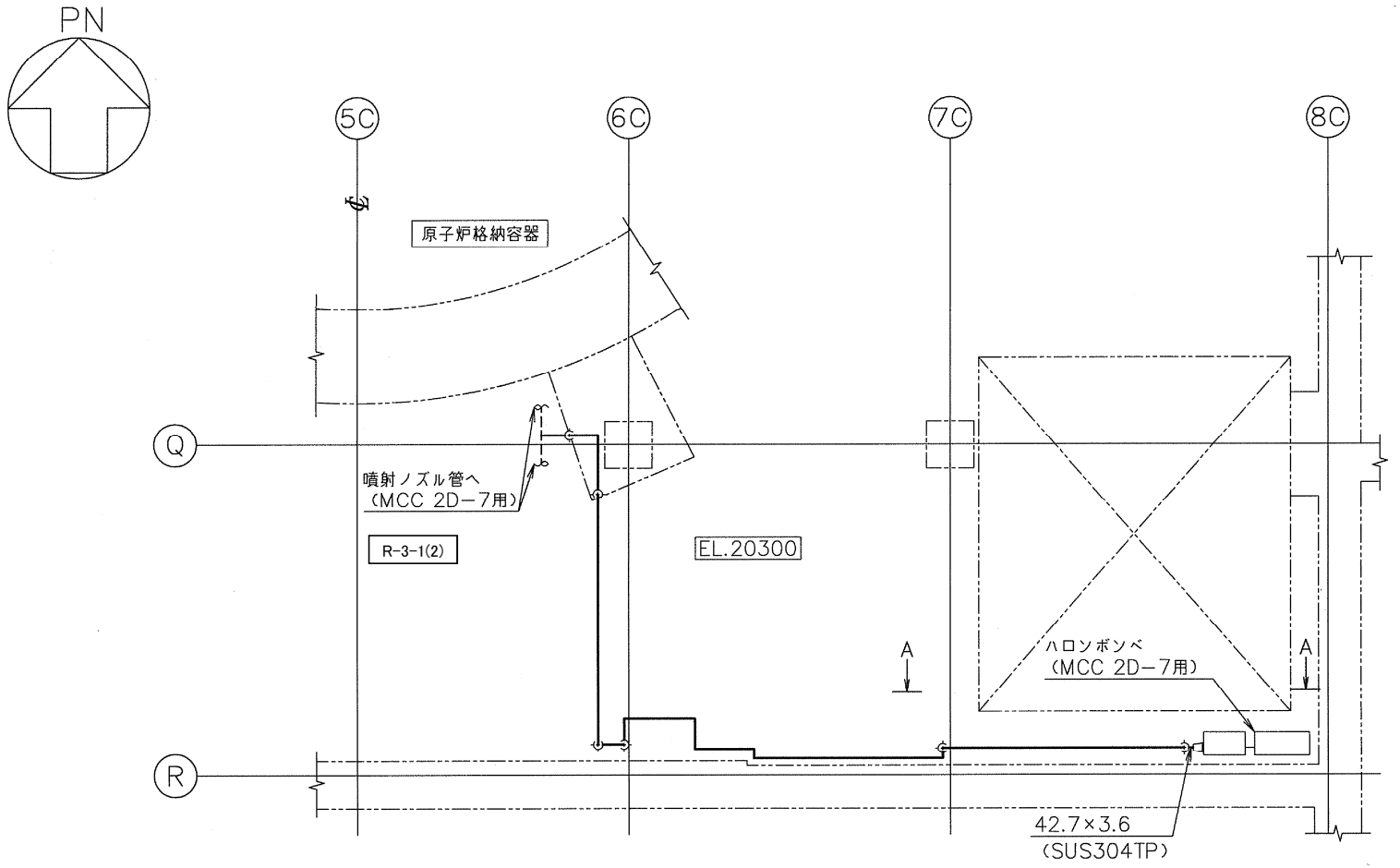

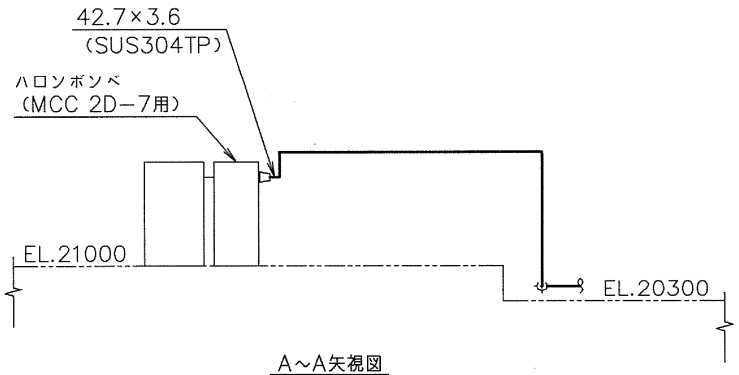

A～A矢視図

注1：太線は今回の申請範囲を示す。
注2：寸法はmmを示す。

工事計画認可申請	第 9-3-1-3-31 図
東海第二発電所	
名称	その他発電用原子炉の附属施設のうち 火災防護設備に係る 主配管の配置を明示した図面 （消火設備） (31/153)
日本原子力発電株式会社	

8523

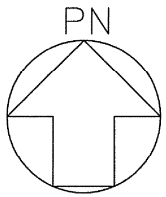

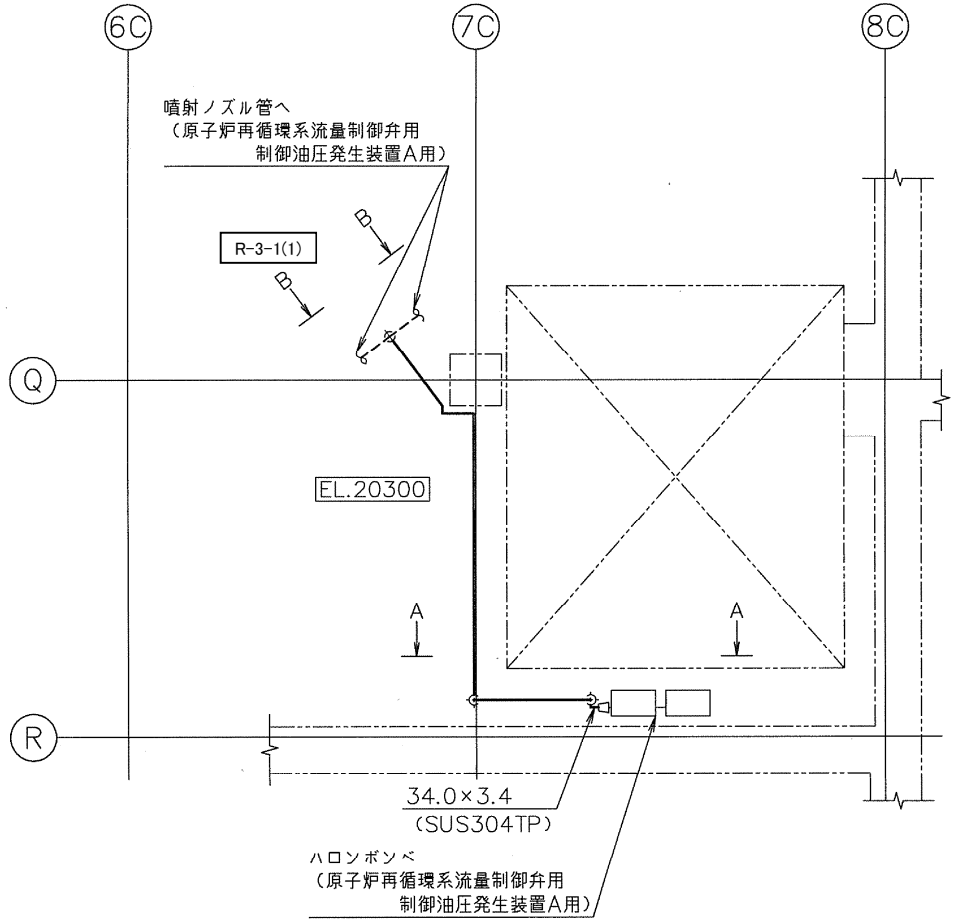

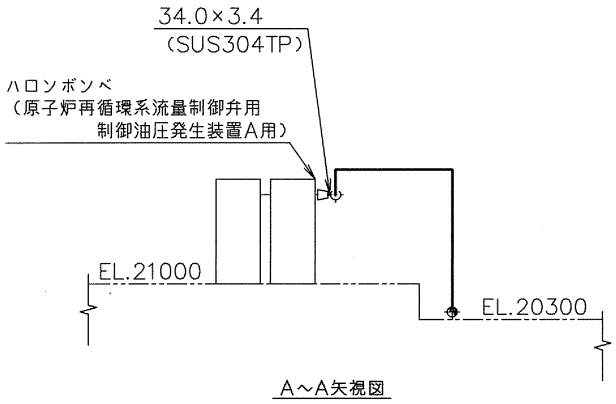

A～A矢視図

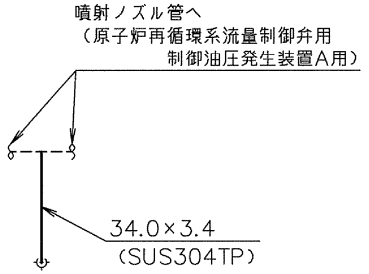

B～B矢視図

注1：太線は今回の申請範囲を示す。
注2：寸法はmmを示す。

工事計画認可申請	第 9-3-1-3-32 図
東海第二発電所	
名称	その他発電用原子炉の附属施設のうち 火災防護設備に係る 主配管の配置を明示した図面 （消火設備） (32/153)
日本原子力発電株式会社	

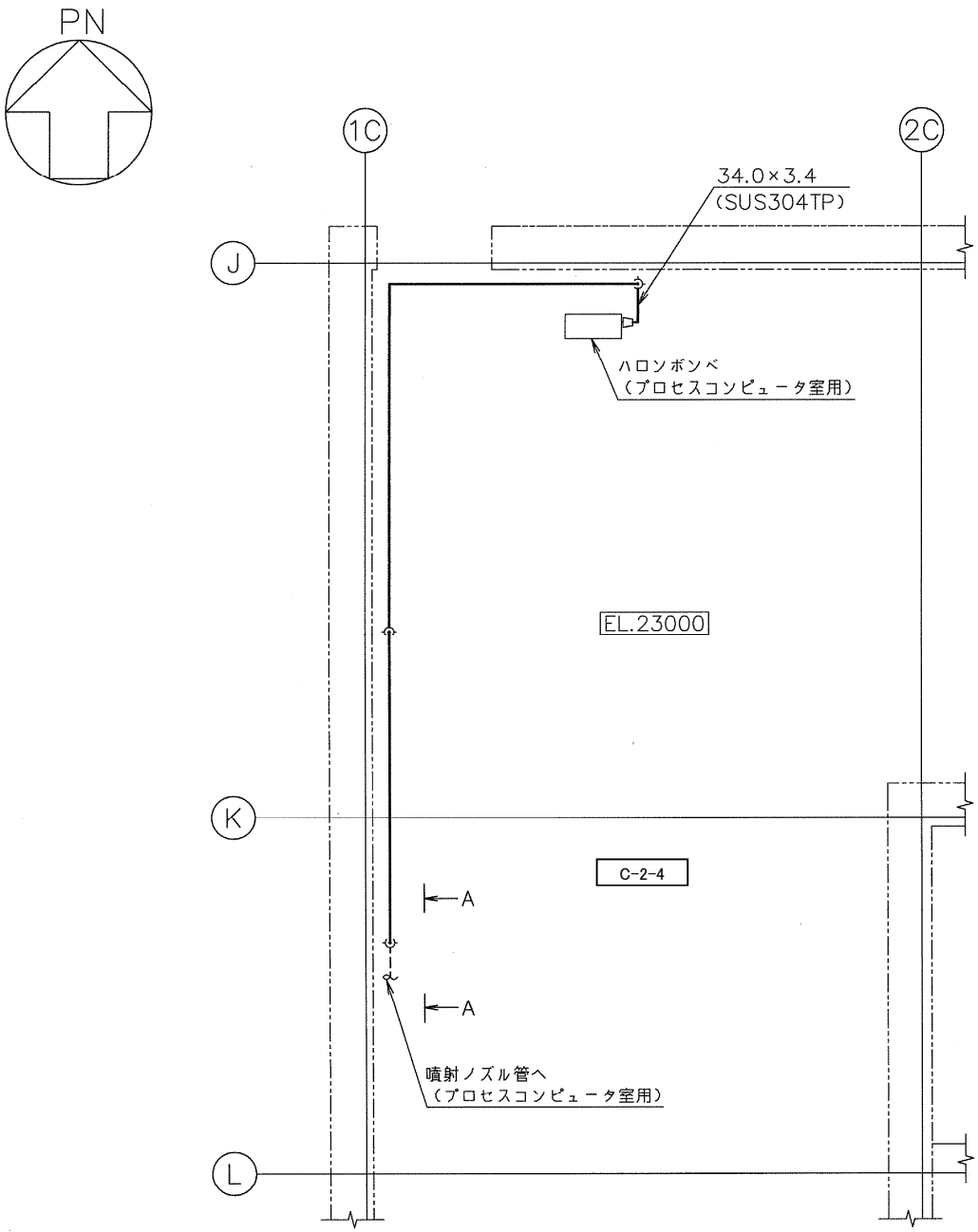

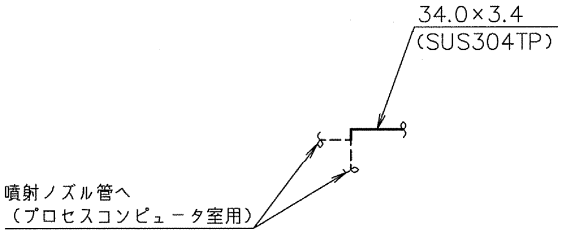

A～A矢視図

注1：太線は今回の申請範囲を示す。
注2：寸法はmmを示す。

工事計画認可申請	第 9-3-1-3-33 図
東海第二発電所	
名称	その他発電用原子炉の附属施設のうち 火災防護設備に係る 主配管の配置を明示した図面 (消火設備) (33/153)
日本原子力発電株式会社	

8523

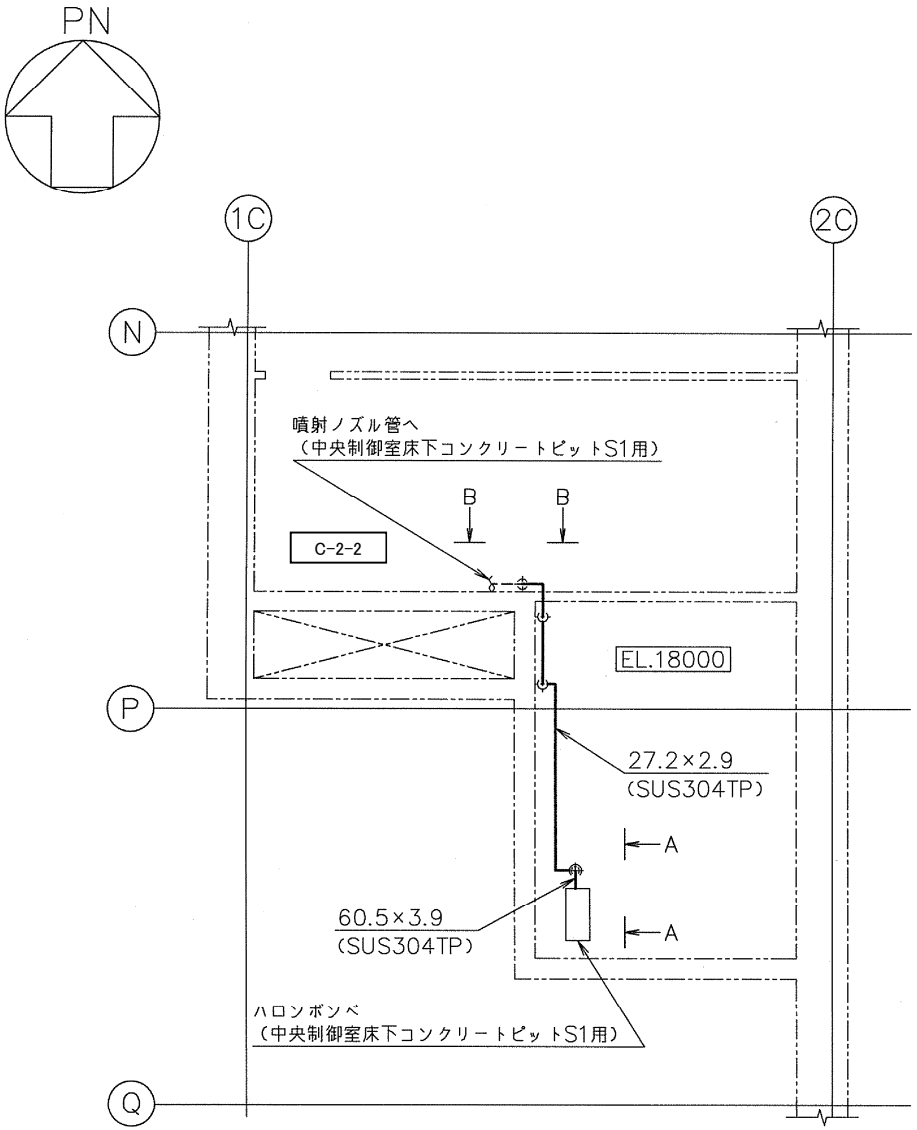

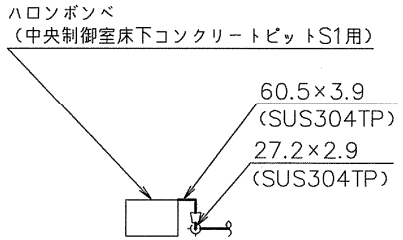

A～A矢視図

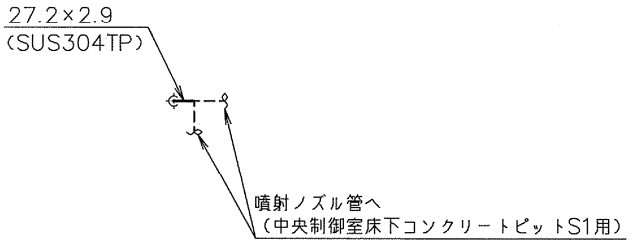

B～B矢視図

注1：太線は今回の申請範囲を示す。
注2：寸法はmmを示す。

工事計画認可申請	第 9-3-1-3-34 図
東海第二発電所	
名称	その他発電用原子炉の附属施設のうち 火災防護設備に係る 主配管の配置を明示した図面 （消火設備） (34/153)
日本原子力発電株式会社	

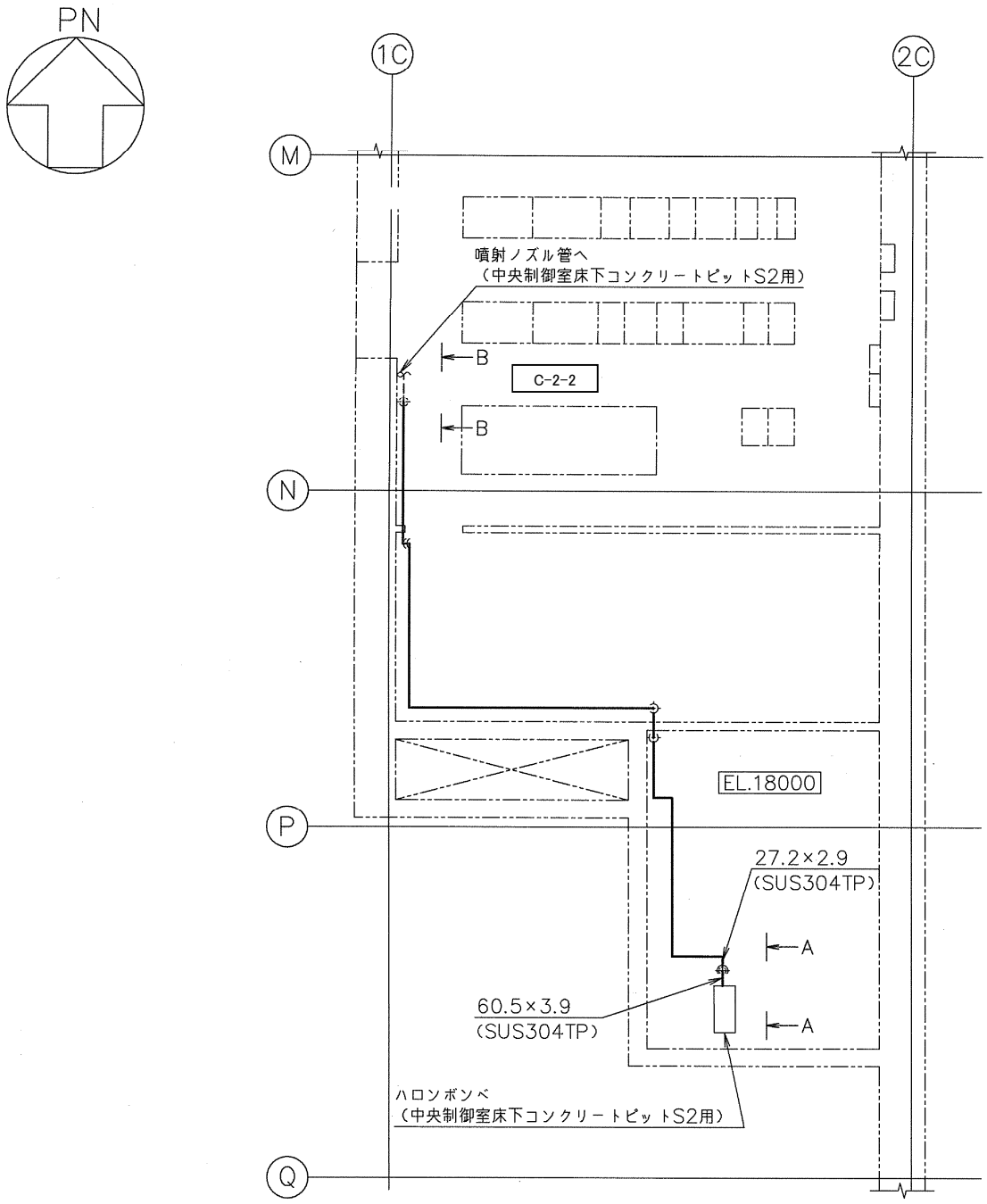

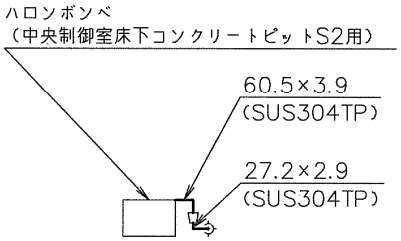

A～A矢視図

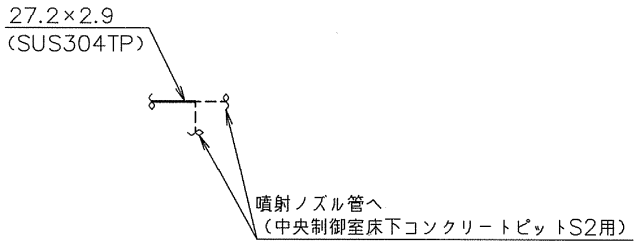

B～B矢視図

注1：太線は今回の申請範囲を示す。
注2：寸法はmmを示す。

工事計画認可申請	第 9-3-1-3-35 図
東海第二発電所	
名称	その他発電用原子炉の附属施設のうち 火災防護設備に係る 主配管の配置を明示した図面 （消火設備） (35/153)
日本原子力発電株式会社	

8523

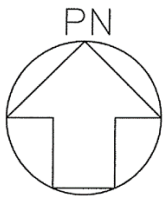

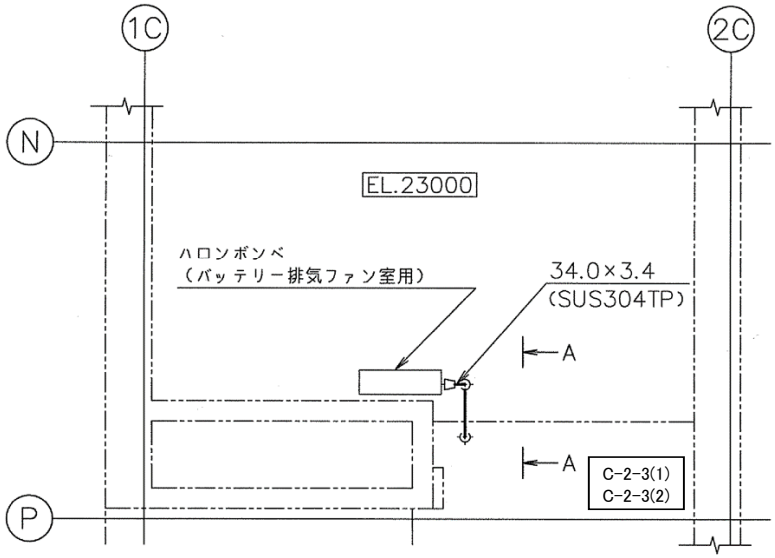

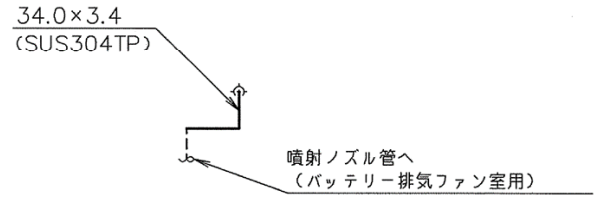

A～A矢視図

注1：太線は今回の申請範囲を示す。
注2：寸法はmmを示す。

工事計画認可申請	第 9-3-1-3-36 図
東海第二発電所	
名称	その他発電用原子炉の附属施設のうち 火災防護設備に係る 主配管の配置を明示した図面 （消火設備） (36/153)
日本原子力発電株式会社	

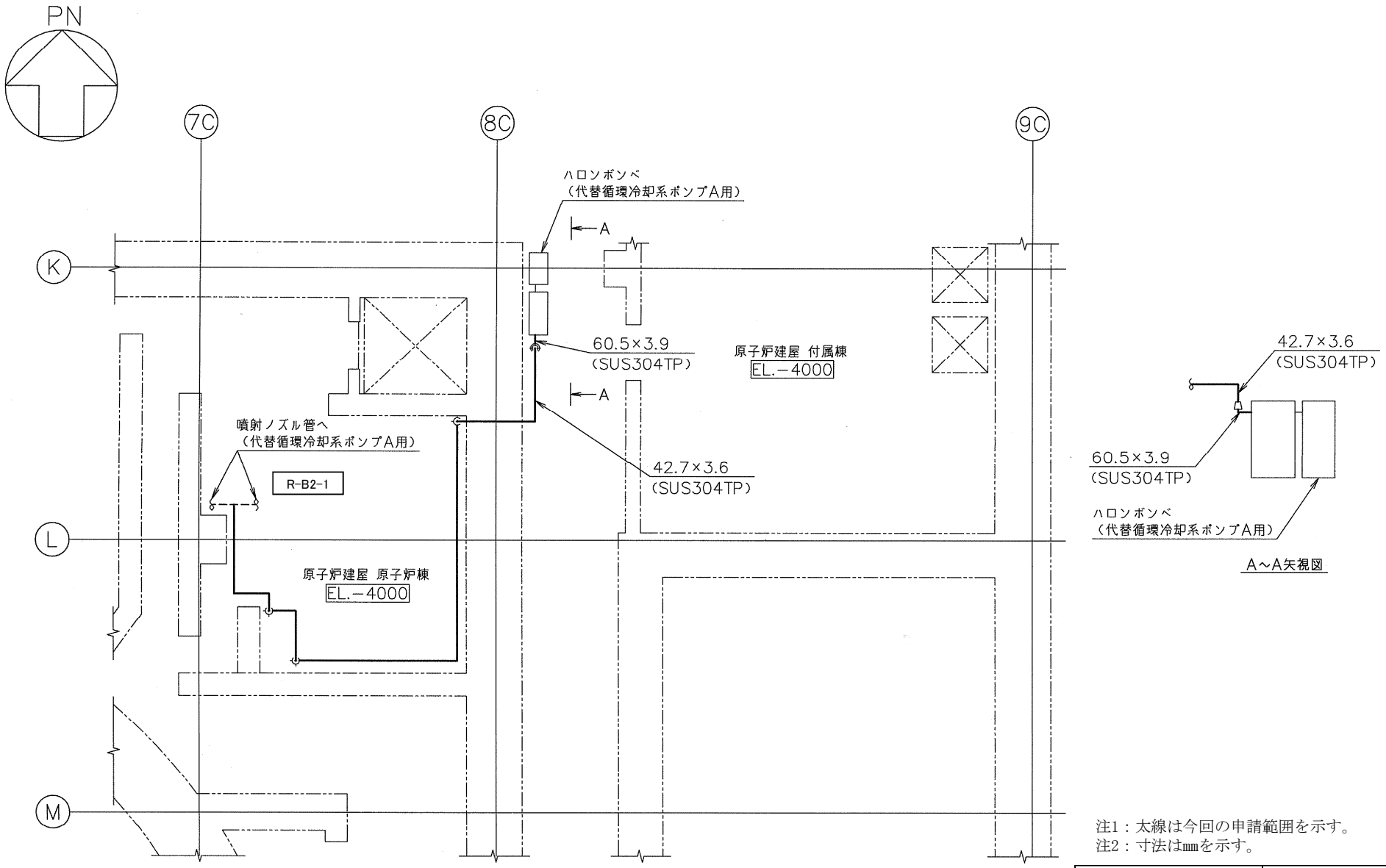

注1：太線は今回の申請範囲を示す。
注2：寸法はmmを示す。

工事計画認可申請	第 9-3-1-3-37 図
東海第二発電所	
名称	その他発電用原子炉の附属施設のうち 火災防護設備に係る 主配管の配置を明示した図面 （消火設備） (37/153)
日本原子力発電株式会社	

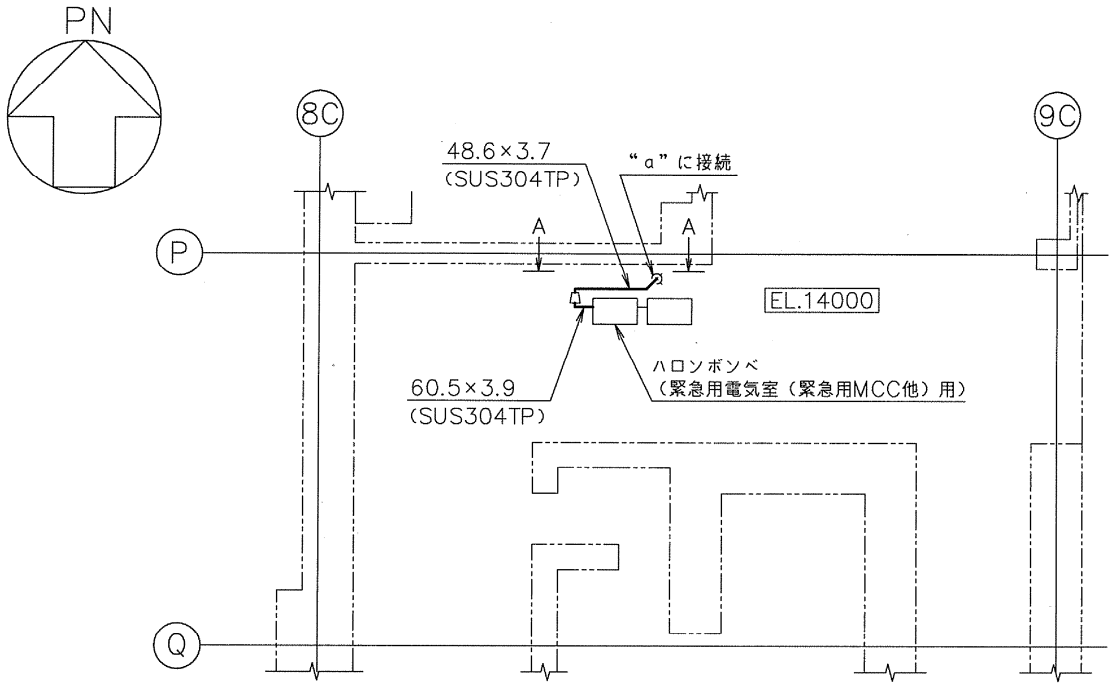

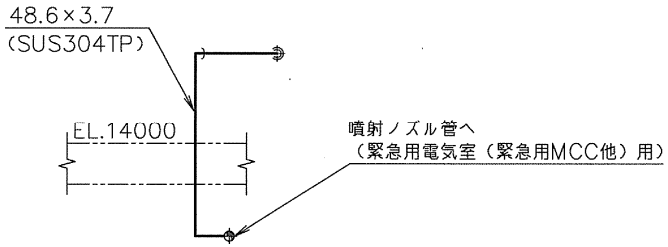

A～A矢視図

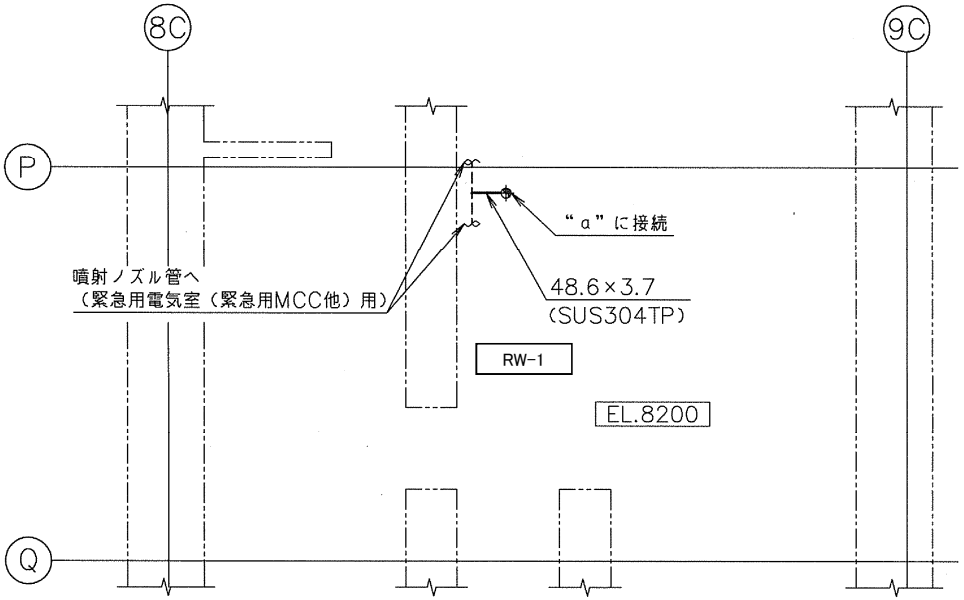

注1：太線は今回の申請範囲を示す。
注2：寸法は㎜を示す。

工事計画認可申請	第 9-3-1-3-38 図
東海第二発電所	
名称	その他発電用原子炉の附属施設のうち 火災防護設備に係る 主配管の配置を明示した図面 (消火設備) (38/153)
日本原子力発電株式会社	

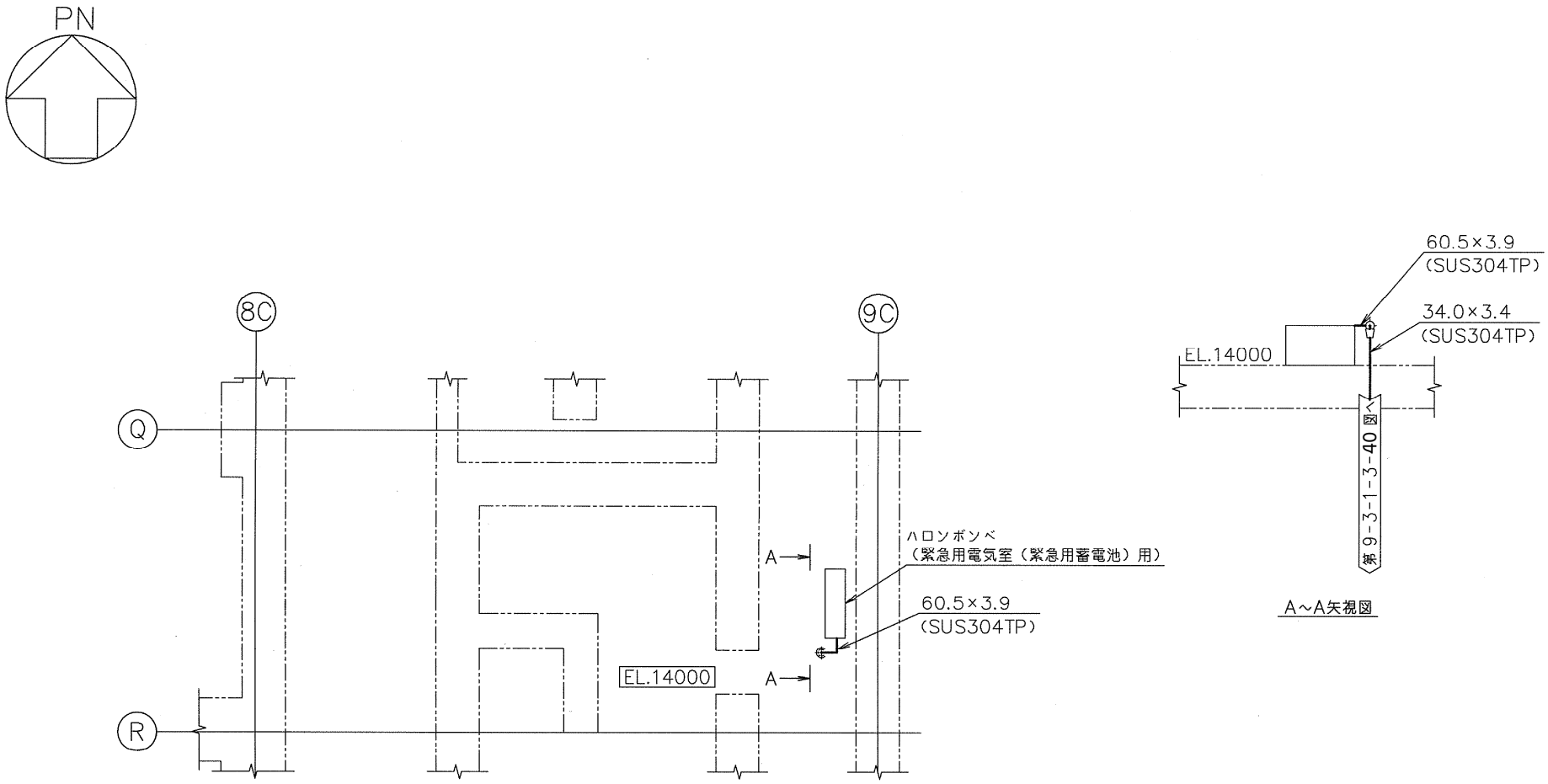

注1：太線は今回の申請範囲を示す。
注2：寸法はmmを示す。

工事計画認可申請	第 9-3-1-3-39 図
東海第二発電所	
名称	その他発電用原子炉の附属施設のうち 火災防護設備に係る 主配管の配置を明示した図面 （消火設備） (39/153)
日本原子力発電株式会社	

8523

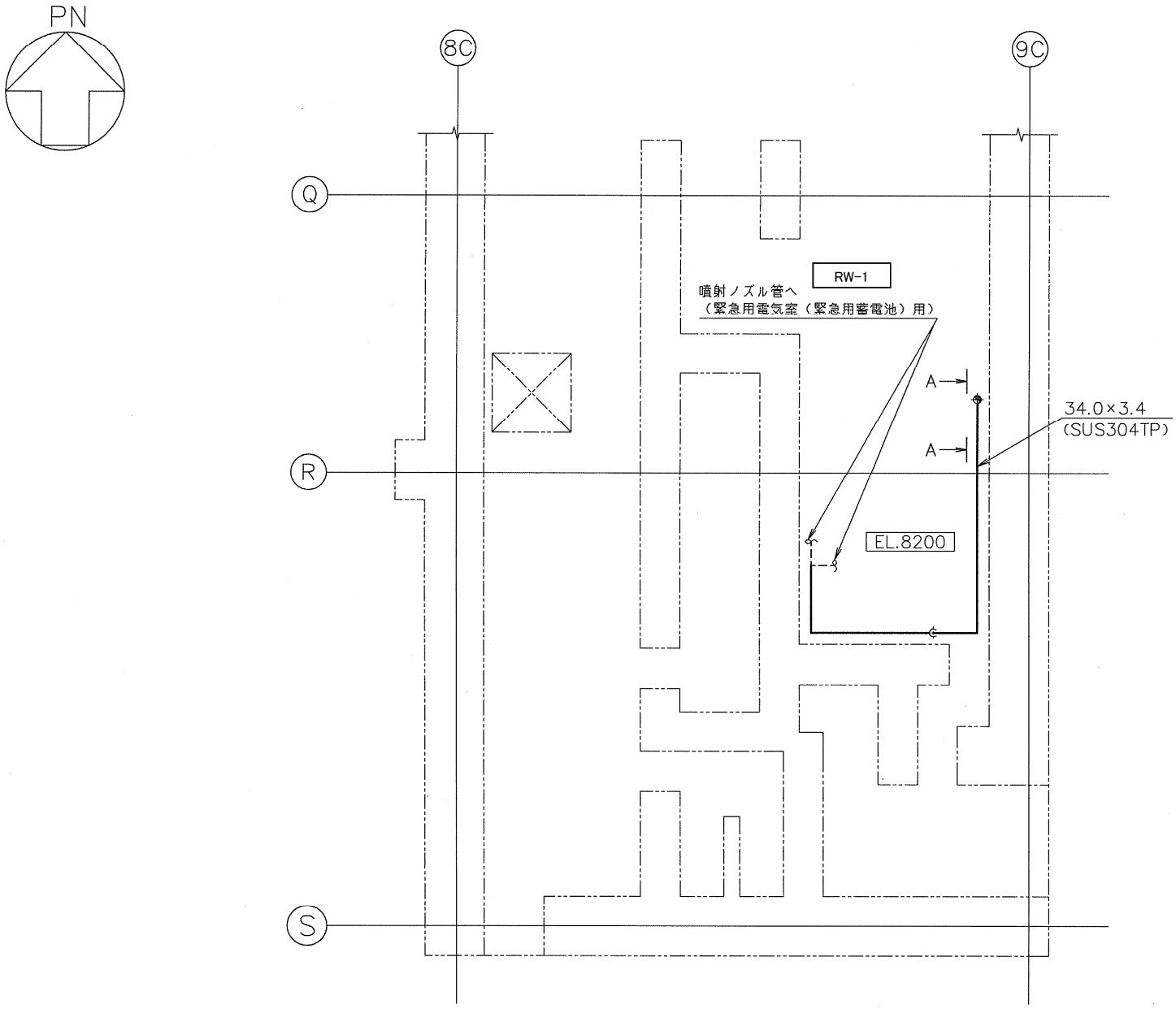

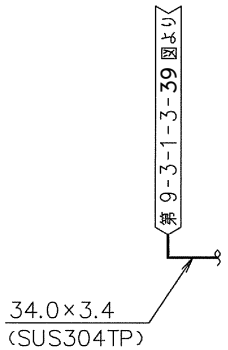

A～A矢視図

注1：太線は今回の申請範囲を示す。
注2：寸法はmmを示す。

工事計画認可申請	第 9-3-1-3-40 図
東海第二発電所	
名称	その他発電用原子炉の附属施設のうち 火災防護設備に係る 主配管の配置を明示した図面 （消火設備） (40/153)
日本原子力発電株式会社	

8523

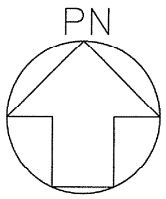

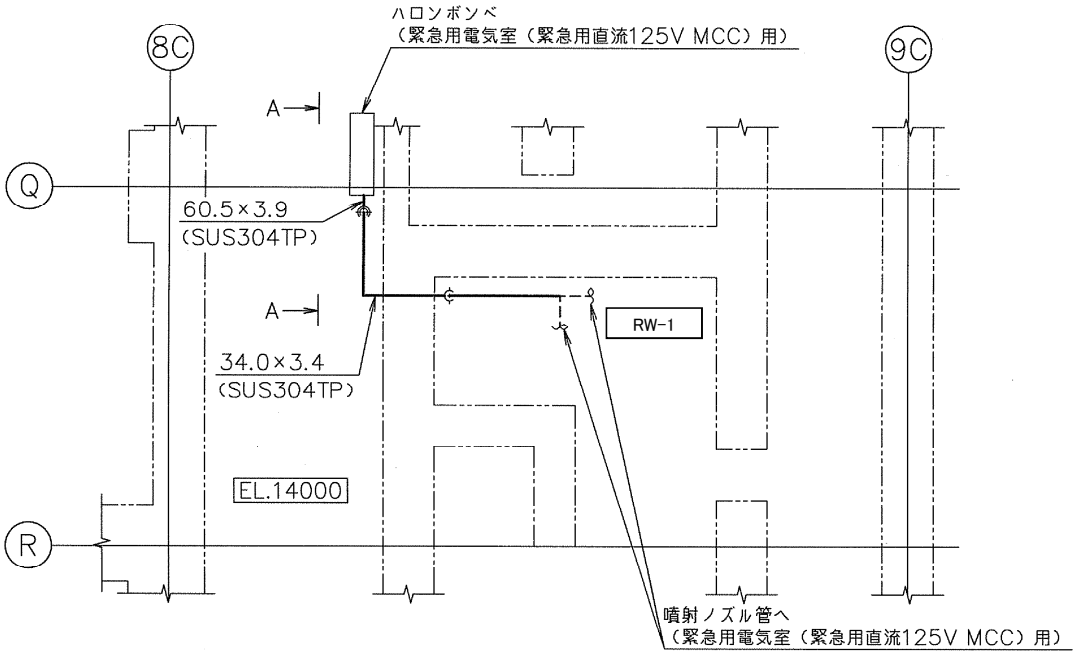

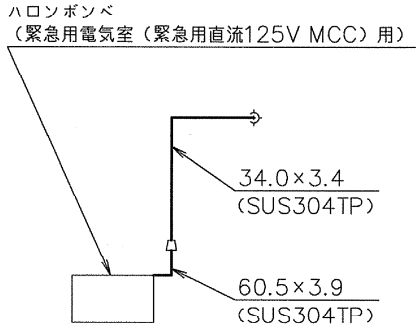

A～A矢視図

注1：太線は今回の申請範囲を示す。
注2：寸法はmmを示す。

工事計画認可申請	第 9-3-1-3-41 図
東海第二発電所	
名称	その他発電用原子炉の附属施設のうち 火災防護設備に係る 主配管の配置を明示した図面 （消火設備） (41/153)
日本原子力発電株式会社	

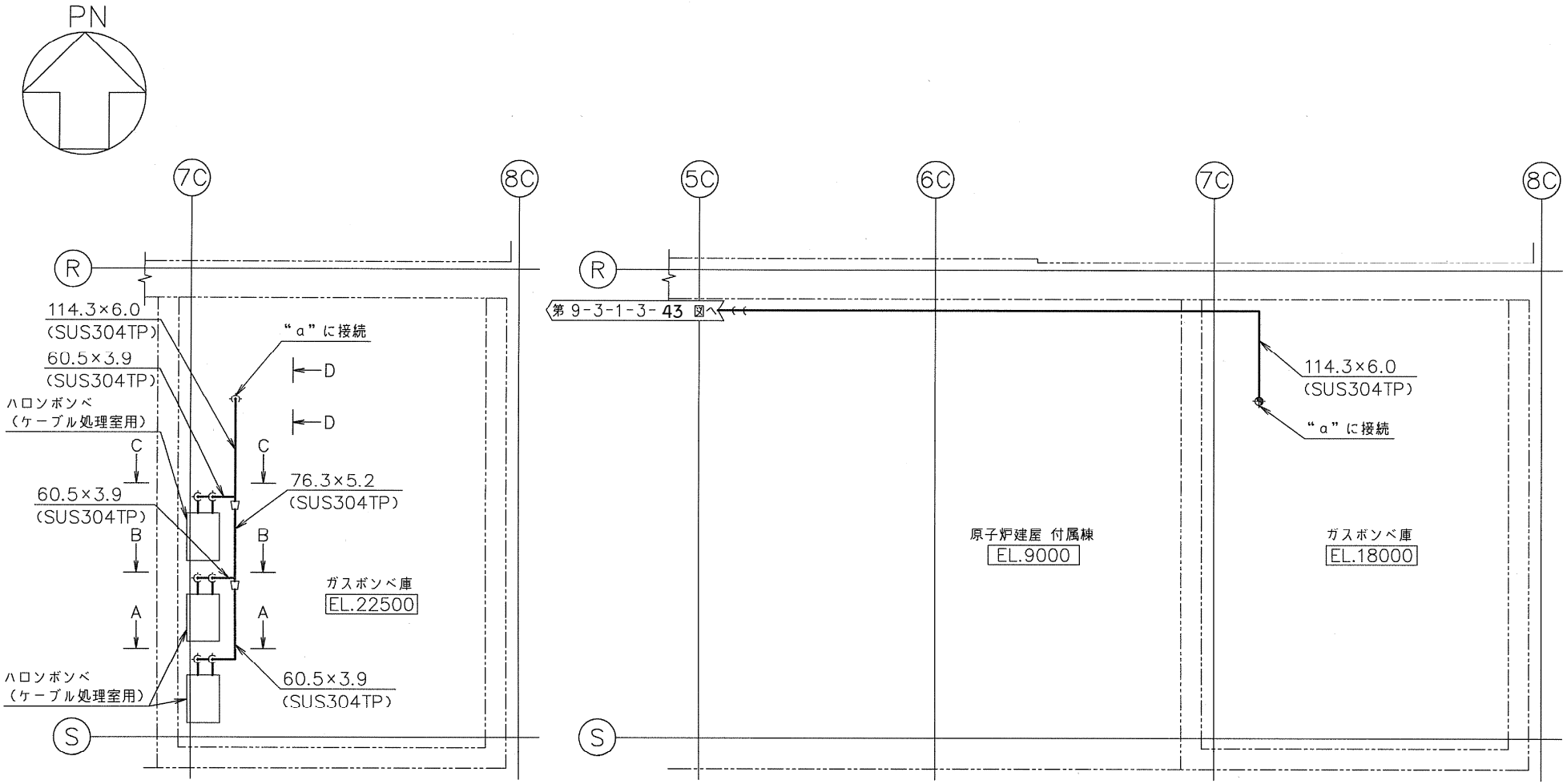

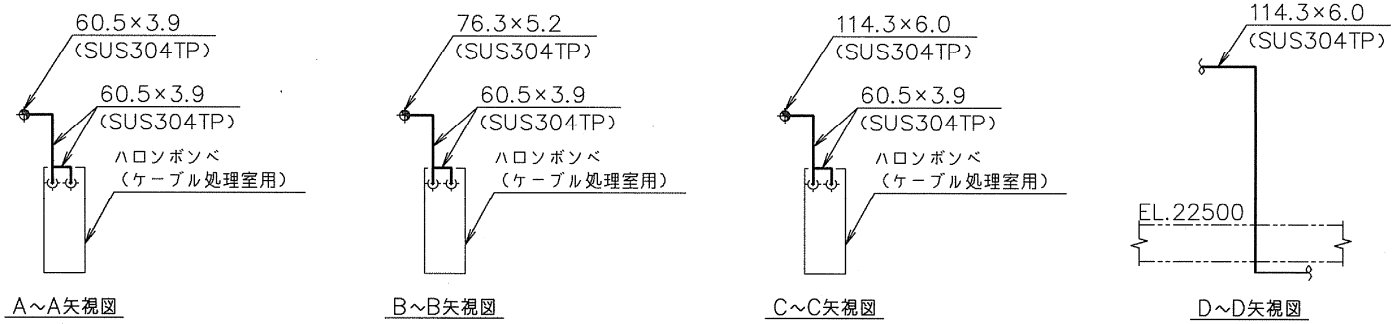

注1：太線は今回の申請範囲を示す。
注2：寸法は㎜を示す。

工事計画認可申請	第 9-3-1-3-42 図
東海第二発電所	
名称	その他発電用原子炉の附属施設のうち 火災防護設備に係る 主配管の配置を明示した図面 （消火設備） (42/153)
日本原子力発電株式会社	

8523

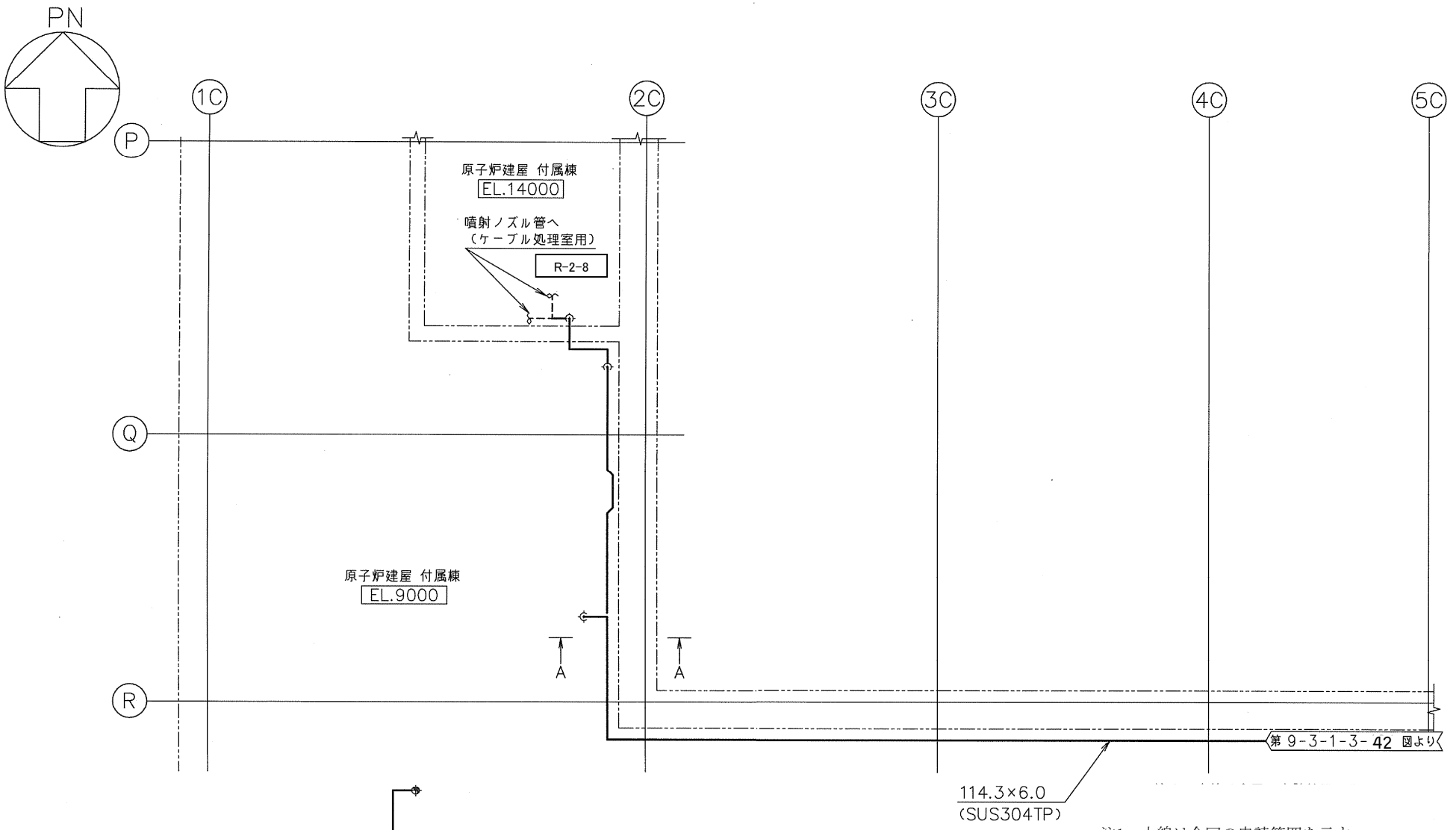

注1：太線は今回の申請範囲を示す。
注2：寸法はmmを示す。

工事計画認可申請	第 9-3-1-3-43 図
東海第二発電所	
名称	その他発電用原子炉の附属施設のうち 火災防護設備に係る 主配管の配置を明示した図面 （消火設備） (43/153)
日本原子力発電株式会社	

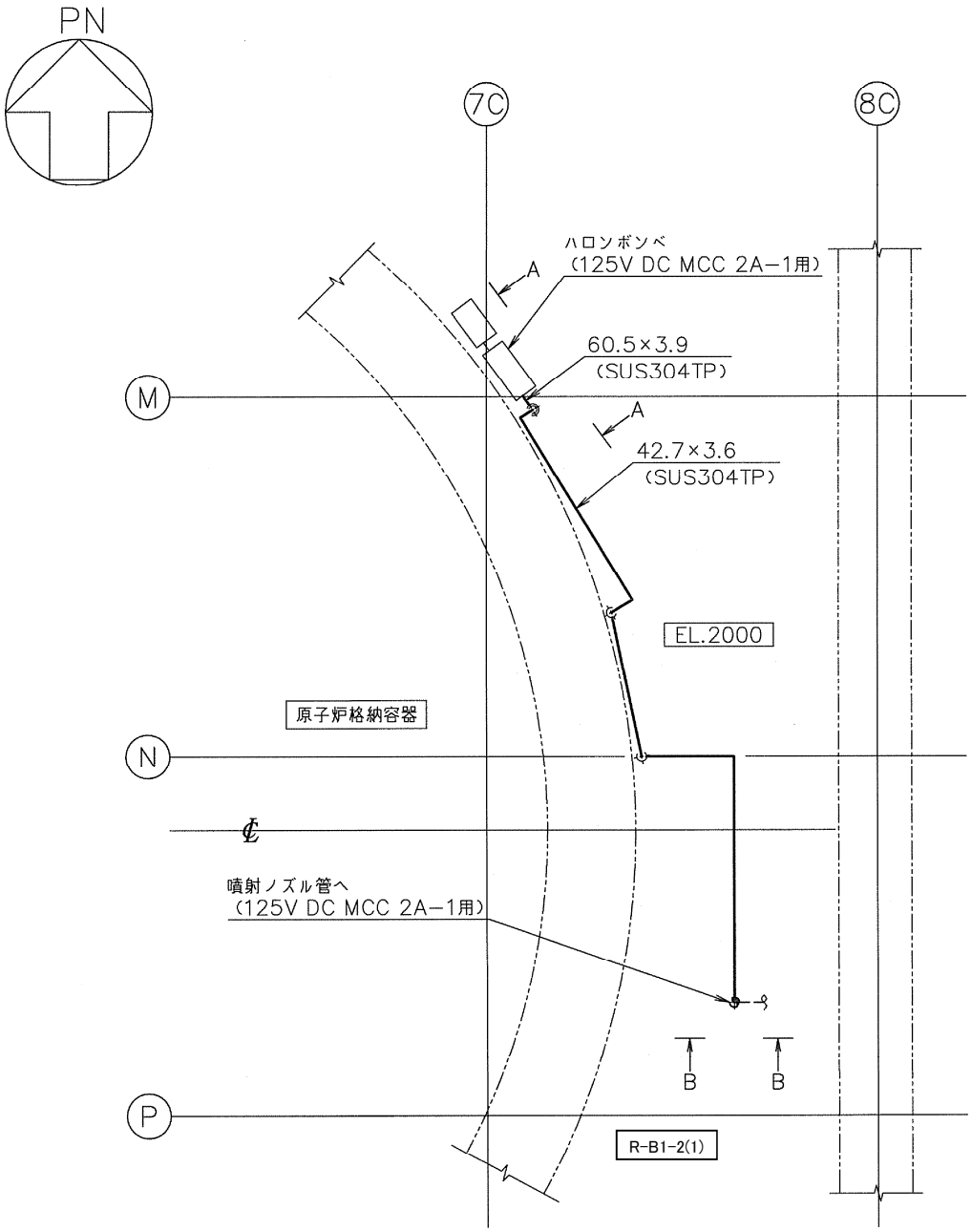

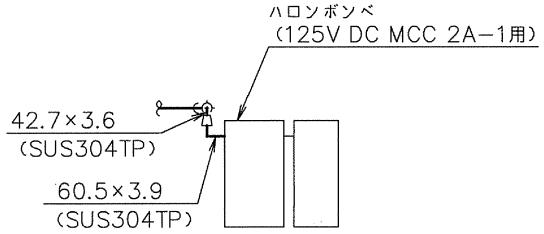

A～A矢視図

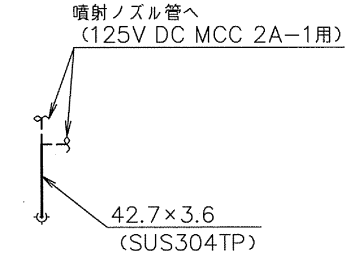

B～B矢視図

注1：太線は今回の申請範囲を示す。
注2：寸法は㎜を示す。

工事計画認可申請	第 9-3-1-3-44 図
東海第二発電所	
名称	その他発電用原子炉の附属施設のうち 火災防護設備に係る 主配管の配置を明示した図面 （消火設備）（44/153）
日本原子力発電株式会社	

8523

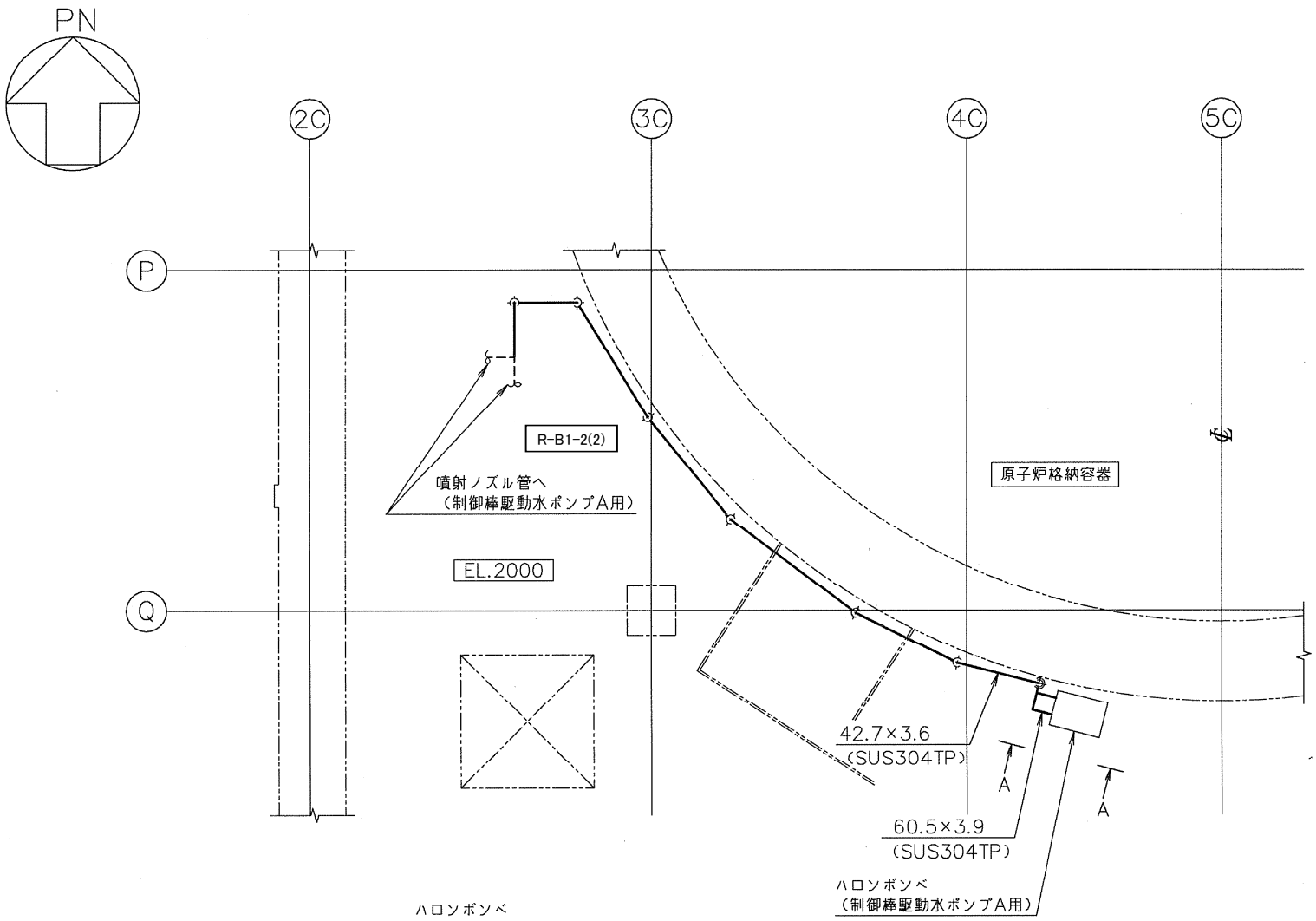

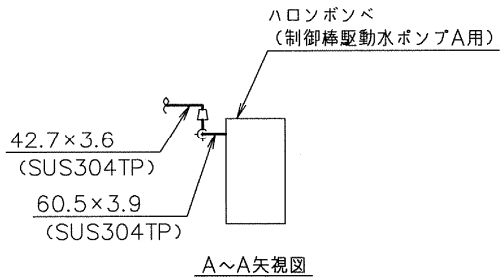

A～A矢視図

注1：太線は今回の申請範囲を示す。
注2：寸法はmmを示す。

工事計画認可申請	第 9-3-1-3-45 図
東海第二発電所	
名称	その他発電用原子炉の附属施設のうち 火災防護設備に係る 主配管の配置を明示した図面 （消火設備） (45/153)
日本原子力発電株式会社	

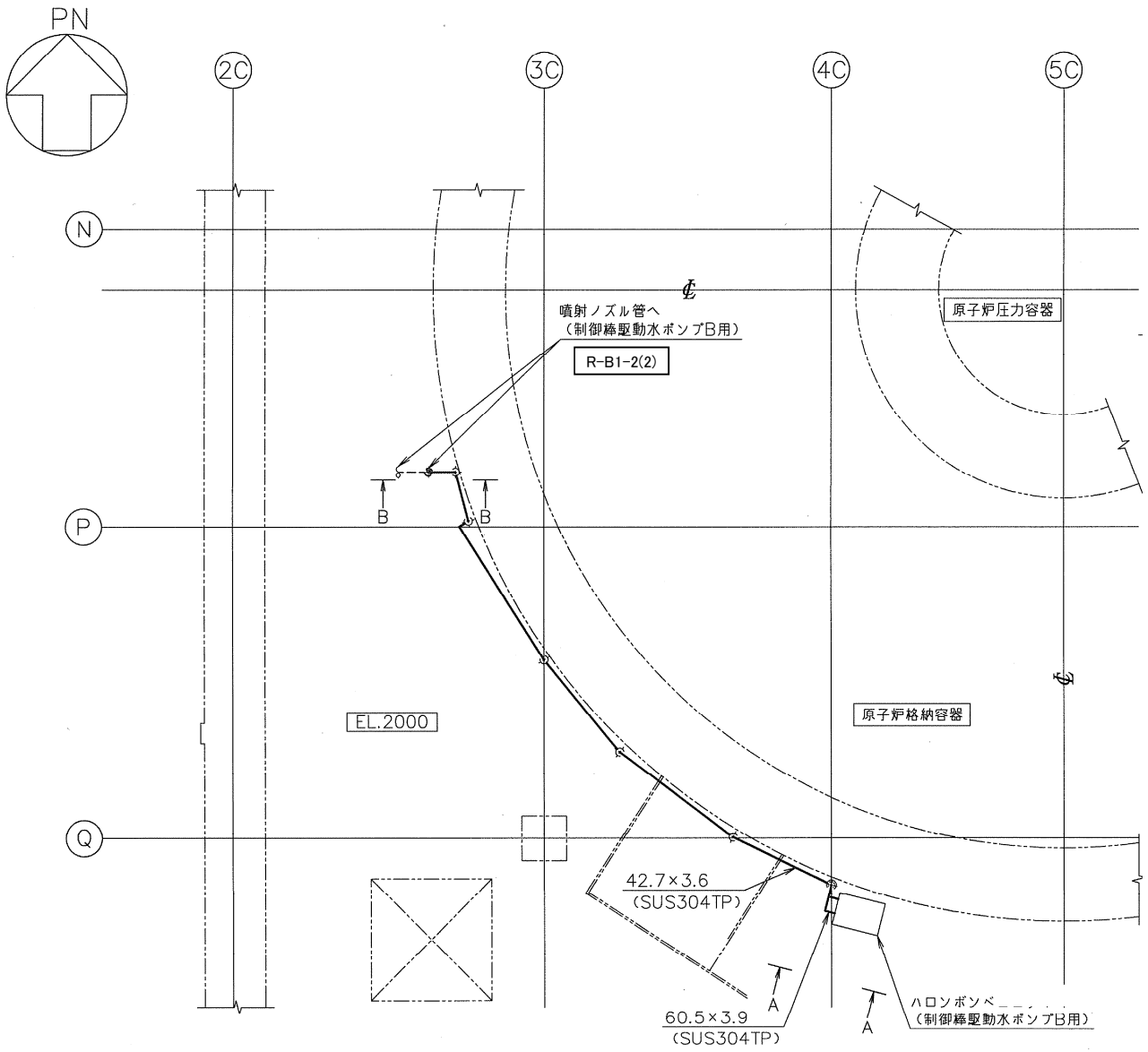

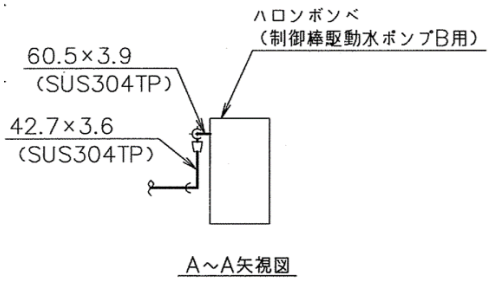

A～A矢視図

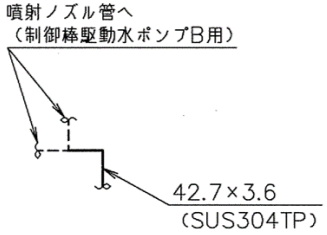

B～B矢視図

注1：太線は今回の申請範囲を示す。
注2：寸法はmmを示す。

工事計画認可申請	第 9-3-1-3-46 図
東海第二発電所	
名称	その他発電用原子炉の附属施設のうち 火災防護設備に係る 主配管の配置を明示した図面 （消火設備） (46/153)
日本原子力発電株式会社	

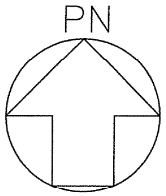

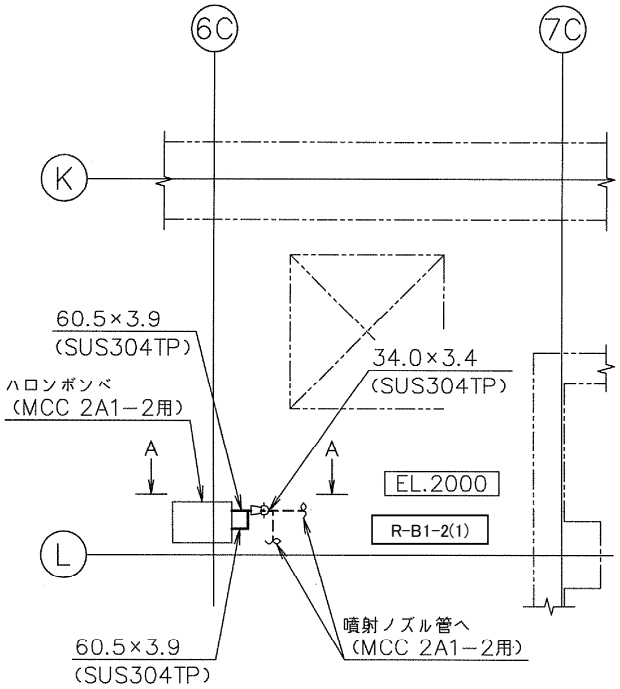

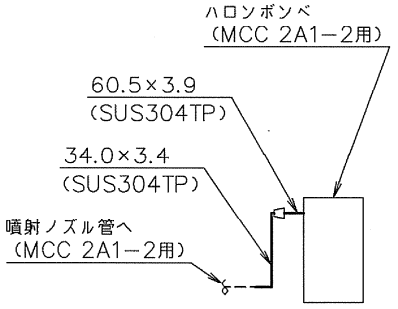

A～A矢視図

注1：太線は今回の申請範囲を示す。
注2：寸法はmmを示す。

工事計画認可申請	第 9-3-1-3-47 図
東海第二発電所	
名称	その他発電用原子炉の附属施設のうち 火災防護設備に係る 主配管の配置を明示した図面 （消火設備） (47/153)
日本原子力発電株式会社	

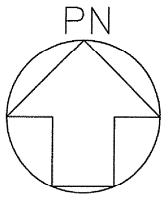

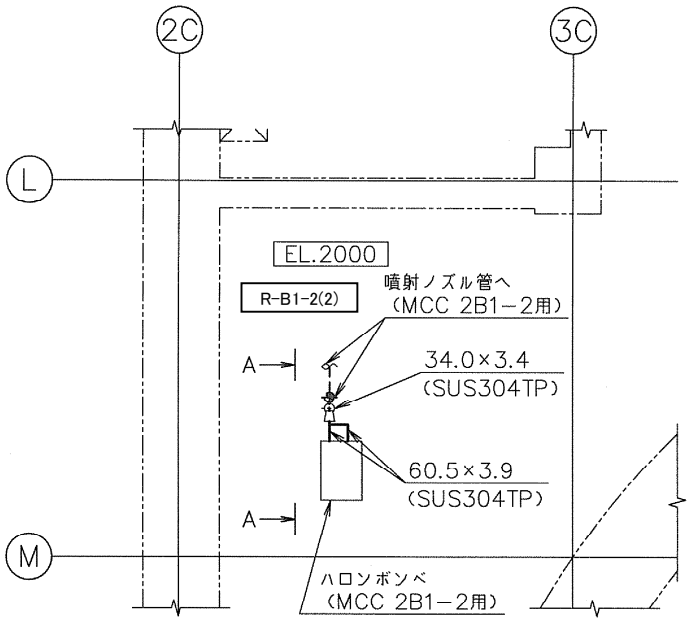

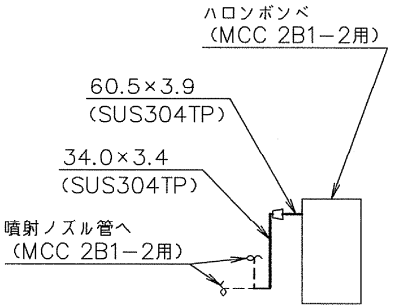

A～A矢視図

注1：太線は今回の申請範囲を示す。
注2：寸法は㎜を示す。

工事計画認可申請	第 9-3-1-3-48 図
東海第二発電所	
名称	その他発電用原子炉の附属施設のうち 火災防護設備に係る 主配管の配置を明示した図面 （消火設備） (48/153)
日本原子力発電株式会社	

8523

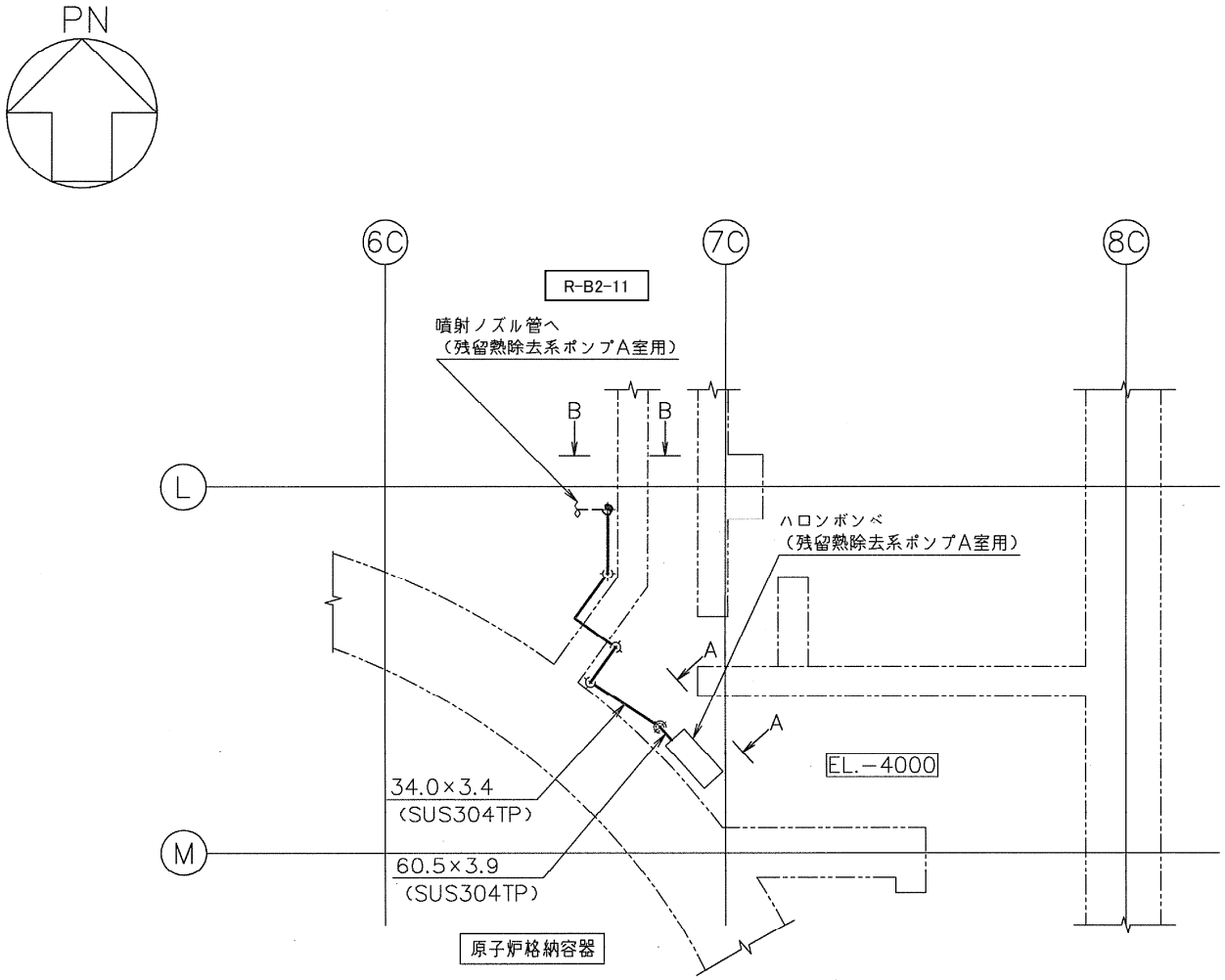

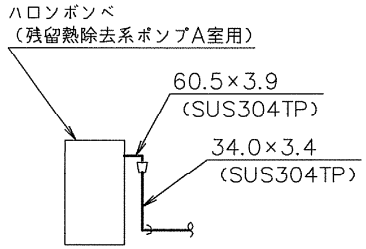

A～A矢視図

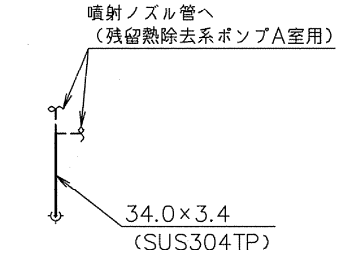

B～B矢視図

注1：太線は今回の申請範囲を示す。
注2：寸法はmmを示す。

工事計画認可申請	第 9-3-1-3-49 図
東海第二発電所	
名称	その他発電用原子炉の附属施設のうち 火災防護設備に係る 主配管の配置を明示した図面 （消火設備） (49/153)
日本原子力発電株式会社	

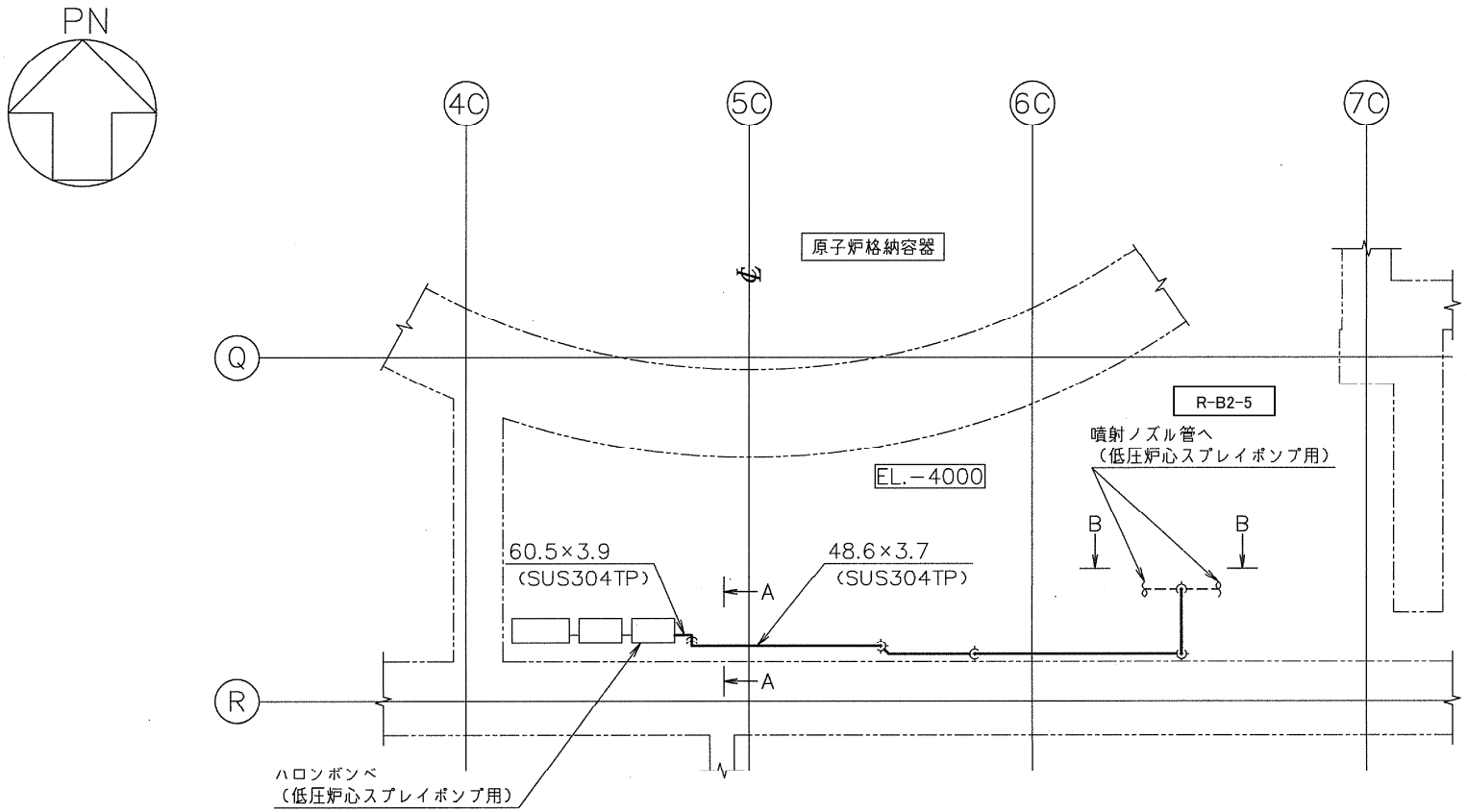

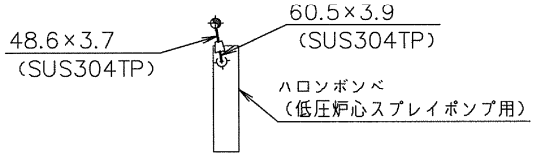

A～A矢視図

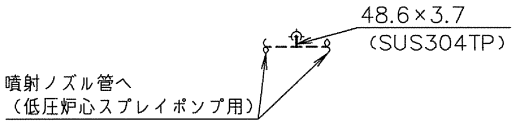

B～B矢視図

注1：太線は今回の申請範囲を示す。
注2：寸法はmmを示す。

工事計画認可申請	第 9-3-1-3-50 図
東海第二発電所	
名称	その他発電用原子炉の附属施設のうち 火災防護設備に係る 主配管の配置を明示した図面 （消火設備） (50/153)
日本原子力発電株式会社	

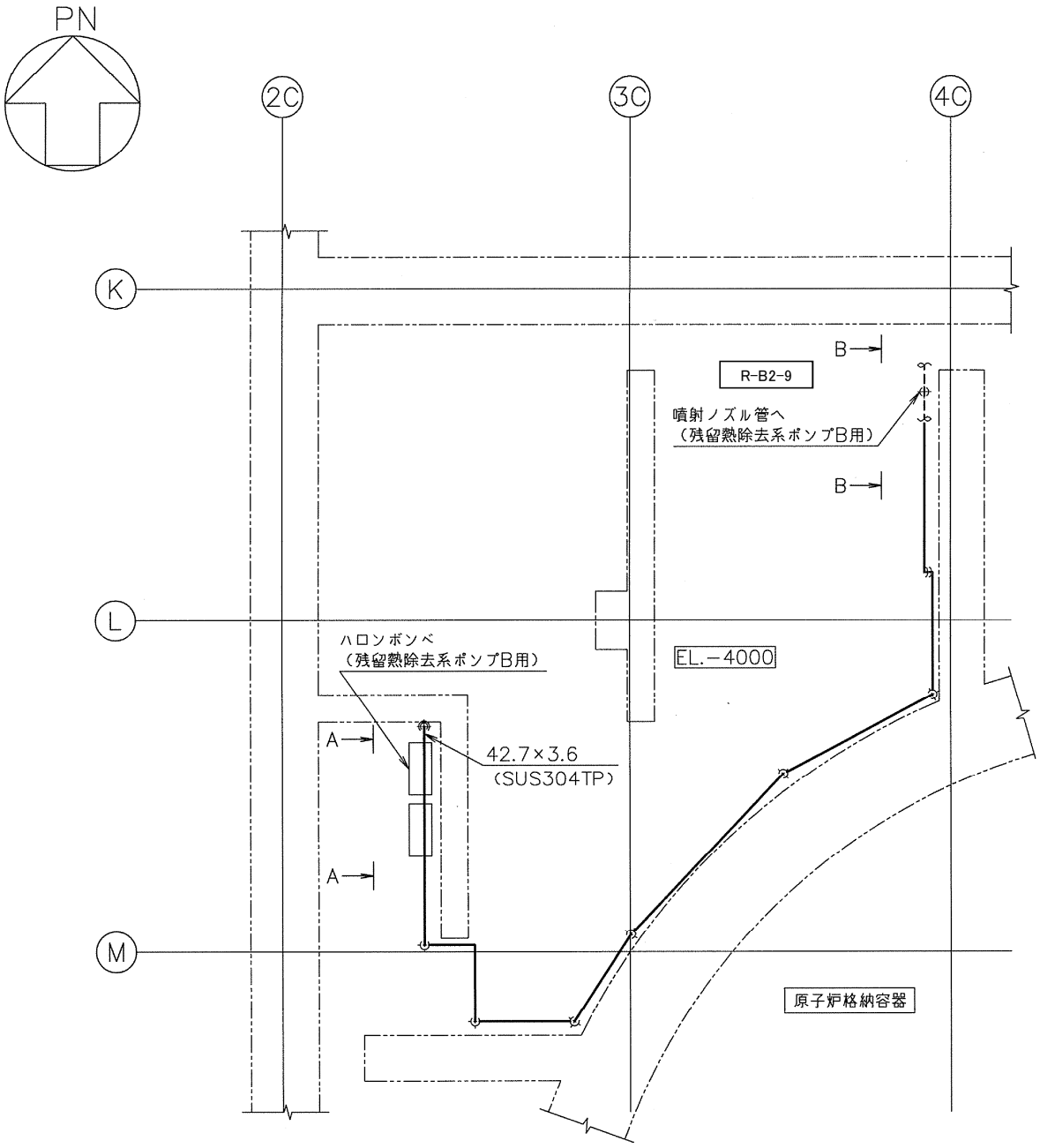

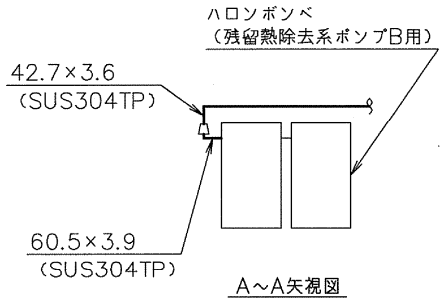

A～A矢視図

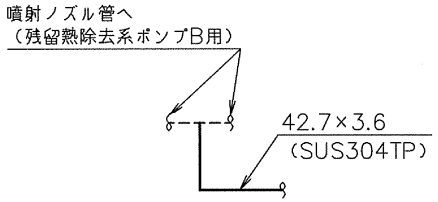

B～B矢視図

注1：太線は今回の申請範囲を示す。
注2：寸法は㎜を示す。

工事計画認可申請	第 9-3-1-3-51 図
東海第二発電所	
名称	その他発電用原子炉の附属施設のうち 火災防護設備に係る 主配管の配置を明示した図面 （消火設備） (51/153)
日本原子力発電株式会社	

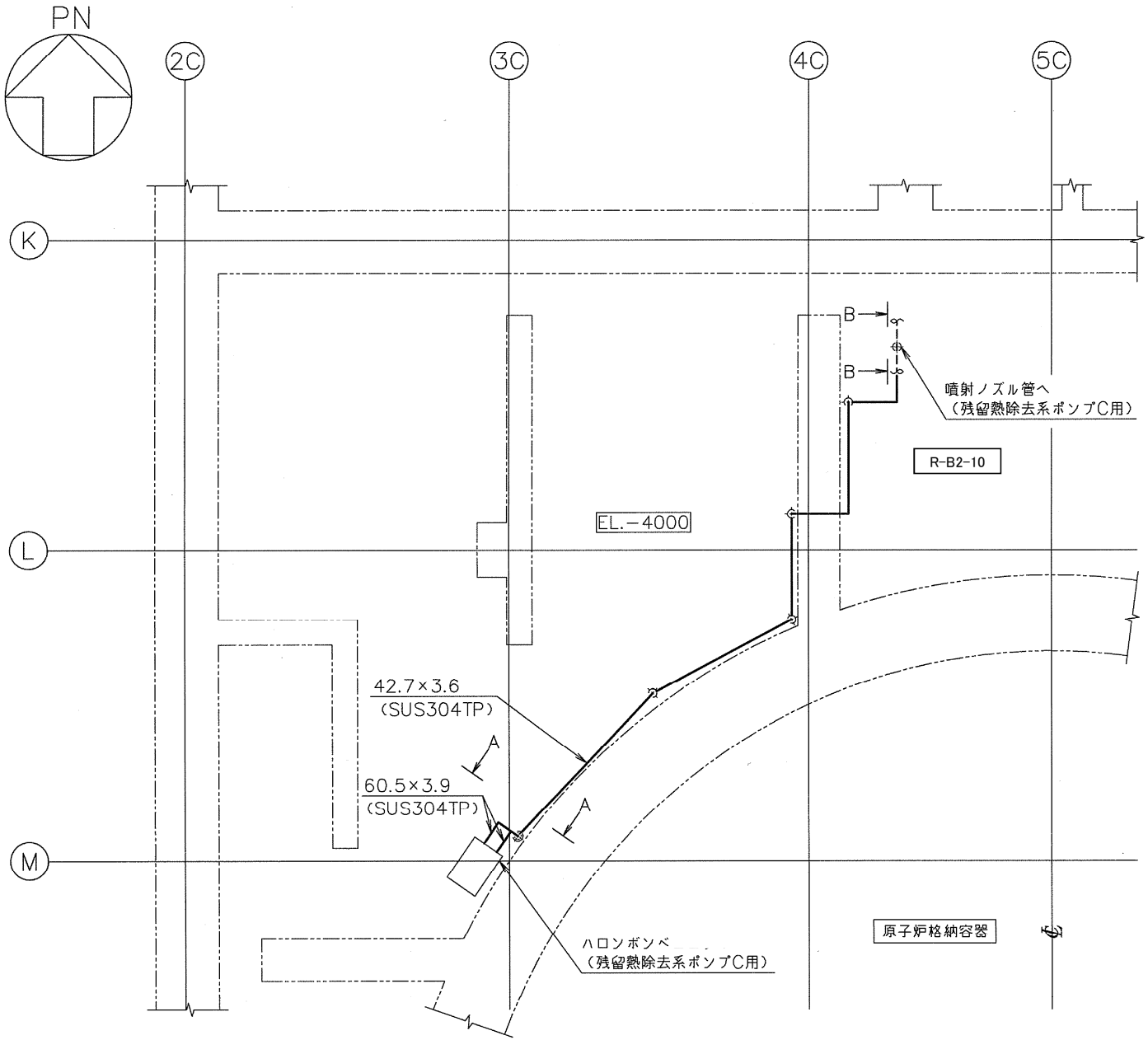

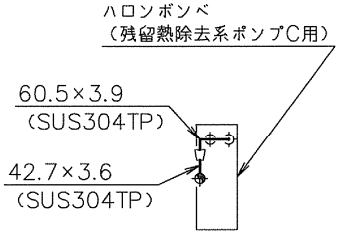

A～A矢視図

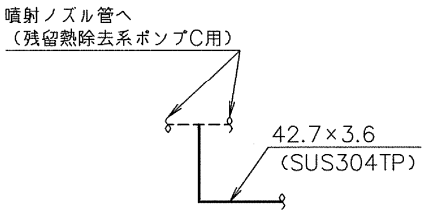

B～B矢視図

注1：太線は今回の申請範囲を示す。
注2：寸法は㎜を示す。

工事計画認可申請	第 9-3-1-3-52 図
東海第二発電所	
名称	その他発電用原子炉の附属施設のうち 火災防護設備に係る 主配管の配置を明示した図面 （消火設備） (52/153)
日本原子力発電株式会社	

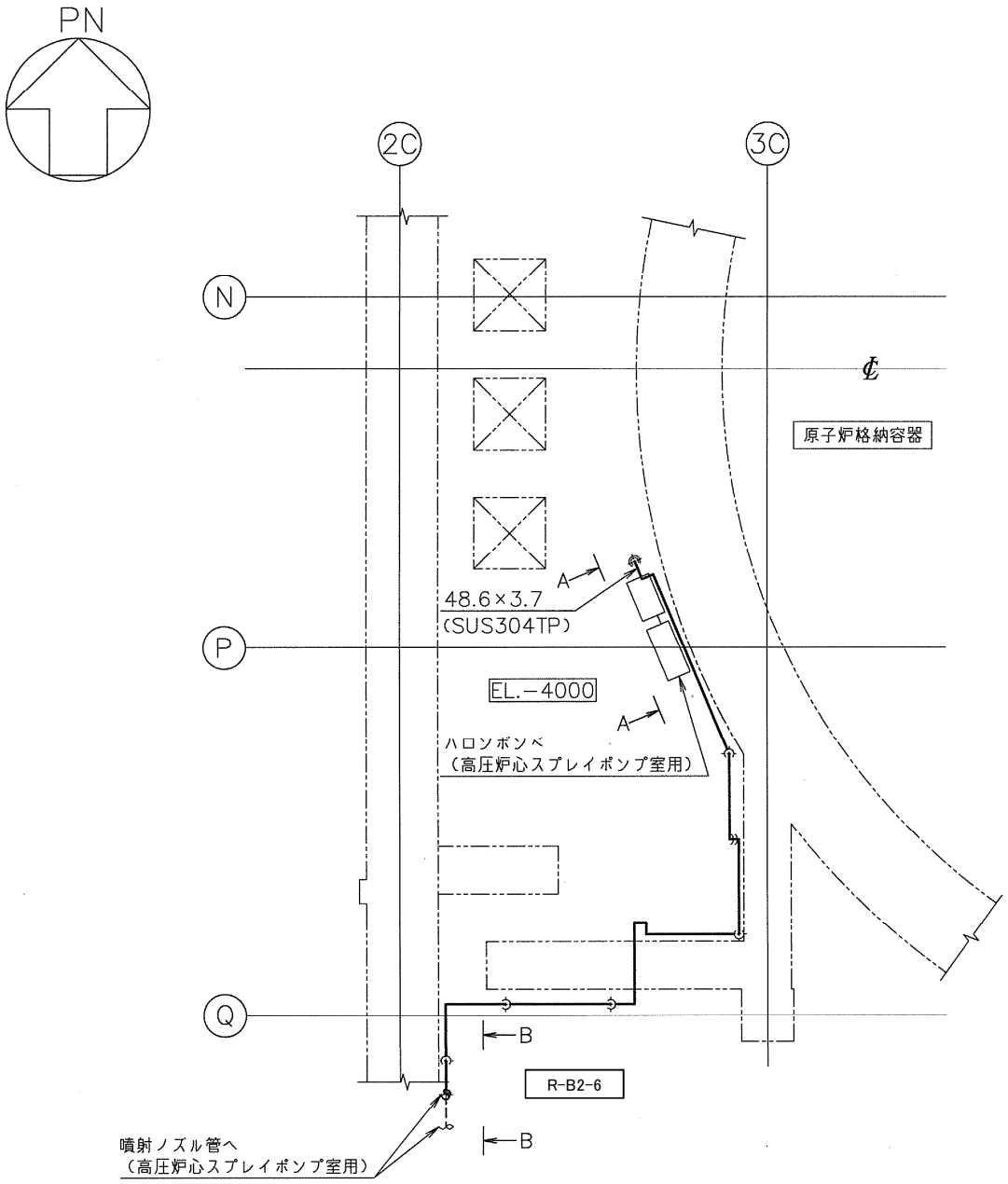

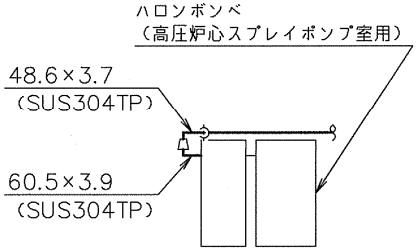

A～A矢視図

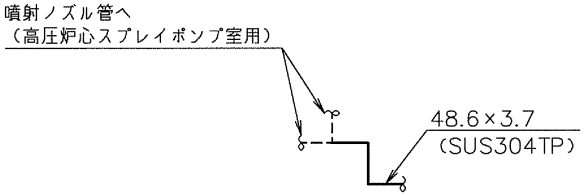

B～B矢視図

注1：太線は今回の申請範囲を示す。
注2：寸法は㎜を示す。

工事計画認可申請	第 9-3-1-3-53 図
東海第二発電所	
名称	その他発電用原子炉の附属施設のうち 火災防護設備に係る 主配管の配置を明示した図面 (消火設備) (53/153)
日本原子力発電株式会社	

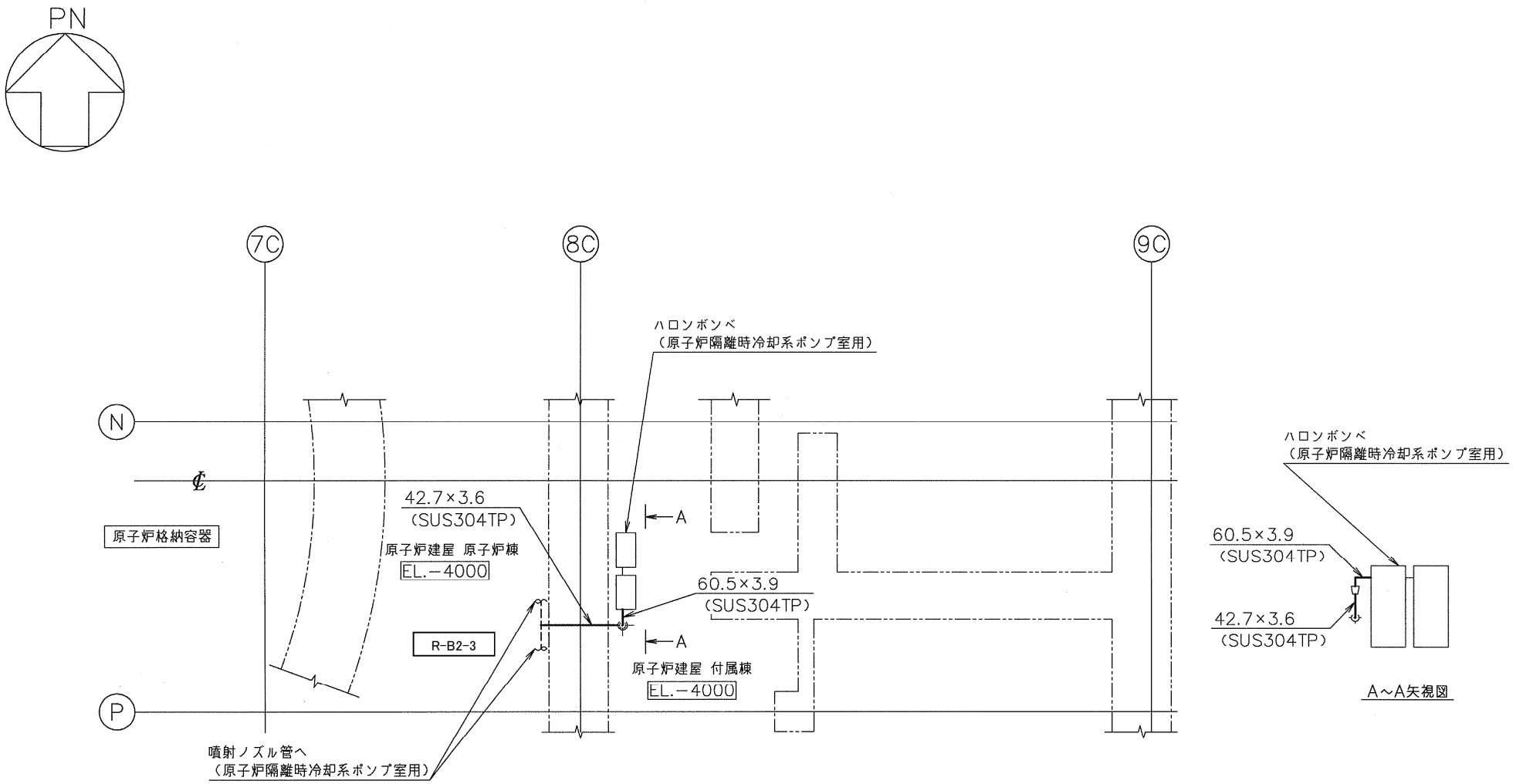

注1：太線は今回の申請範囲を示す。
注2：寸法はmmを示す。

工事計画認可申請	第 9-3-1-3-54 図
東海第二発電所	
名称	その他発電用原子炉の附属施設のうち 火災防護設備に係る 主配管の配置を明示した図面 （消火設備） (54/153)
日本原子力発電株式会社	

8523

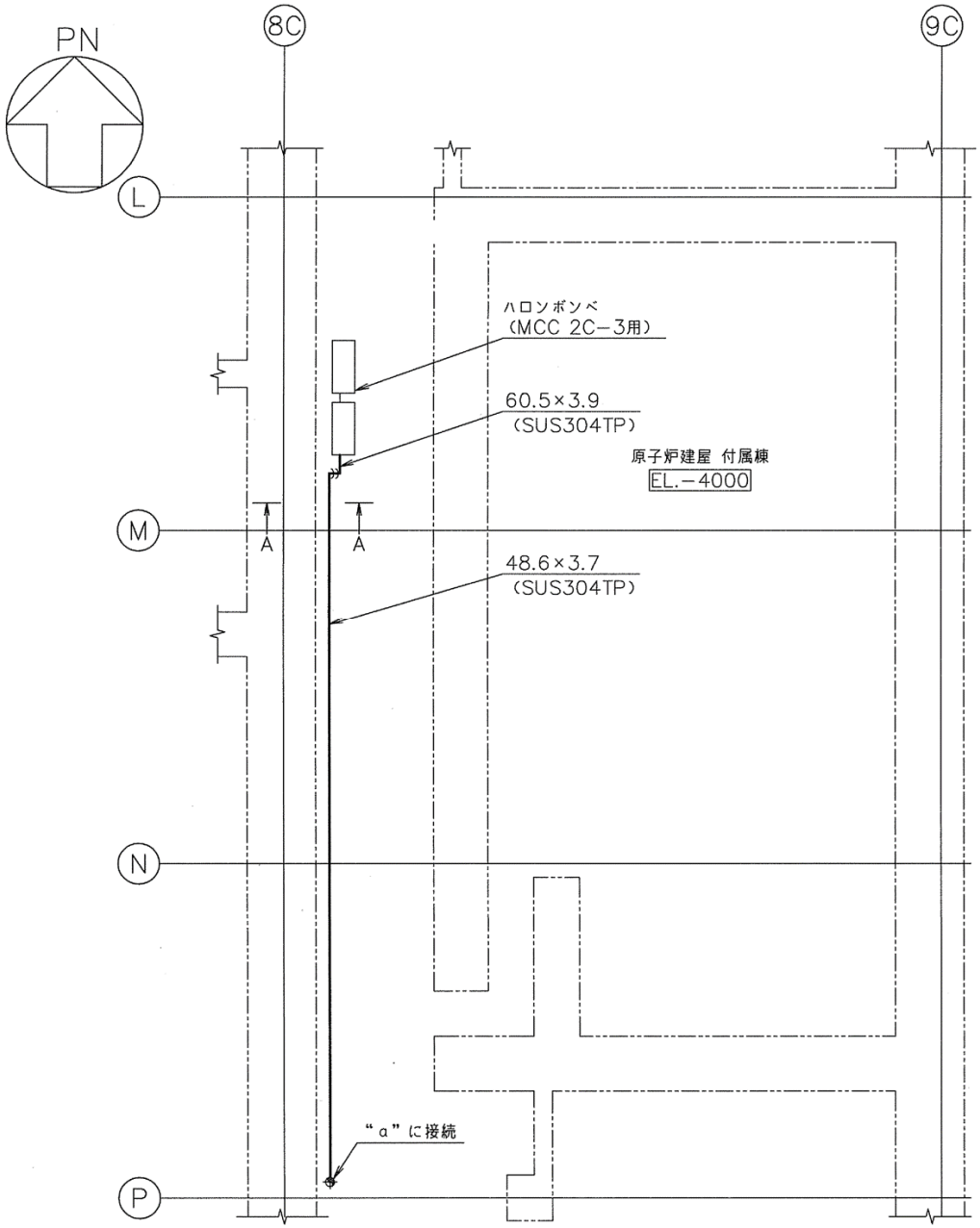

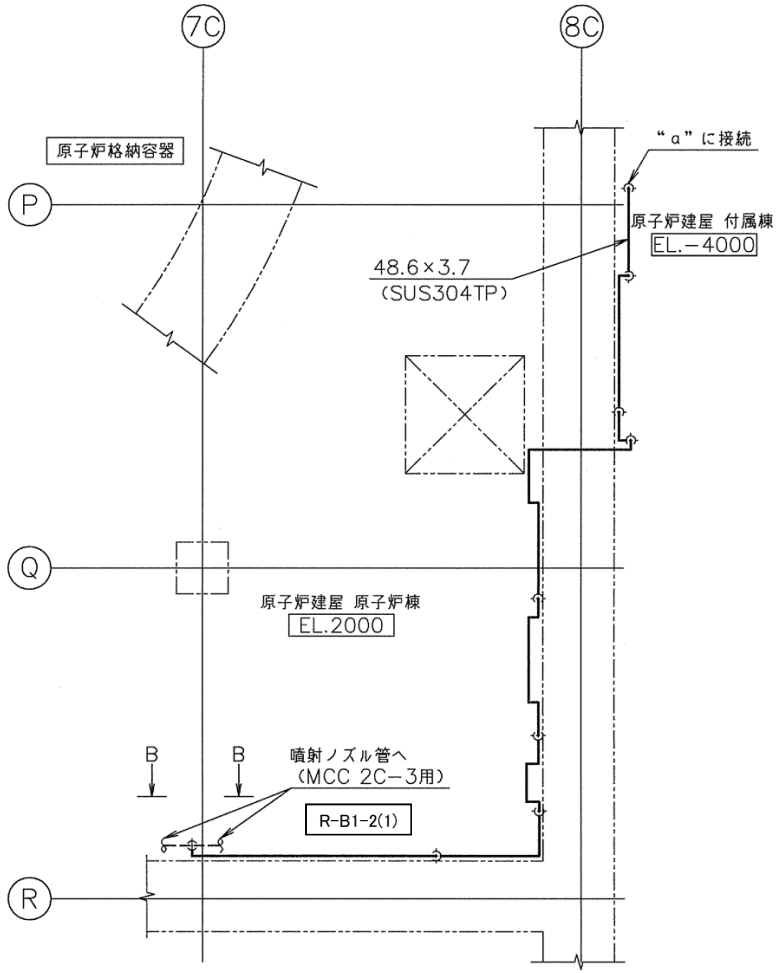

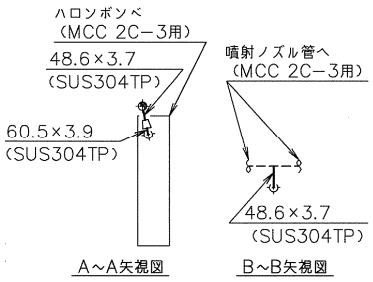

A～A矢視図　　B～B矢視図

注1：太線は今回の申請範囲を示す。
注2：寸法はmmを示す。

工事計画認可申請	第 9-3-1-3-55 図
東海第二発電所	
名称	その他発電用原子炉の附属施設のうち 火災防護設備に係る 主配管の配置を明示した図面 （消火設備）（55/153）
日本原子力発電株式会社	

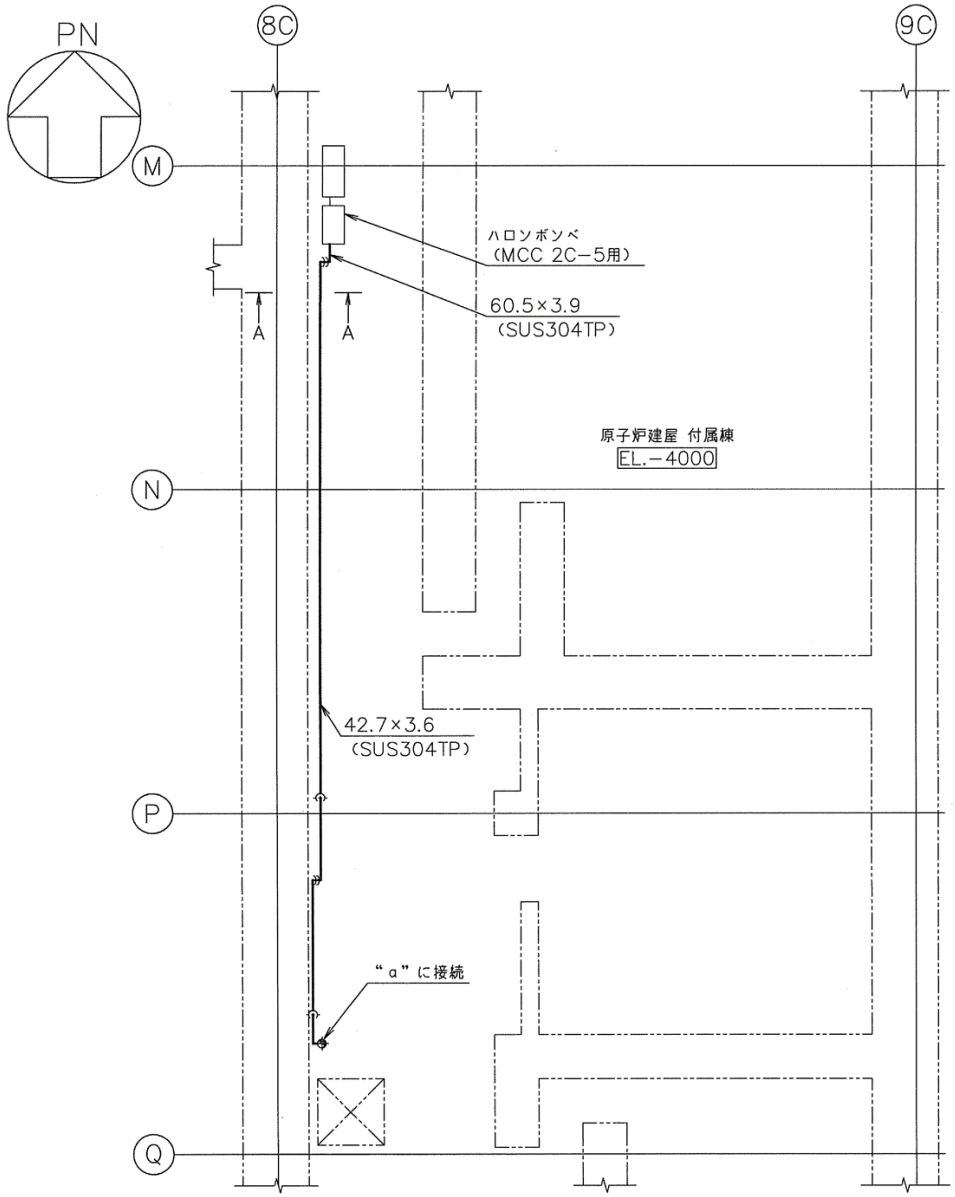

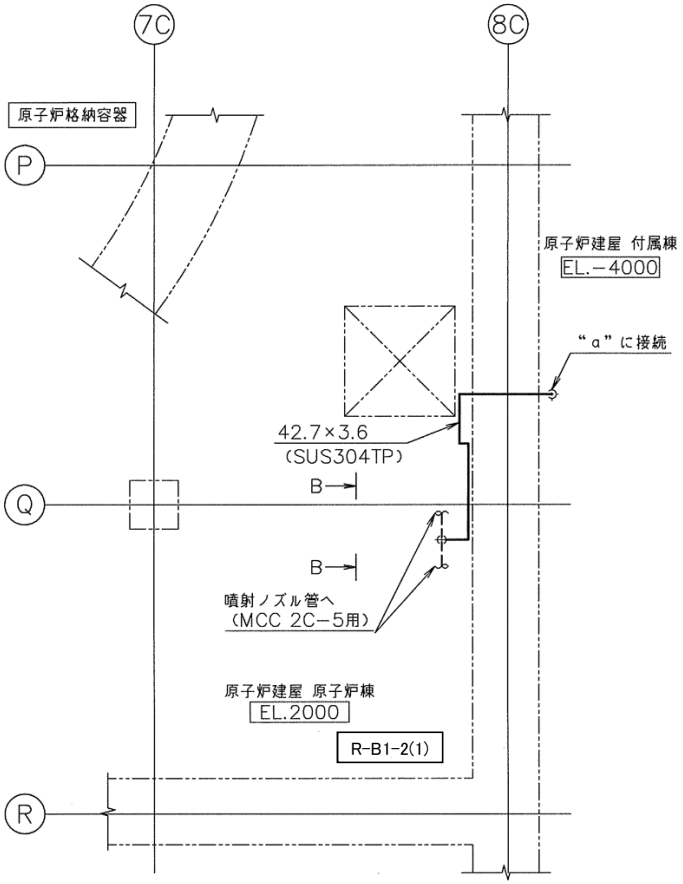

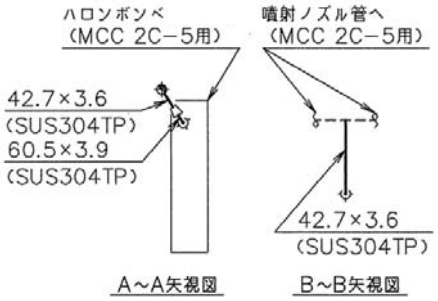

注1：太線は今回の申請範囲を示す。
注2：寸法はmmを示す。

工事計画認可申請	第 9-3-1-3-56 図
東海第二発電所	
名称	その他発電用原子炉の附属施設のうち 火災防護設備に係る 主配管の配置を明示した図面 （消火設備） (56/153)
日本原子力発電株式会社	

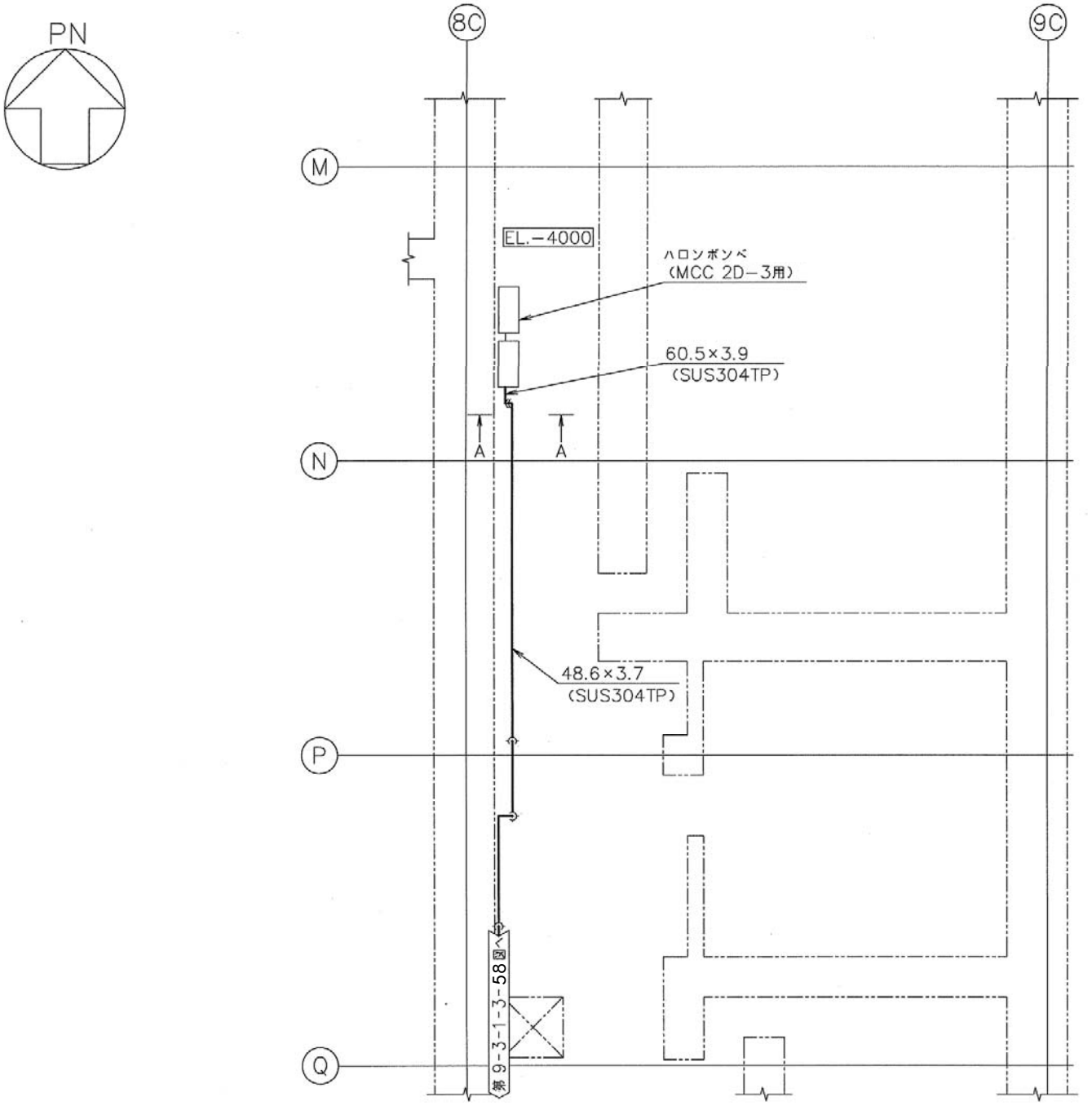

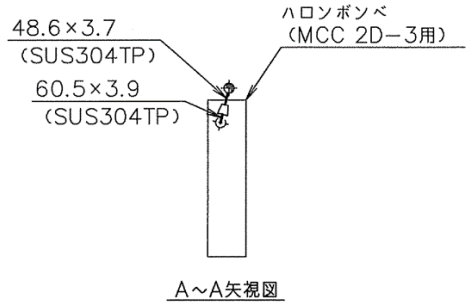

A～A矢視図

注1：太線は今回の申請範囲を示す。
注2：寸法はmmを示す。

工事計画認可申請	第 9-3-1-3-57 図
東海第二発電所	
名称	その他発電用原子炉の附属施設のうち 火災防護設備に係る 主配管の配置を明示した図面 （消火設備） (57/153)
日本原子力発電株式会社	

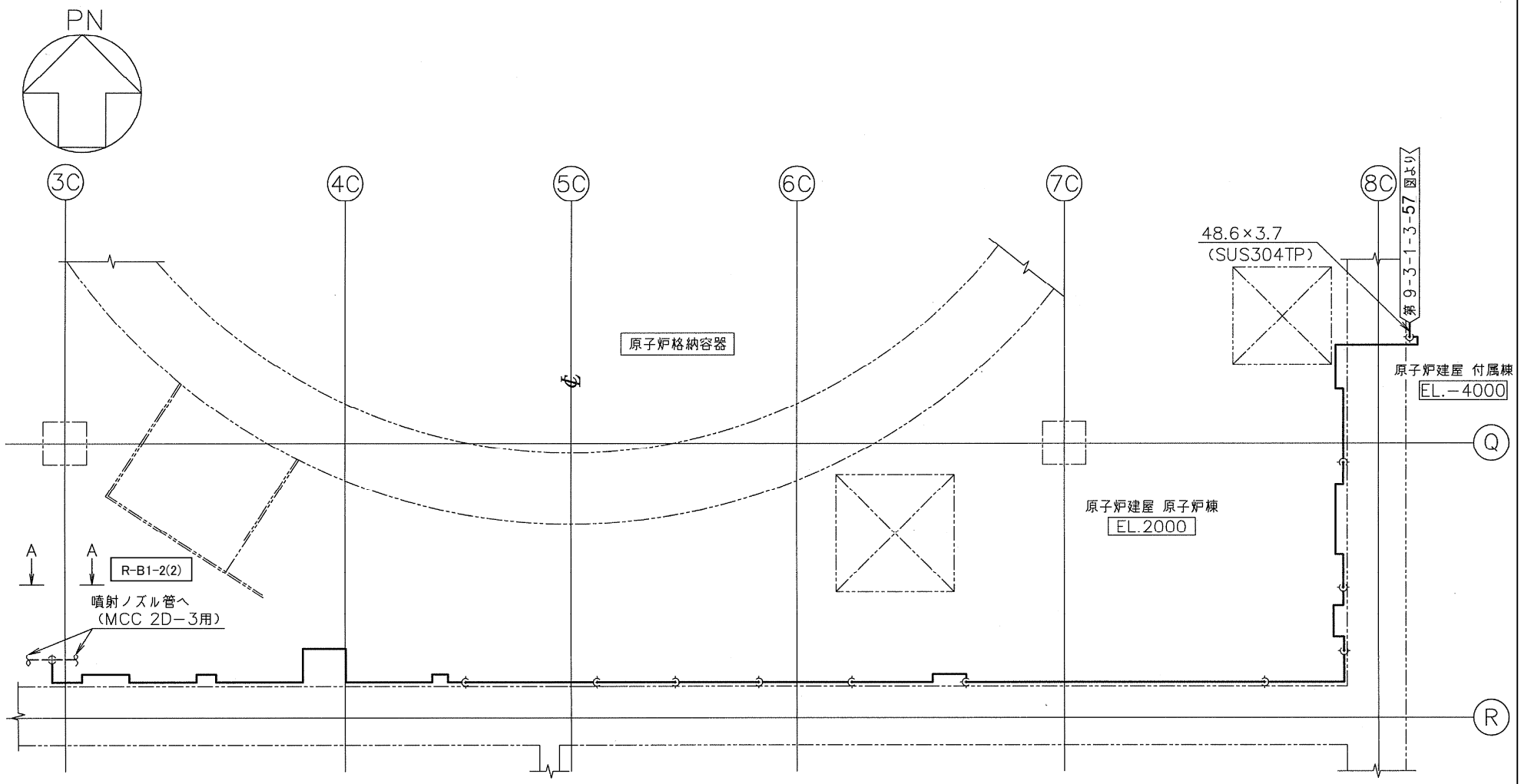

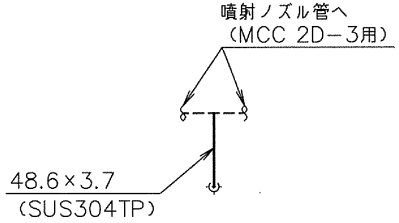

A～A矢視図

注1：太線は今回の申請範囲を示す。
注2：寸法はmmを示す。

工事計画認可申請	第 9-3-1-3-58 図
東海第二発電所	
名称	その他発電用原子炉の附属施設のうち 火災防護設備に係る 主配管の配置を明示した図面 （消火設備） (58/153)
日本原子力発電株式会社	

8523

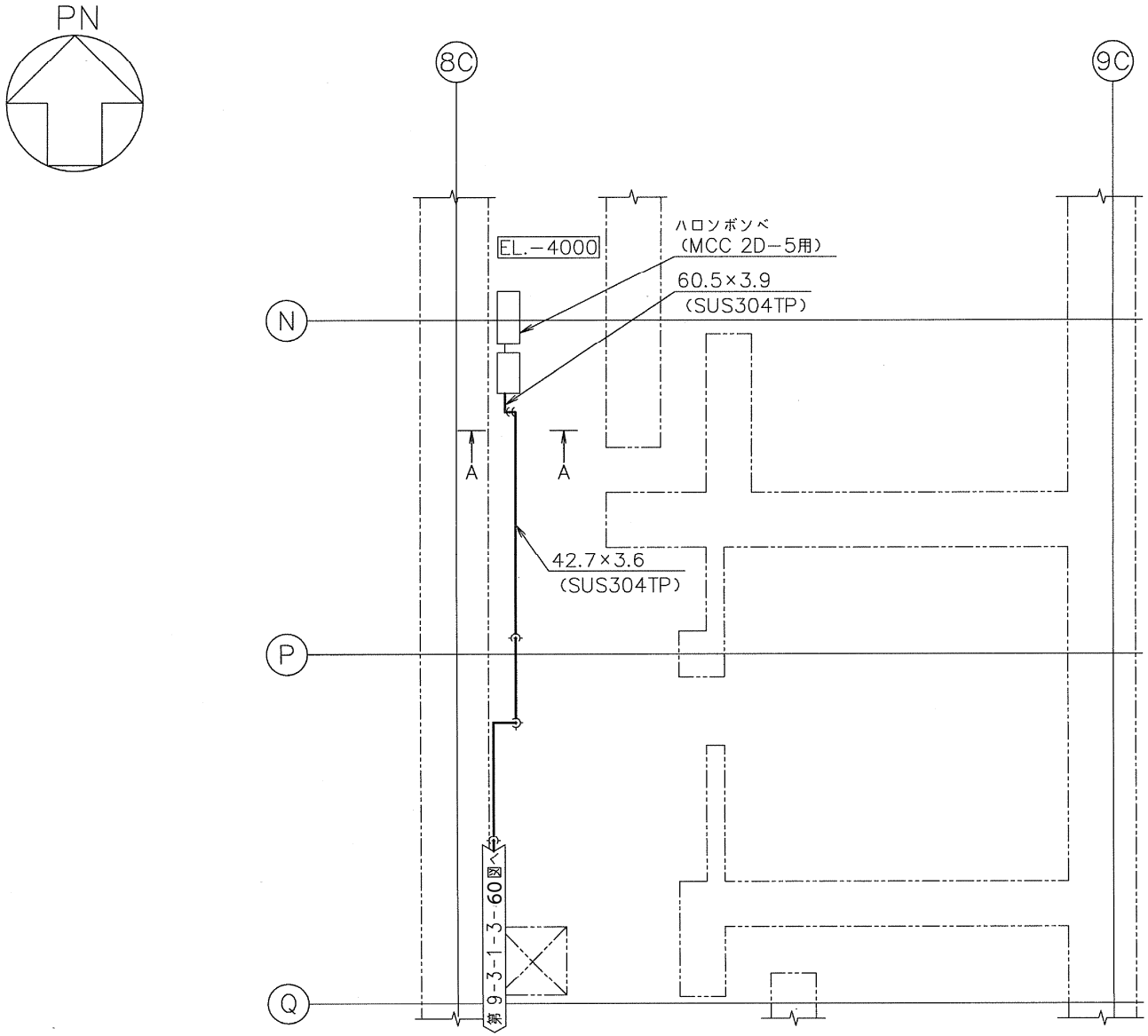

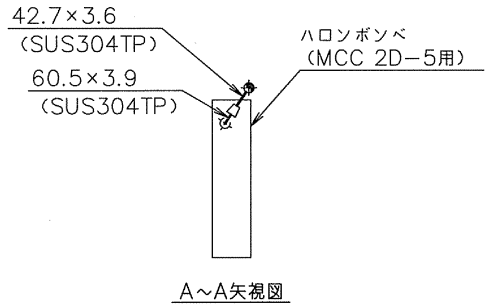

A～A矢視図

注1：太線は今回の申請範囲を示す。
注2：寸法はmmを示す。

工事計画認可申請	第 9-3-1-3-59 図
東海第二発電所	
名称	その他発電用原子炉の附属施設のうち 火災防護設備に係る 主配管の配置を明示した図面 （消火設備）（59/153）
日本原子力発電株式会社	

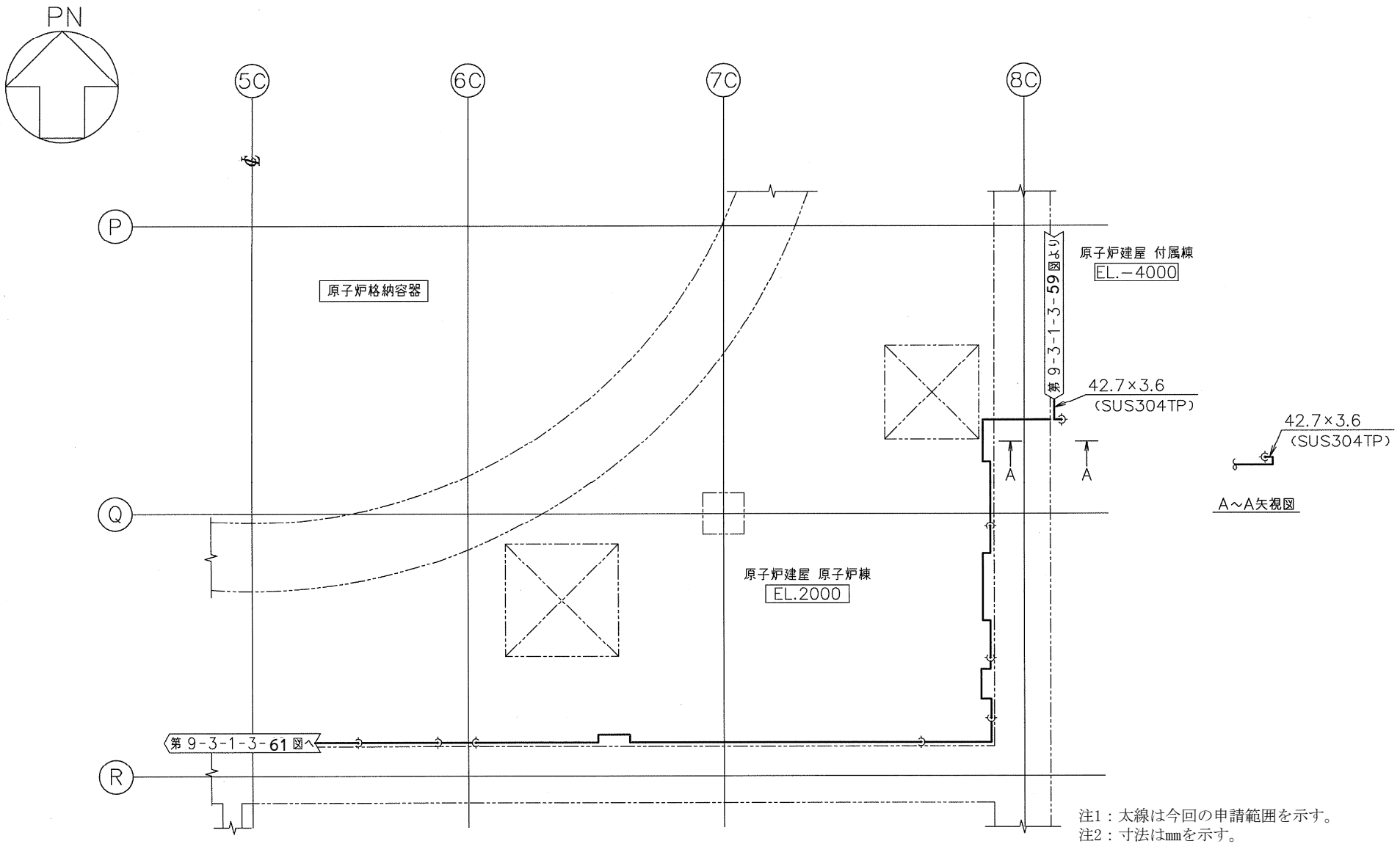

注1：太線は今回の申請範囲を示す。
注2：寸法はmmを示す。

工事計画認可申請	第 9-3-1-3-60 図
東海第二発電所	
名称	その他発電用原子炉の附属施設のうち 火災防護設備に係る 主配管の配置を明示した図面 （消火設備） (60/153)
日本原子力発電株式会社	

8523

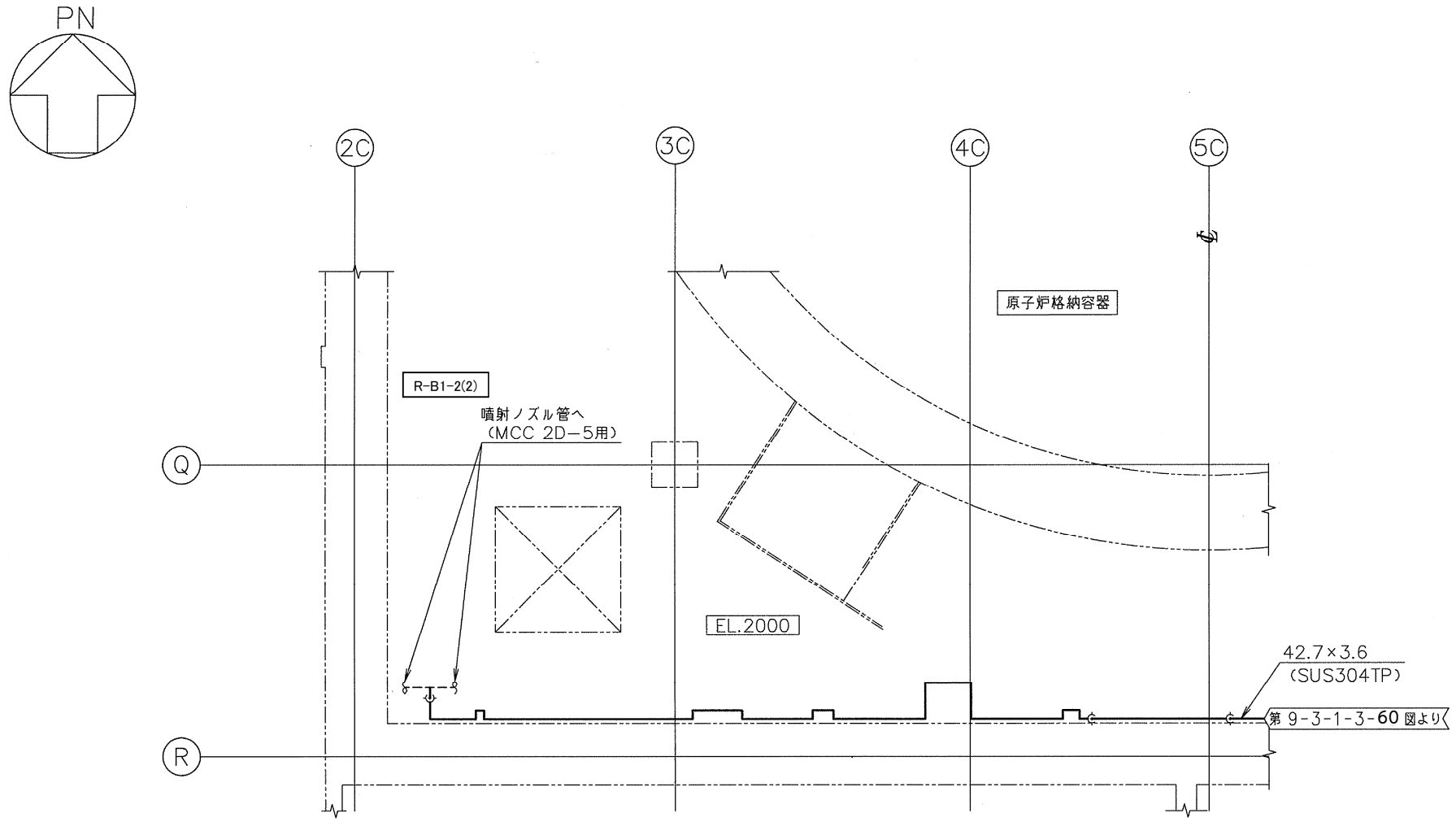

注1：太線は今回の申請範囲を示す。
注2：寸法はmmを示す。

工事計画認可申請	第 9-3-1-3-61 図
東海第二発電所	
名称	その他発電用原子炉の附属施設のうち 火災防護設備に係る 主配管の配置を明示した図面 （消火設備） (61/153)
日本原子力発電株式会社	

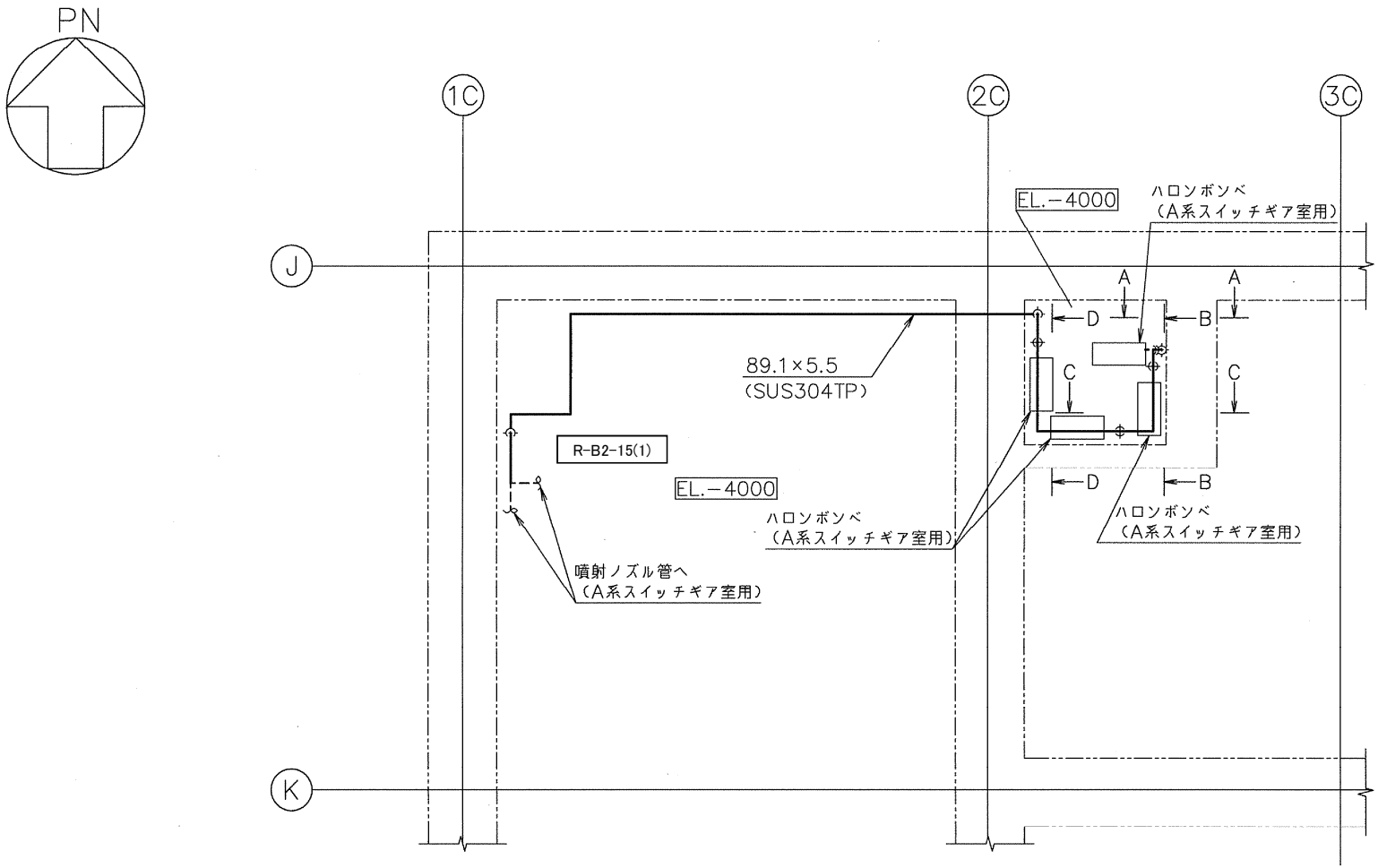

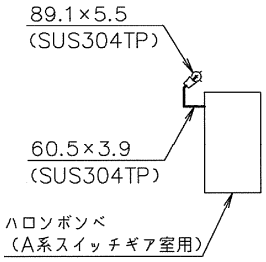

A～A矢視図

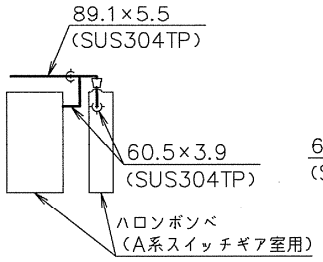

B～B矢視図

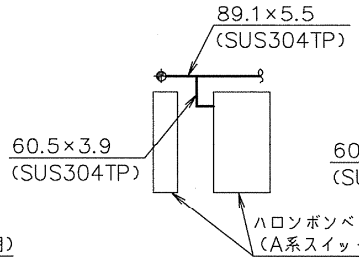

C～C矢視図

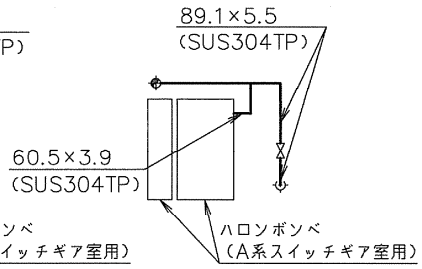

D～D矢視図

注1：太線は今回の申請範囲を示す。
注2：寸法は㎜を示す。

工事計画認可申請	第 9-3-1-3-62 図
東海第二発電所	
名称	その他発電用原子炉の附属施設のうち 火災防護設備に係る 主配管の配置を明示した図面 （消火設備） (62/153)
日本原子力発電株式会社	

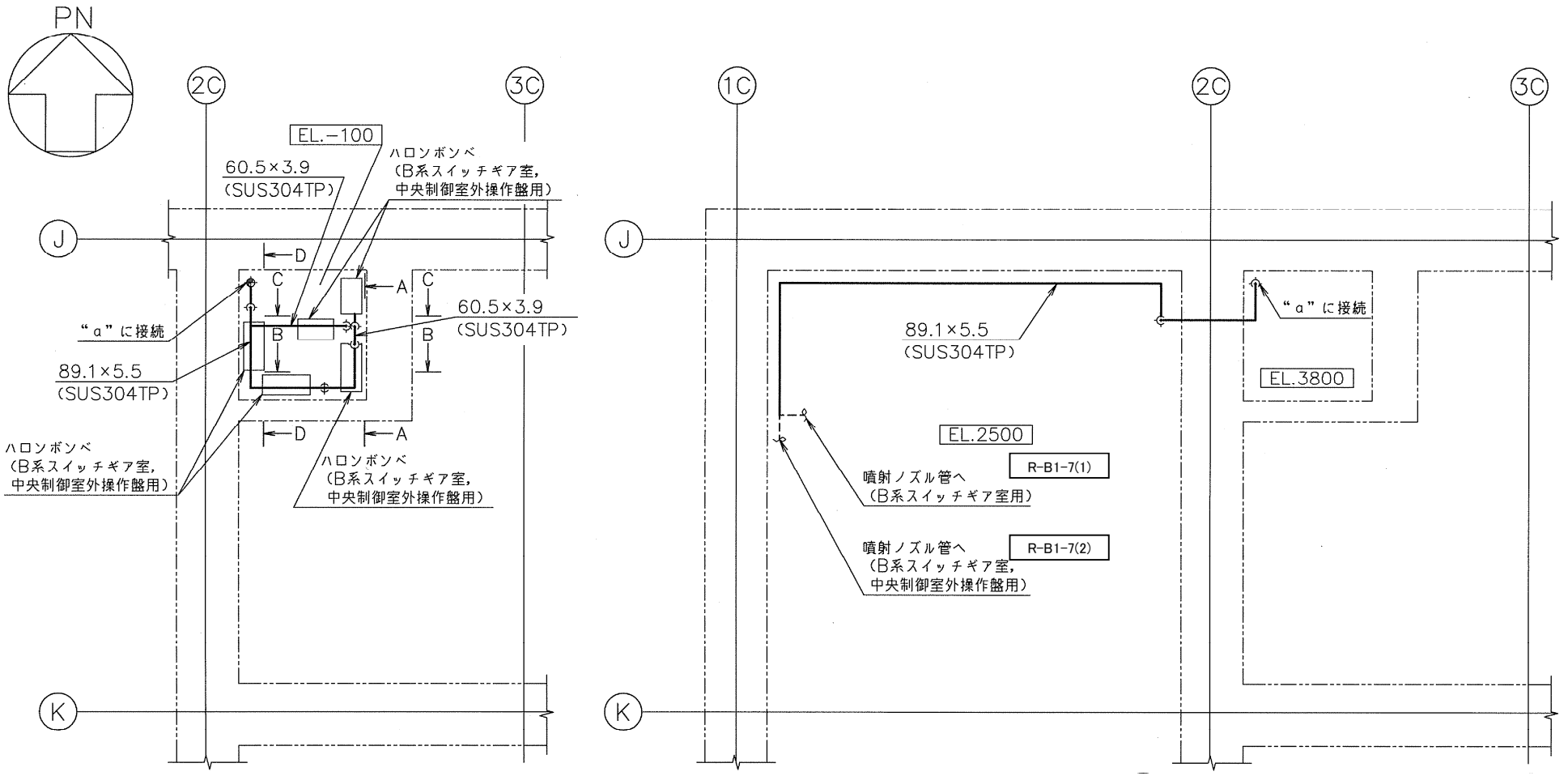

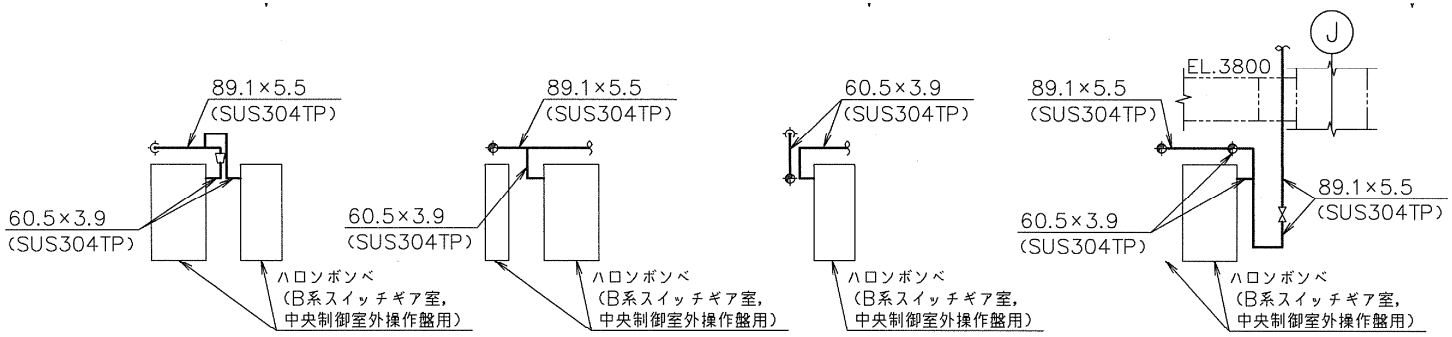

注1：太線は今回の申請範囲を示す。
注2：寸法は㎜を示す。

工事計画認可申請	第 9-3-1-3-63 図
東海第二発電所	
名称	その他発電用原子炉の附属施設のうち 火災防護設備に係る 主配管の配置を明示した図面 （消火設備） (63/153)
日本原子力発電株式会社	

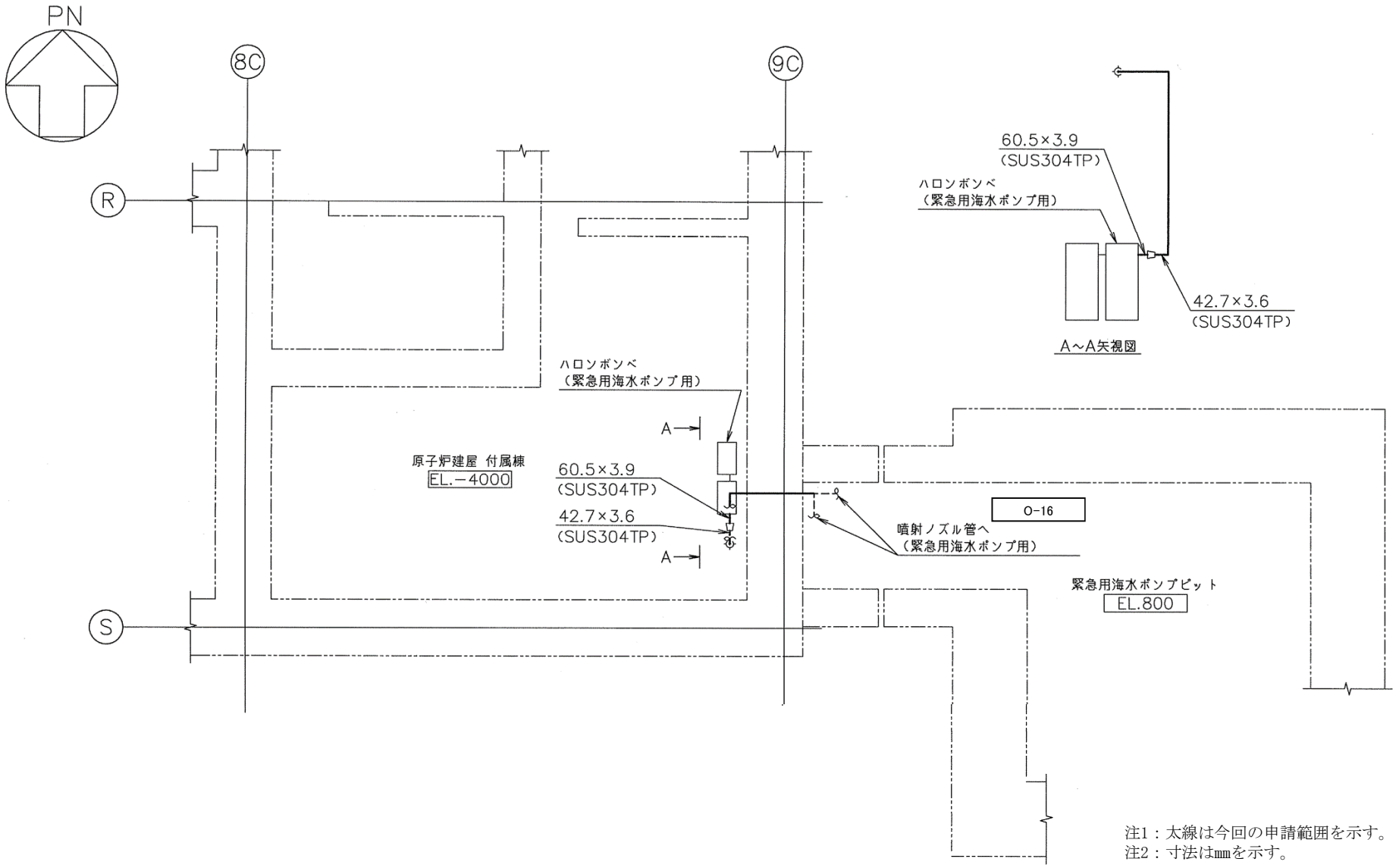

注1：太線は今回の申請範囲を示す。
注2：寸法はmmを示す。

工事計画認可申請	第 9-3-1-3-64 図
東海第二発電所	
名称	その他発電用原子炉の附属施設のうち 火災防護設備に係る 主配管の配置を明示した図面 （消火設備） (64/153)
日本原子力発電株式会社	

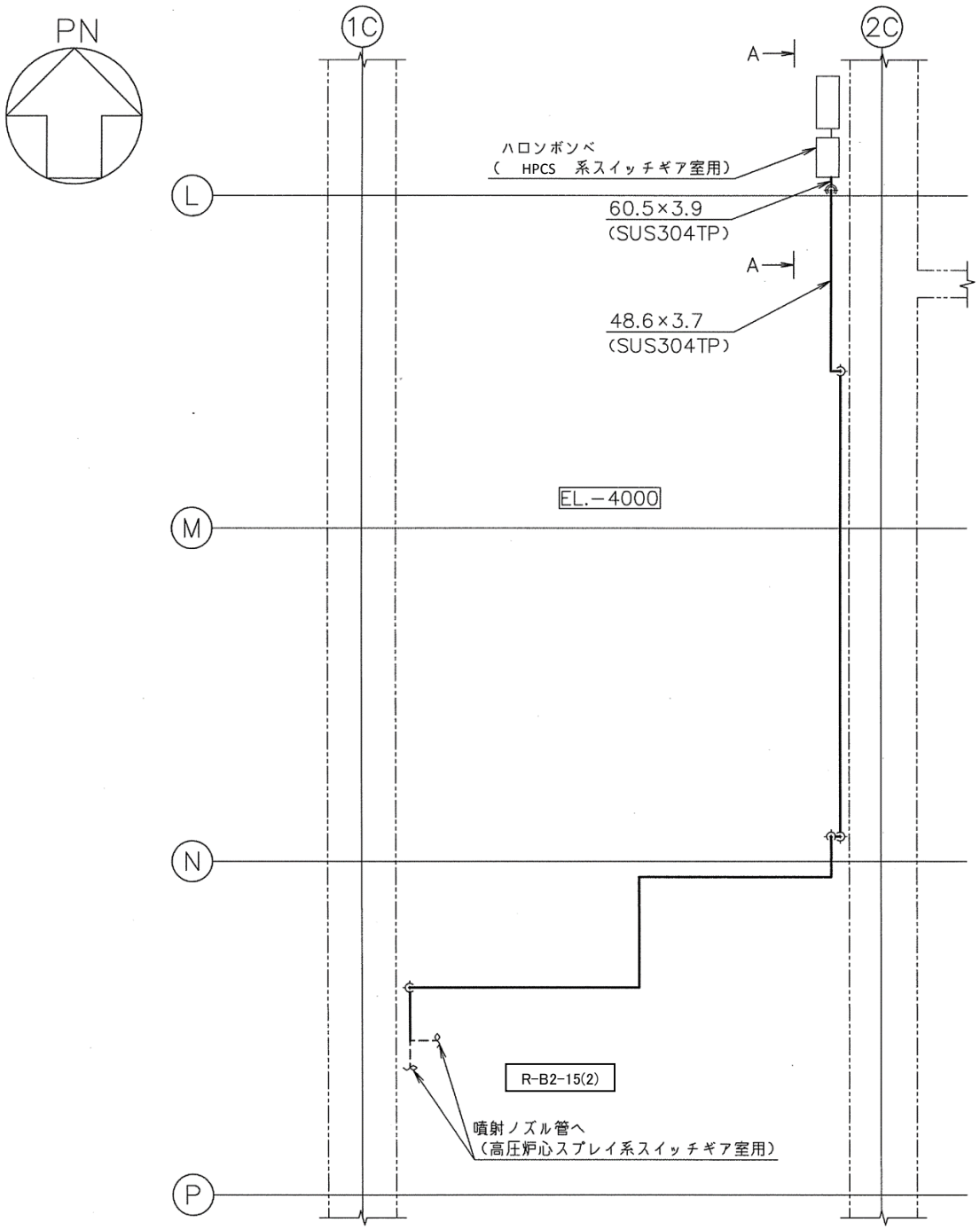

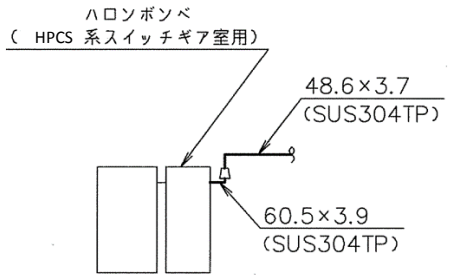

A～A矢視図

注1：太線は今回の申請範囲を示す。
注2：寸法はmmを示す。

工事計画認可申請	第 9-3-1-3-65 図
東海第二発電所	
名称	その他発電用原子炉の附属施設のうち 火災防護設備に係る 主配管の配置を明示した図面 （消火設備） (65/153)
日本原子力発電株式会社	

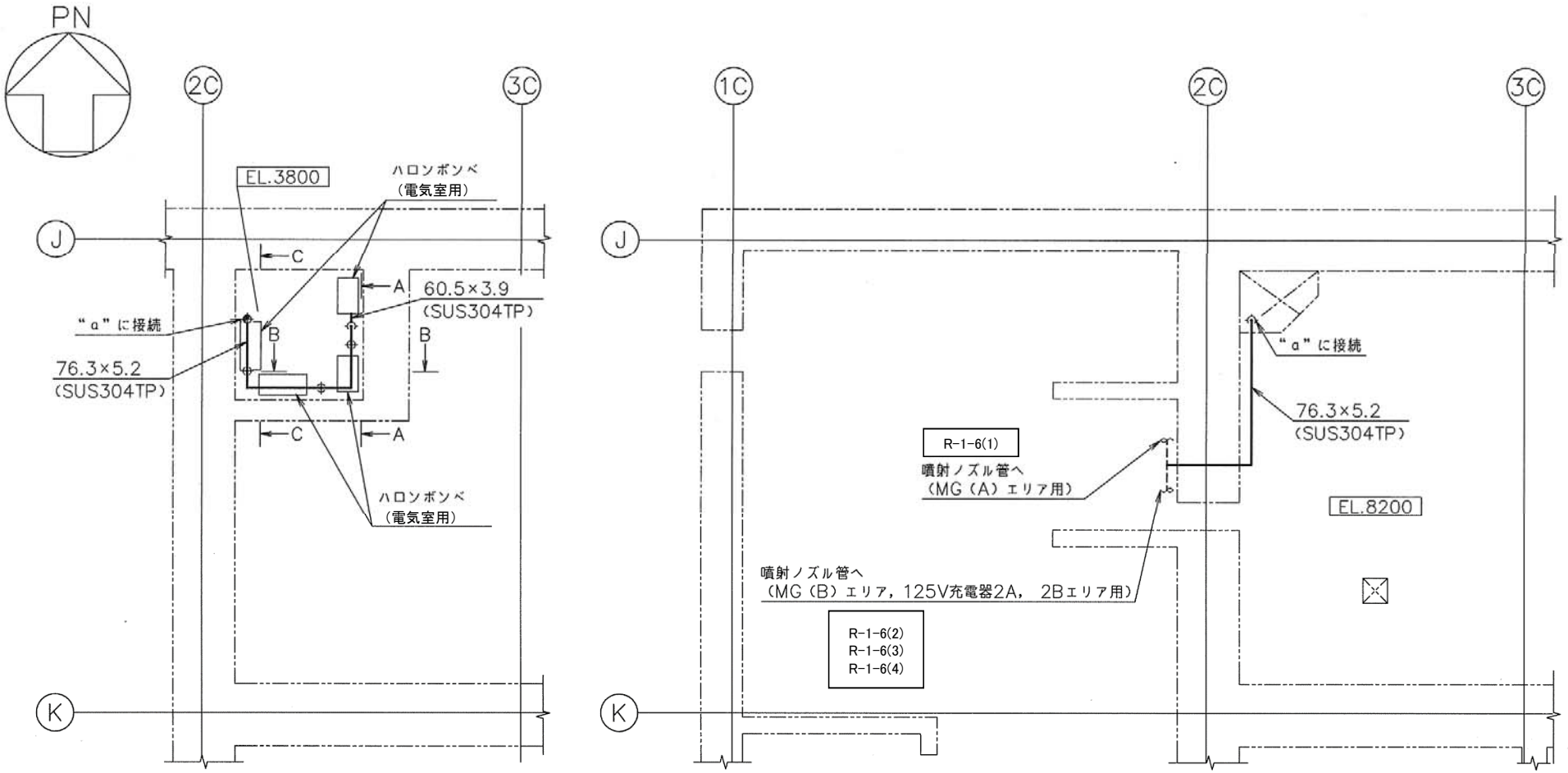

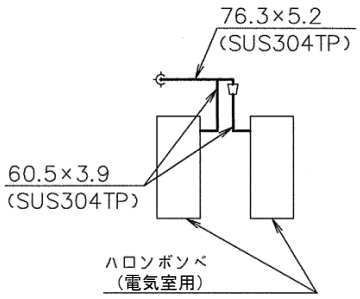

A～A矢視図

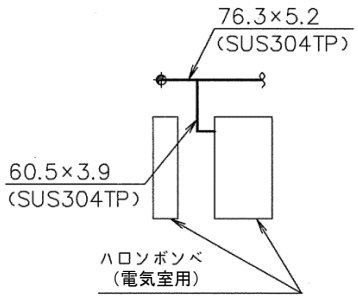

B～B矢視図

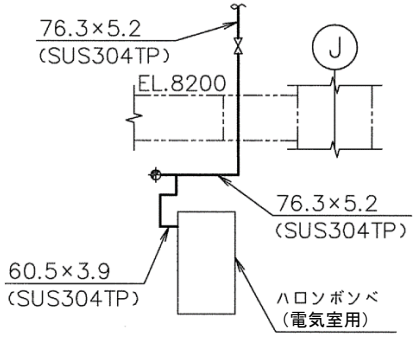

C～C矢視図

注1：太線は今回の申請範囲を示す。
注2：寸法はmmを示す。

工事計画認可申請	第 9-3-1-3-66 図
東海第二発電所	
名称	その他発電用原子炉の附属施設のうち 火災防護設備に係る 主配管の配置を明示した図面 （消火設備） (66/153)
日本原子力発電株式会社	

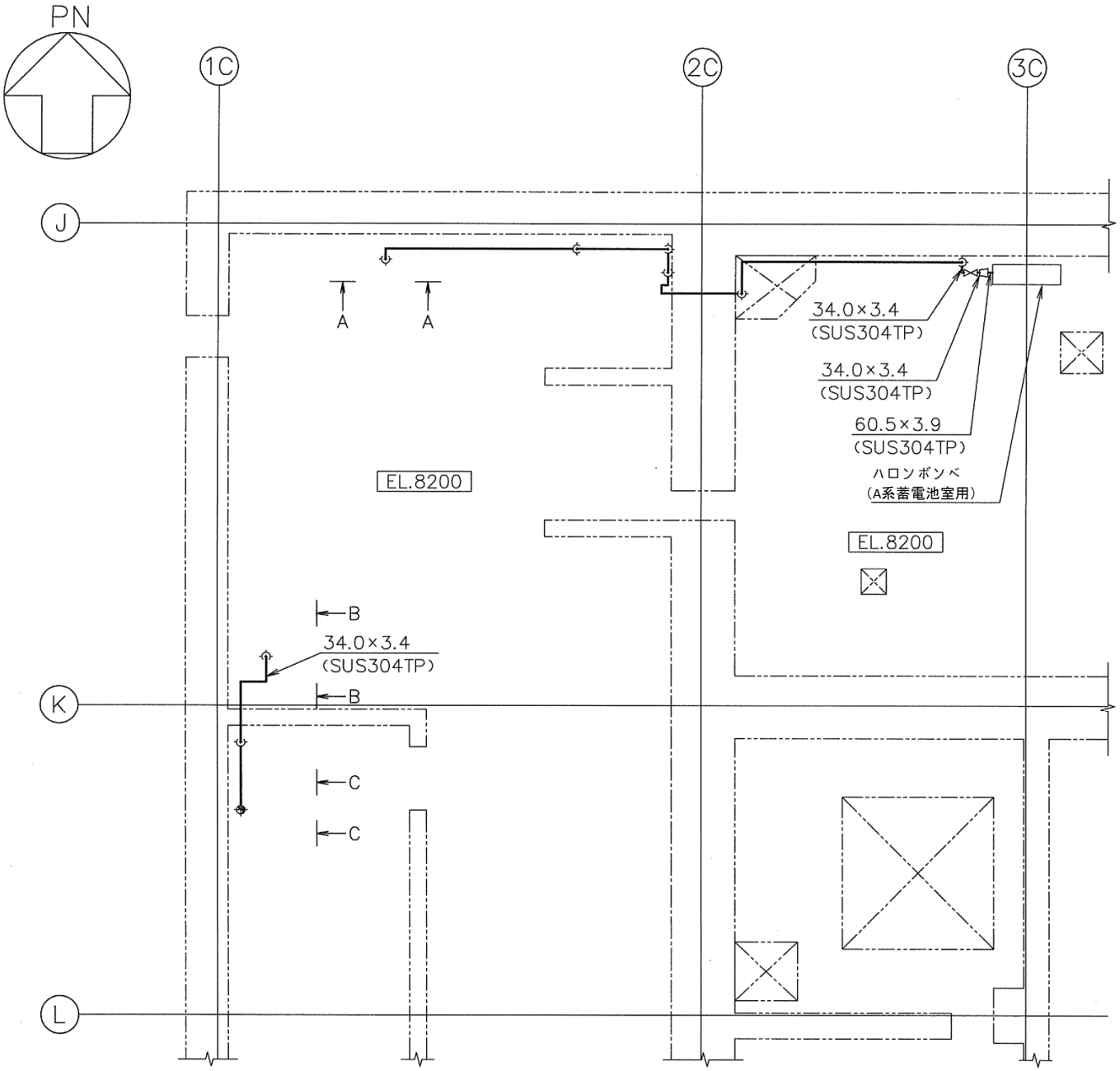

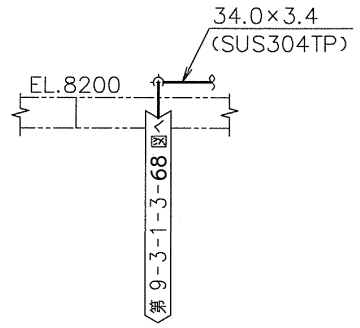

A～A矢視図

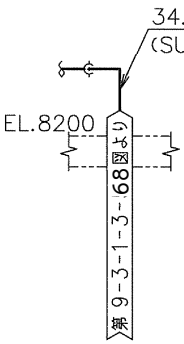

B～B矢視図

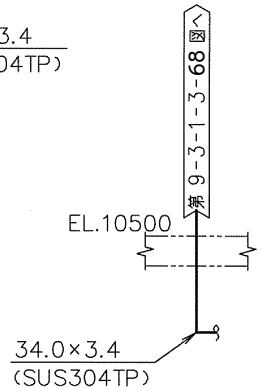

C～C矢視図

注1：太線は今回の申請範囲を示す。
注2：寸法はmmを示す。

工事計画認可申請	第 9-3-1-3-67 図
東海第二発電所	
名称	その他発電用原子炉の附属施設のうち 火災防護設備に係る 主配管の配置を明示した図面 （消火設備） (67/153)
日本原子力発電株式会社	

8523

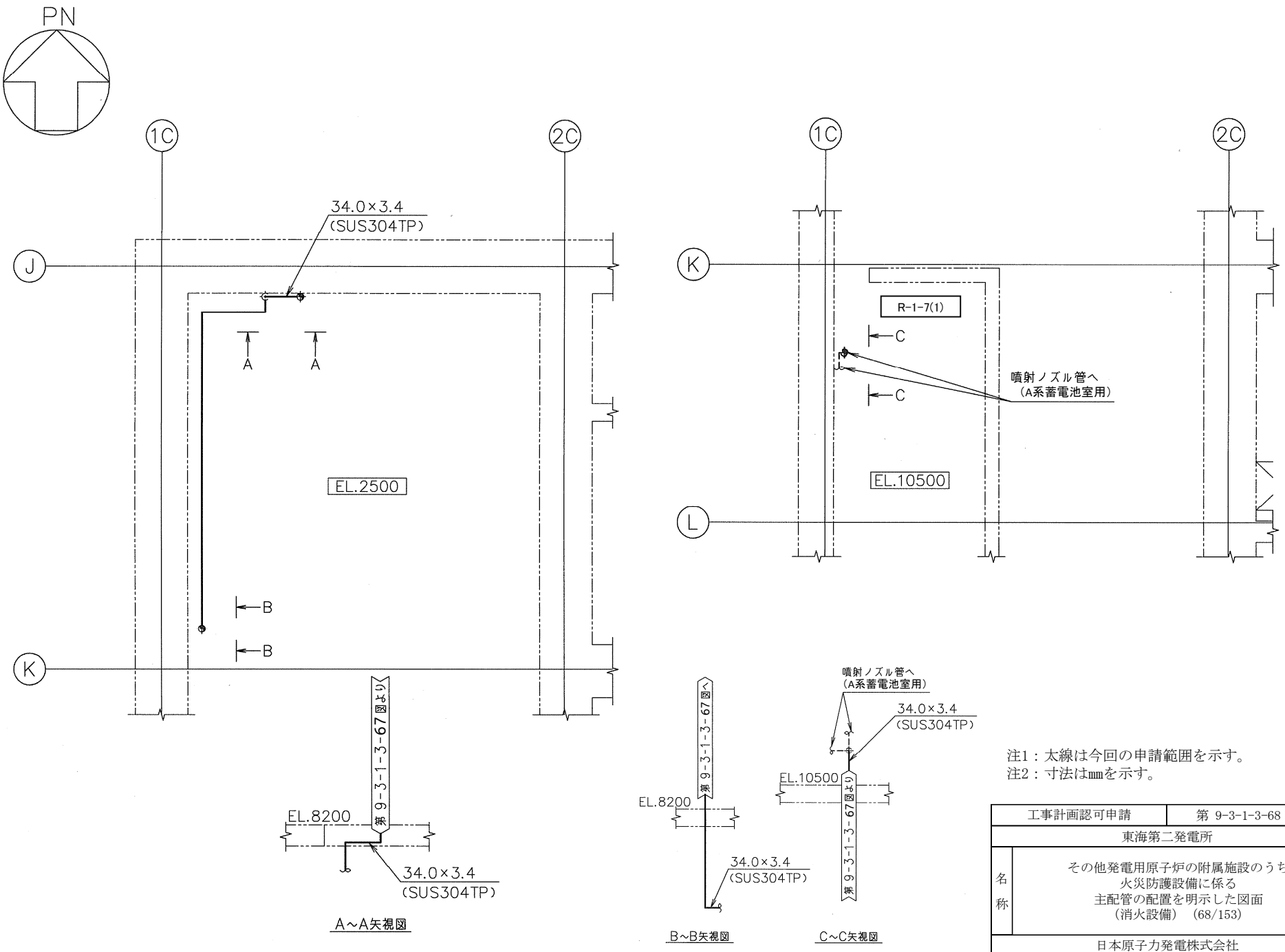

注1：太線は今回の申請範囲を示す。
注2：寸法はmmを示す。

工事計画認可申請	第 9-3-1-3-68 図
東海第二発電所	
名称	その他発電用原子炉の附属施設のうち 火災防護設備に係る 主配管の配置を明示した図面 （消火設備） (68/153)
日本原子力発電株式会社	

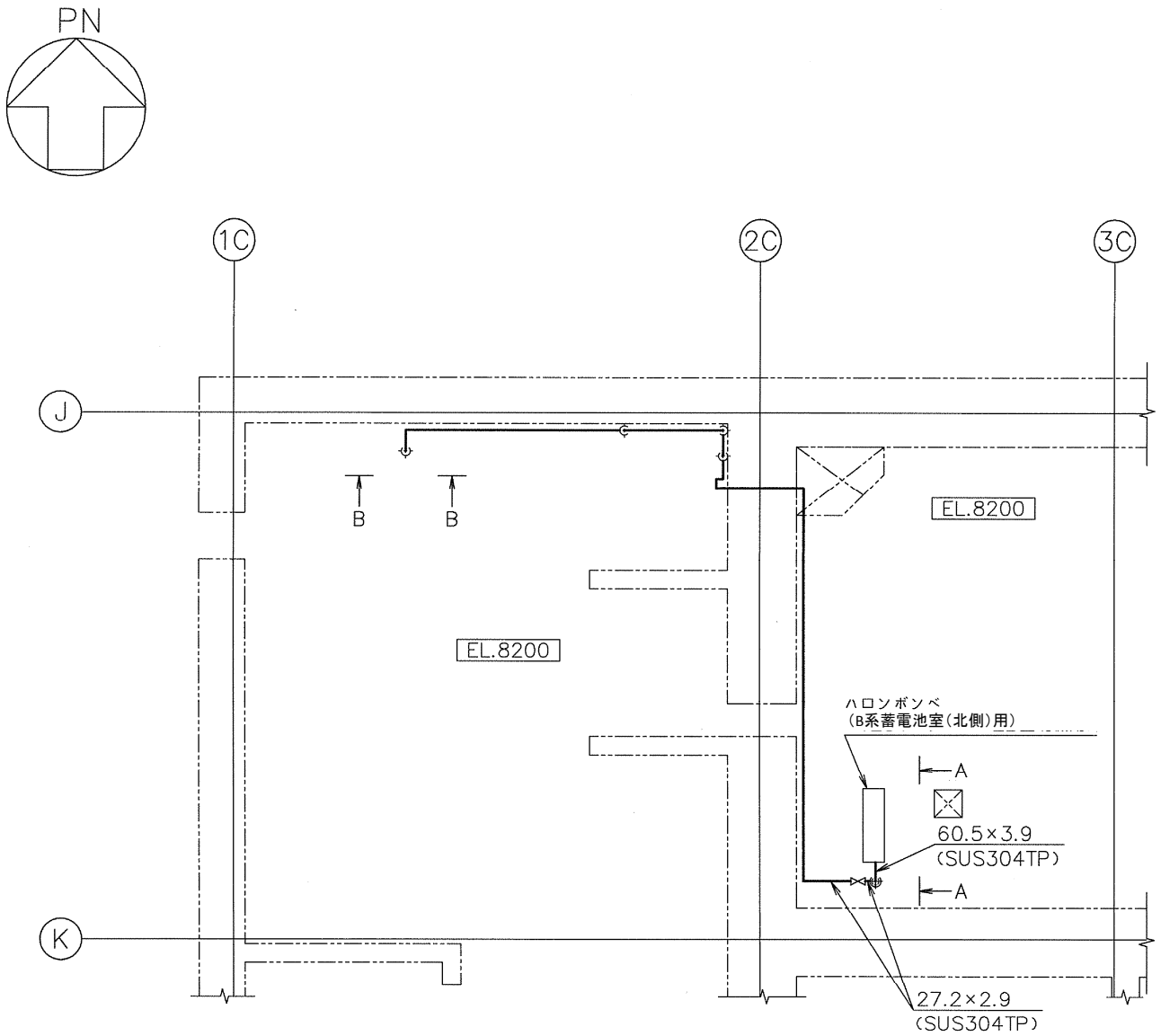

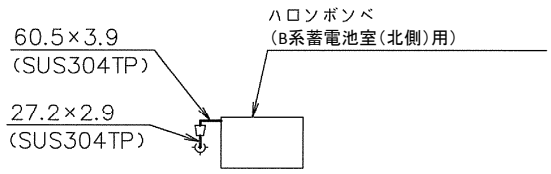

A～A矢視図

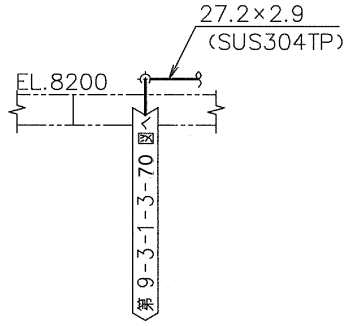

B～B矢視図

注1：太線は今回の申請範囲を示す。
注2：寸法はmmを示す。

工事計画認可申請	第 9-3-1-3-69 図
東海第二発電所	
名称	その他発電用原子炉の附属施設のうち 火災防護設備に係る 主配管の配置を明示した図面 （消火設備） (69/153)
日本原子力発電株式会社	

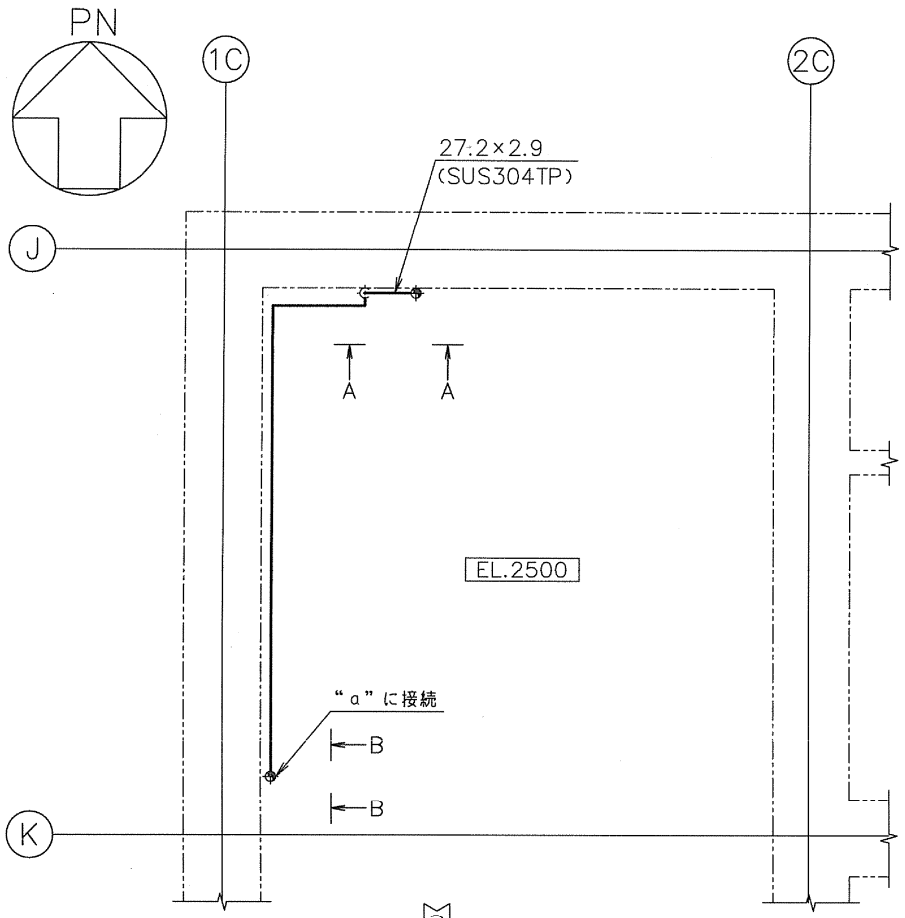

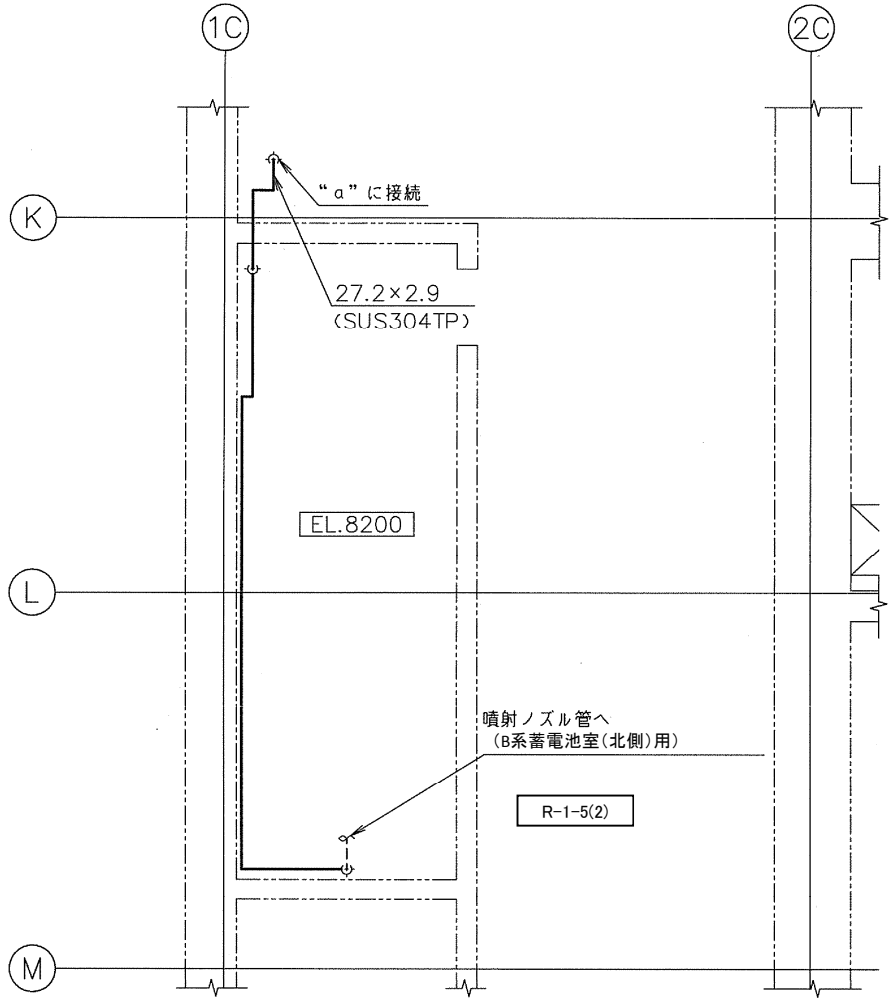

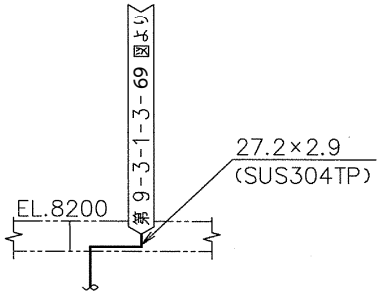

A～A矢視図

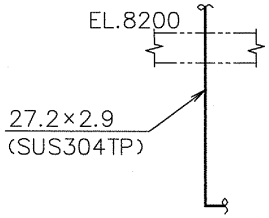

B～B矢視図

注1：太線は今回の申請範囲を示す。
注2：寸法はmmを示す。

工事計画認可申請	第 9-3-1-3-70 図
東海第二発電所	
名称	その他発電用原子炉の附属施設のうち 火災防護設備に係る 主配管の配置を明示した図面 （消火設備） (70/153)
日本原子力発電株式会社	

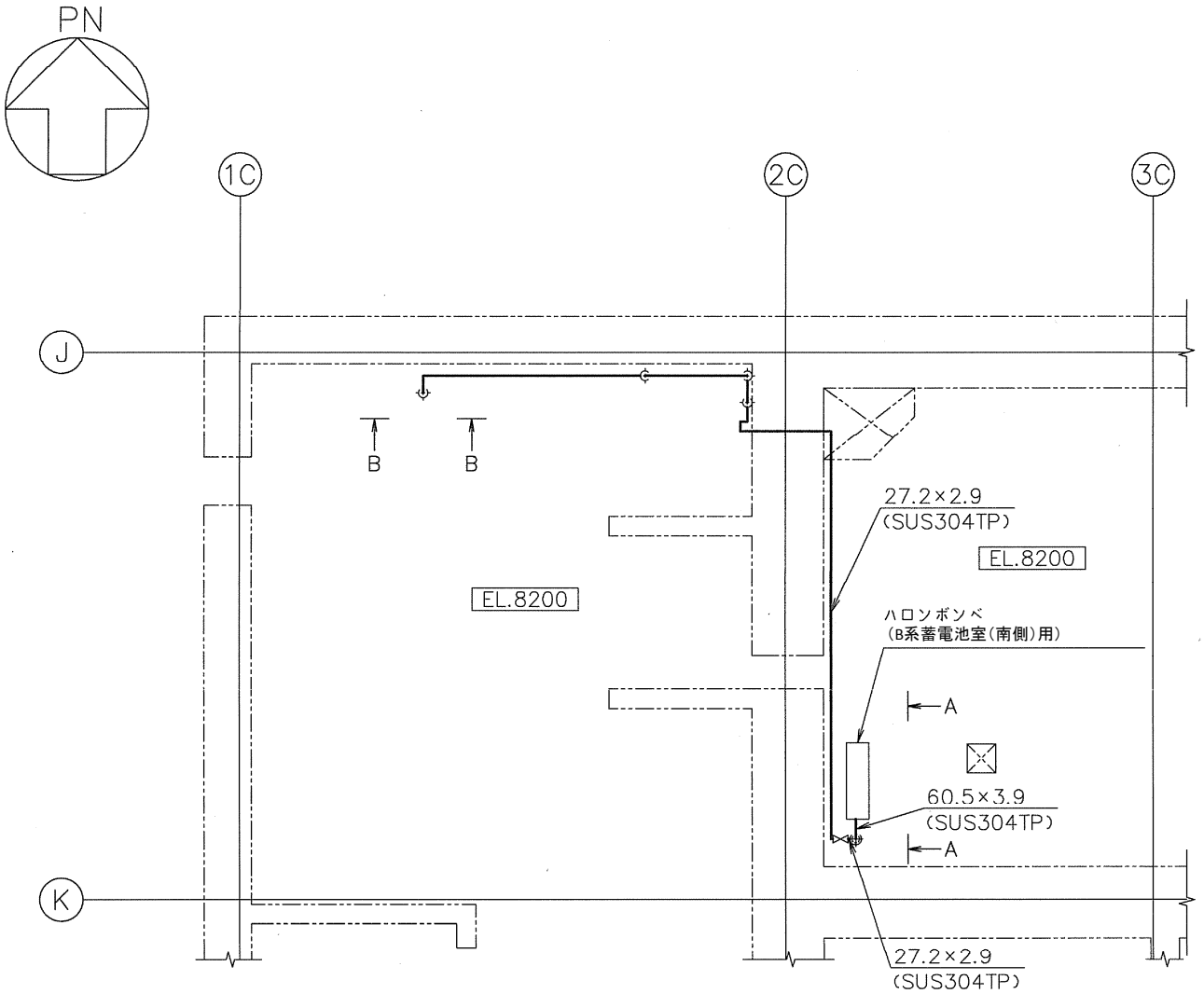

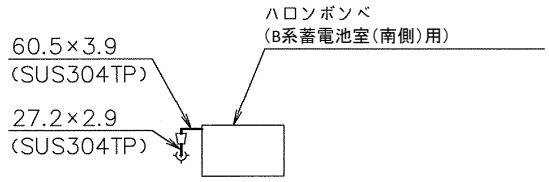

A～A矢視図

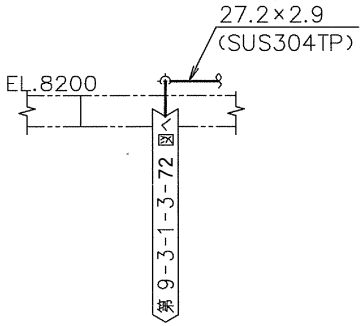

B～B矢視図

注1：太線は今回の申請範囲を示す。
注2：寸法はmmを示す。

工事計画認可申請	第 9-3-1-3-71 図
東海第二発電所	
名称	その他発電用原子炉の附属施設のうち 火災防護設備に係る 主配管の配置を明示した図面 （消火設備） (71/153)
日本原子力発電株式会社	

8523

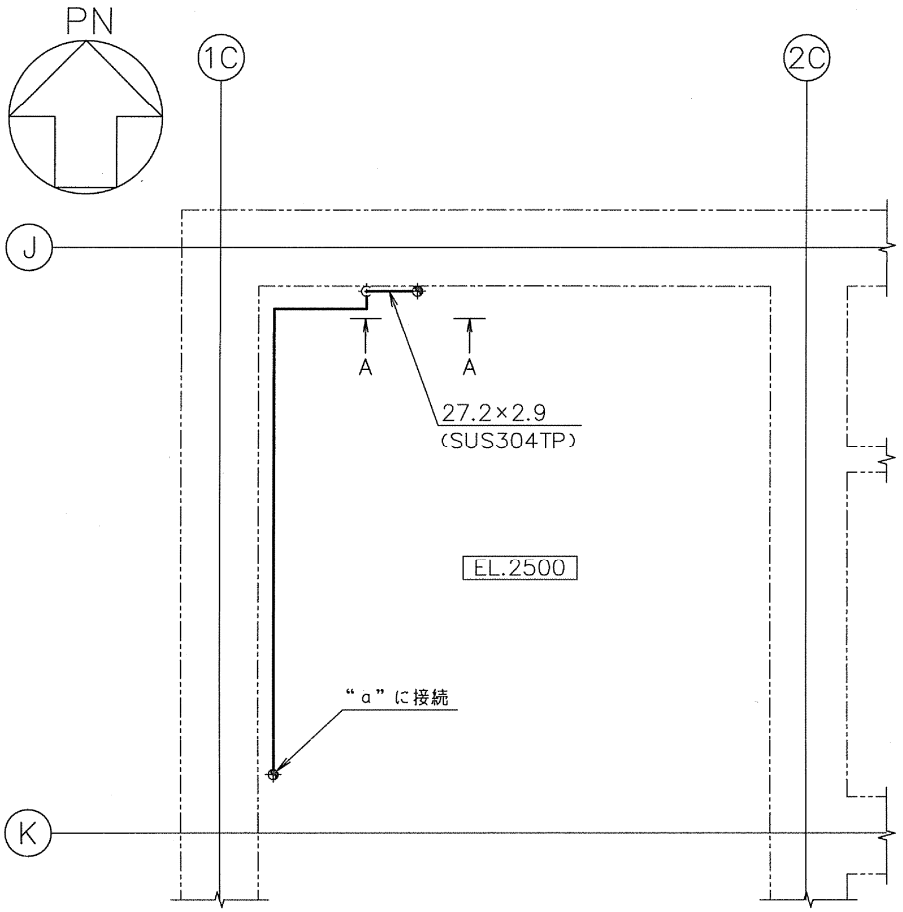

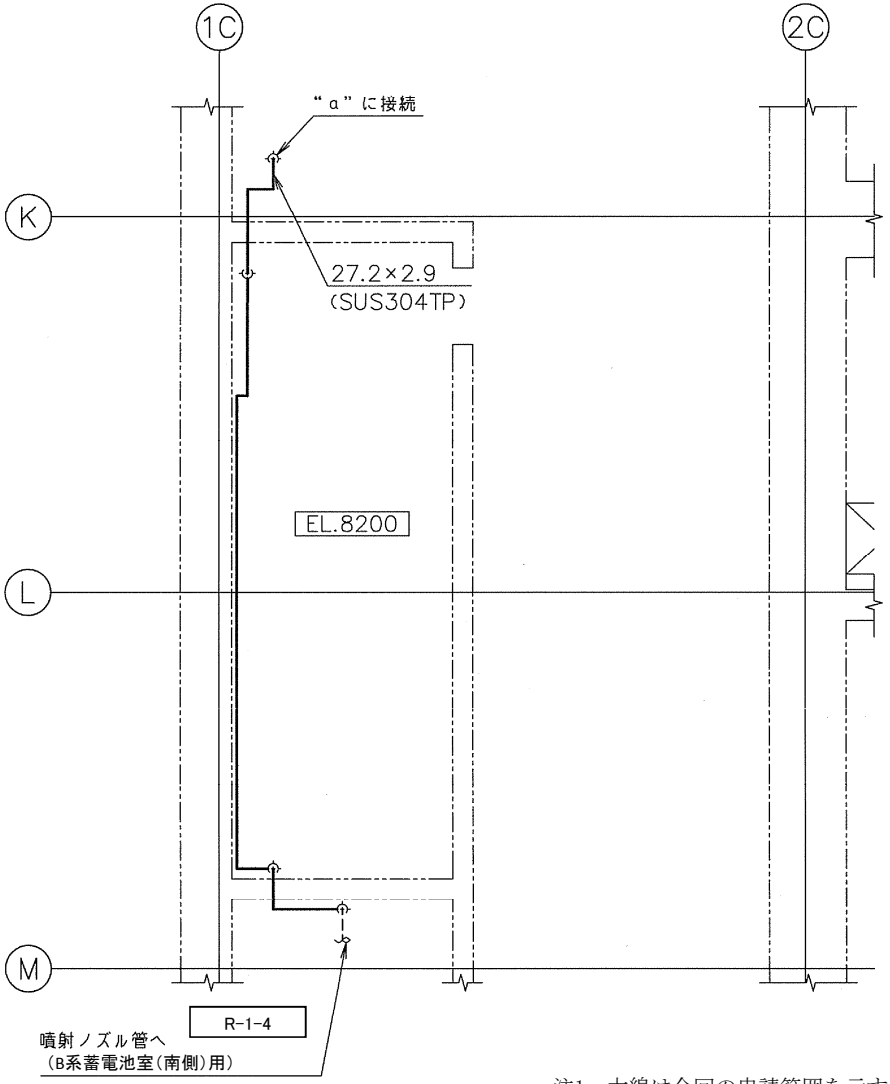

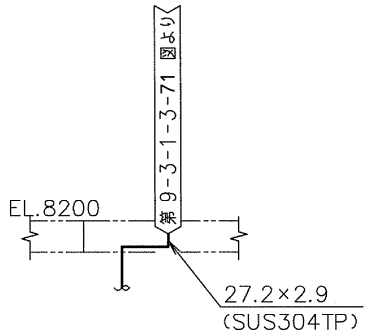

A～A矢視図

注1：太線は今回の申請範囲を示す。
注2：寸法はmmを示す。

工事計画認可申請	第 9-3-1-3-72 図
東海第二発電所	
名称	その他発電用原子炉の附属施設のうち 火災防護設備に係る 主配管の配置を明示した図面 （消火設備） (72/153)
日本原子力発電株式会社	

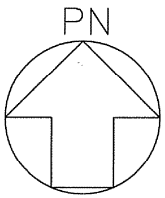

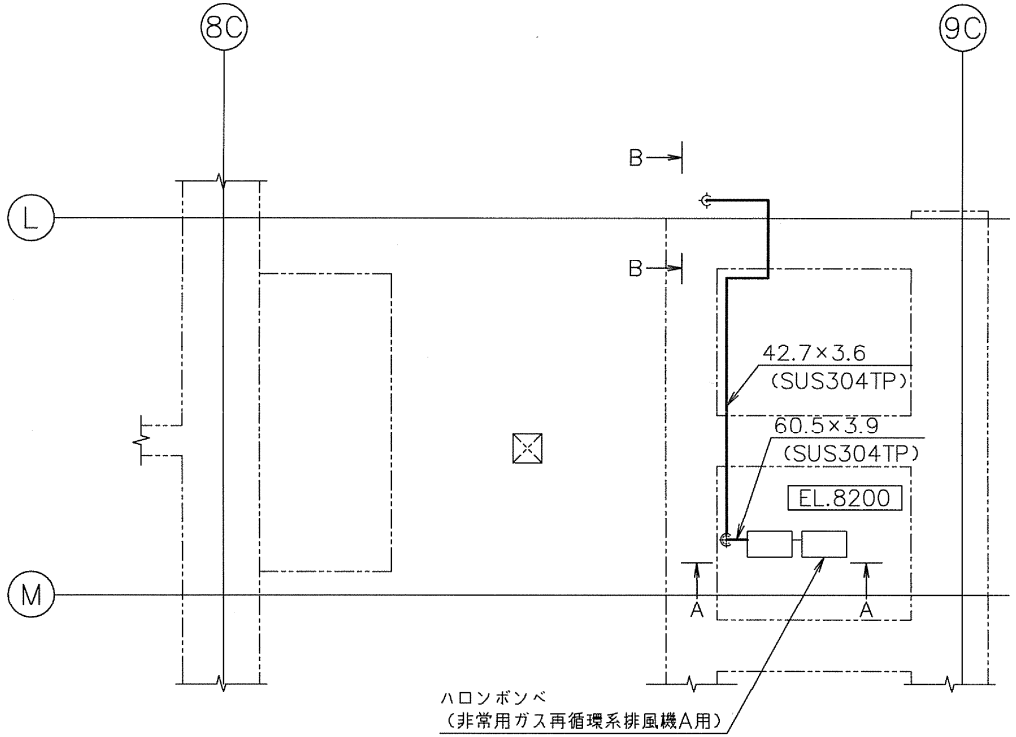

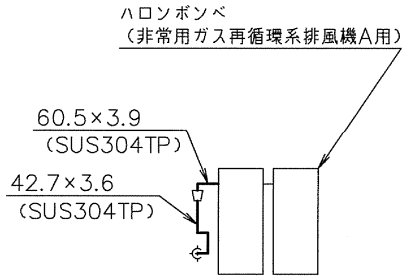

A～A矢視図

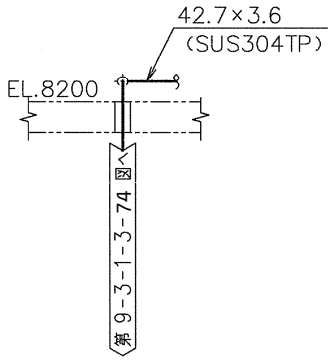

B～B矢視図

注1：太線は今回の申請範囲を示す。
注2：寸法はmmを示す。

工事計画認可申請	第 9-3-1-3-73 図
東海第二発電所	
名称	その他発電用原子炉の附属施設のうち 火災防護設備に係る 主配管の配置を明示した図面 （消火設備） (73/153)
日本原子力発電株式会社	

8523

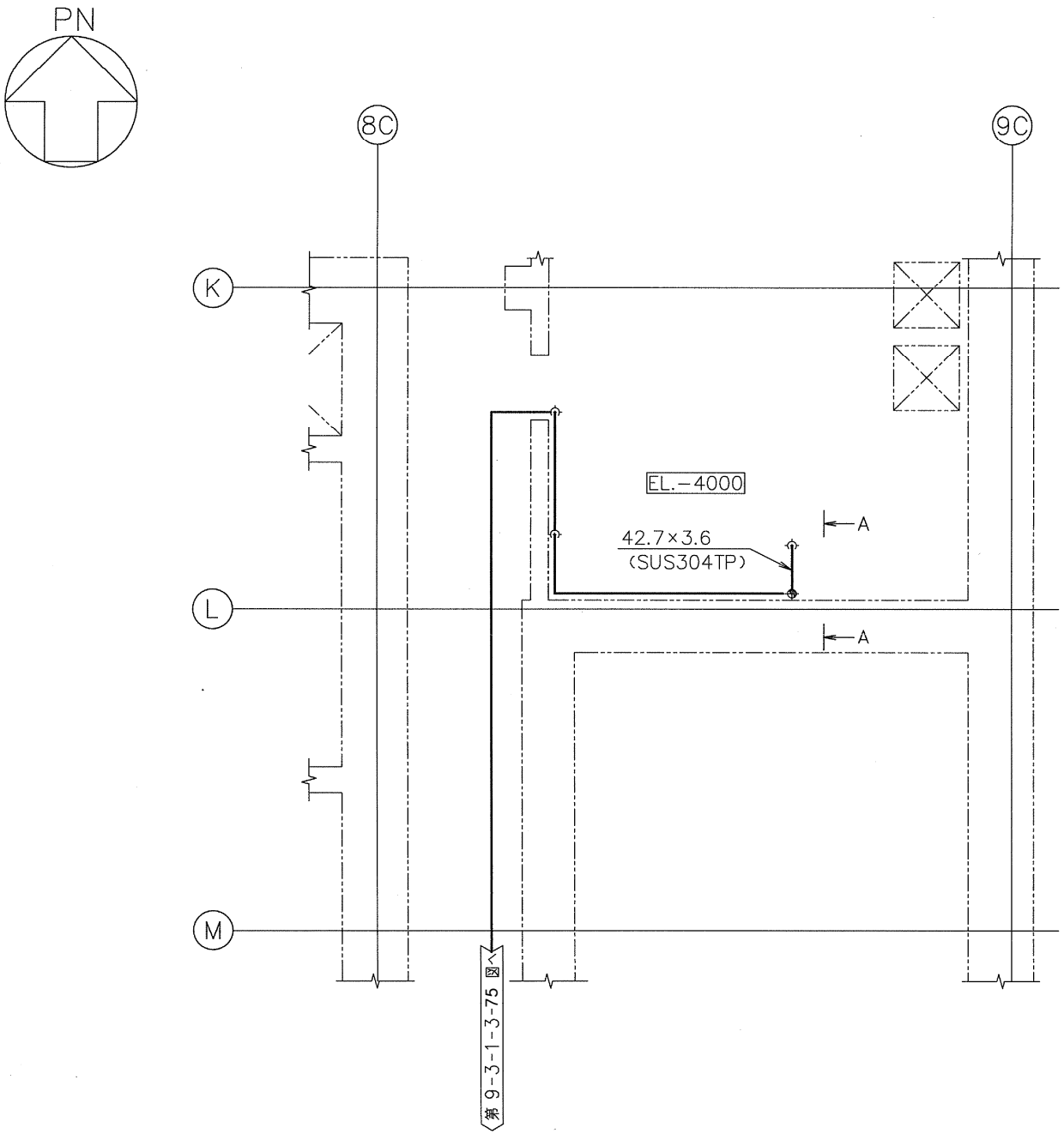

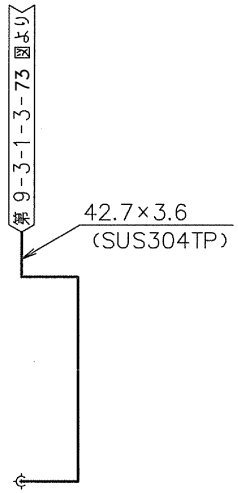

A～A矢視図

注1：太線は今回の申請範囲を示す。
注2：寸法はmmを示す。

工事計画認可申請	第 9-3-1-3-74 図
東海第二発電所	
名称	その他発電用原子炉の附属施設のうち 火災防護設備に係る 主配管の配置を明示した図面 （消火設備） (74/153)
日本原子力発電株式会社	

8523

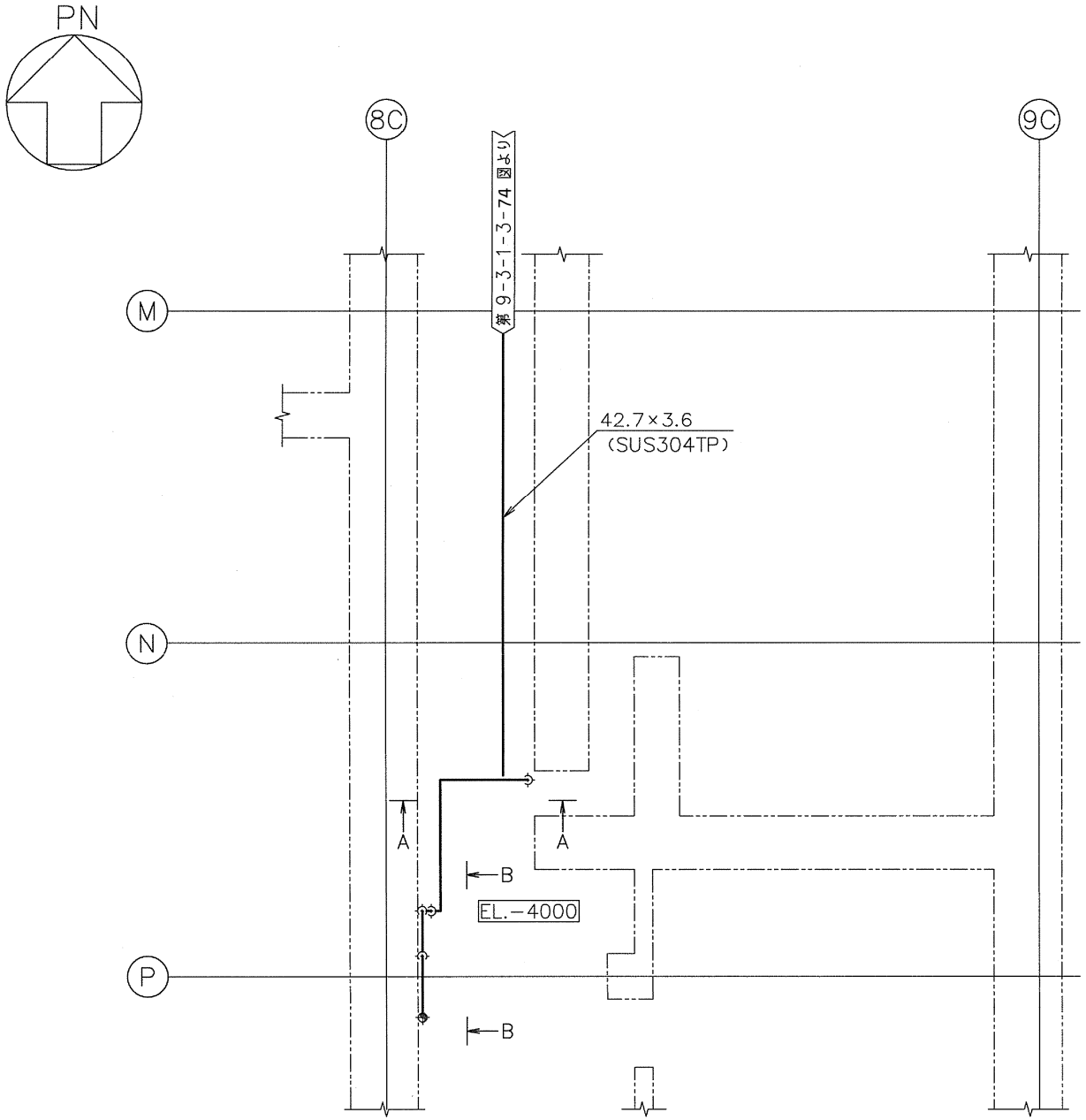

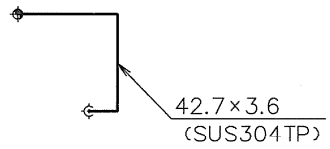

A～A矢視図

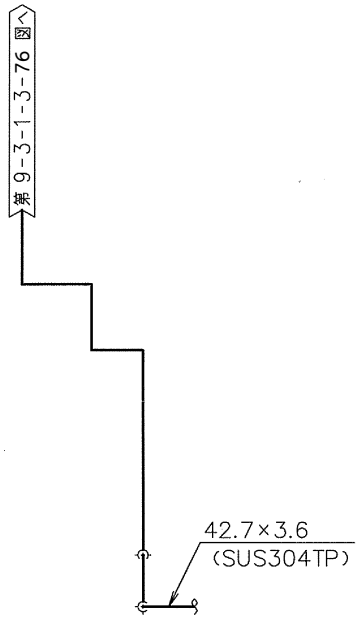

B～B矢視図

注1：太線は今回の申請範囲を示す。
注2：寸法はmmを示す。

工事計画認可申請	第 9-3-1-3-75 図
東海第二発電所	
名称	その他発電用原子炉の附属施設のうち 火災防護設備に係る 主配管の配置を明示した図面 （消火設備） (75/153)
日本原子力発電株式会社	

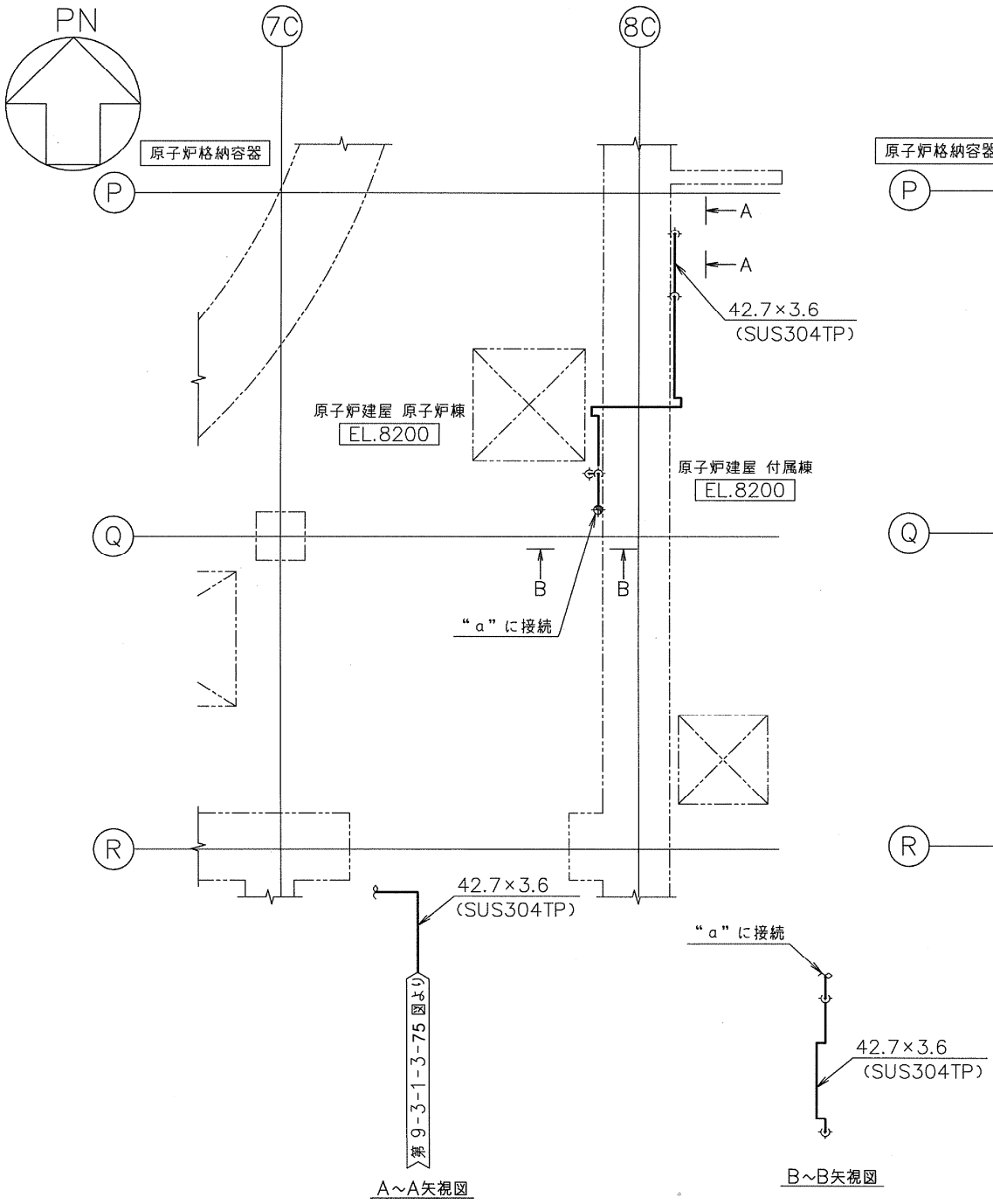

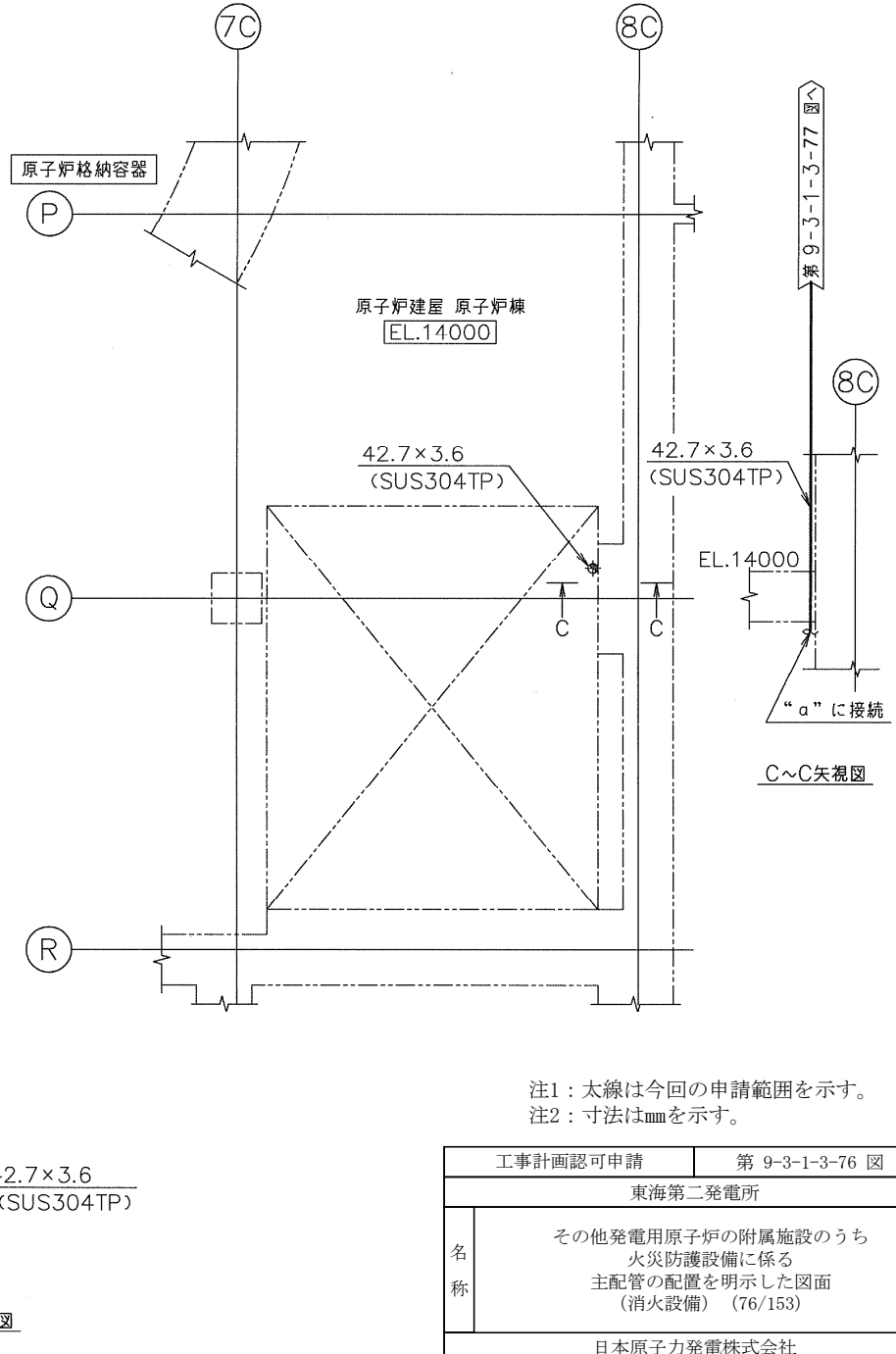

注1：太線は今回の申請範囲を示す。
注2：寸法はmmを示す。

工事計画認可申請	第 9-3-1-3-76 図
東海第二発電所	
名称	その他発電用原子炉の附属施設のうち 火災防護設備に係る 主配管の配置を明示した図面 （消火設備） (76/153)
日本原子力発電株式会社	

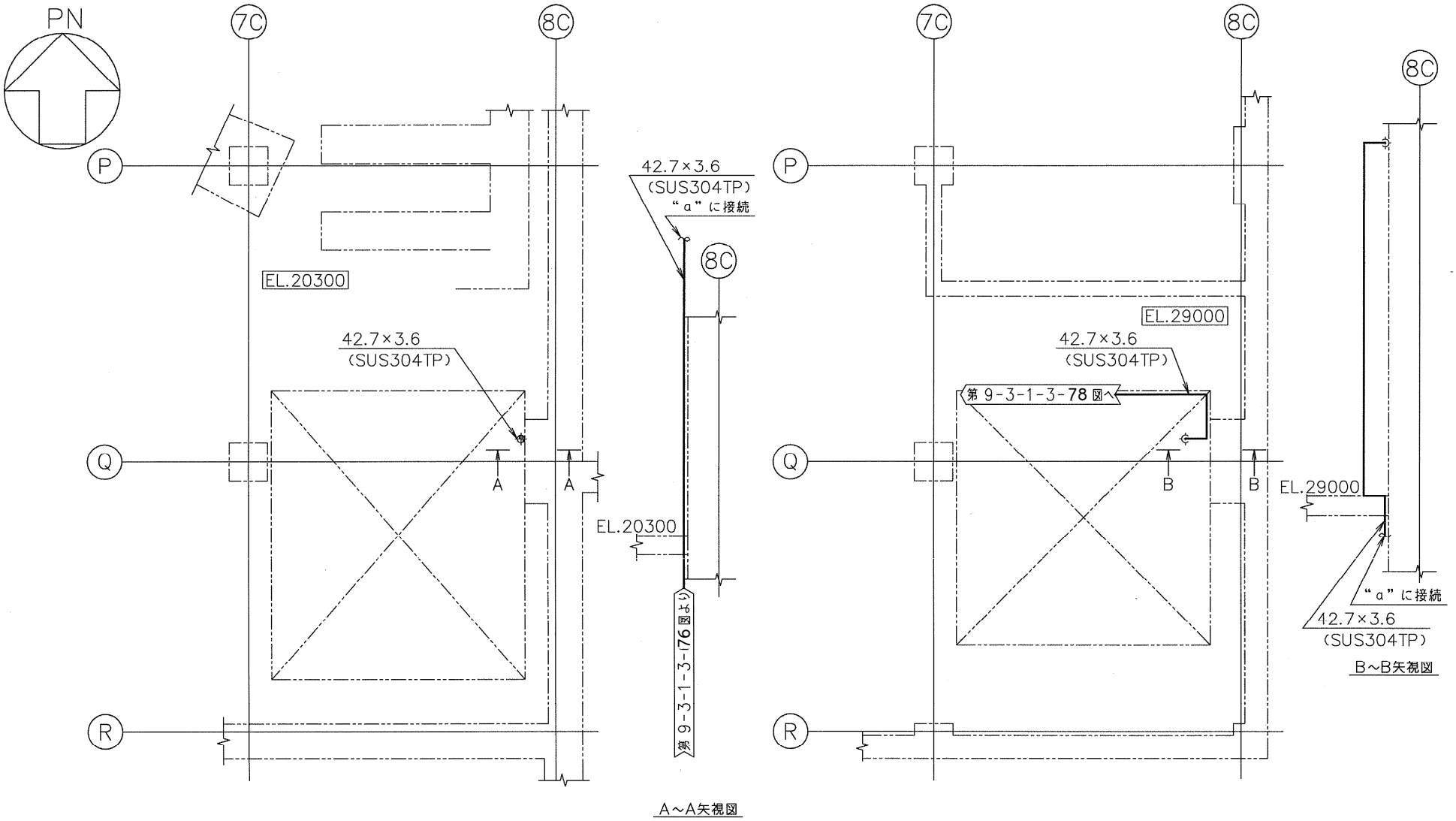

注1：太線は今回の申請範囲を示す。
注2：寸法はmmを示す。

工事計画認可申請	第 9-3-1-3-77 図
東海第二発電所	
名称	その他発電用原子炉の附属施設のうち 火災防護設備に係る 主配管の配置を明示した図面 （消火設備） (77/153)
日本原子力発電株式会社	

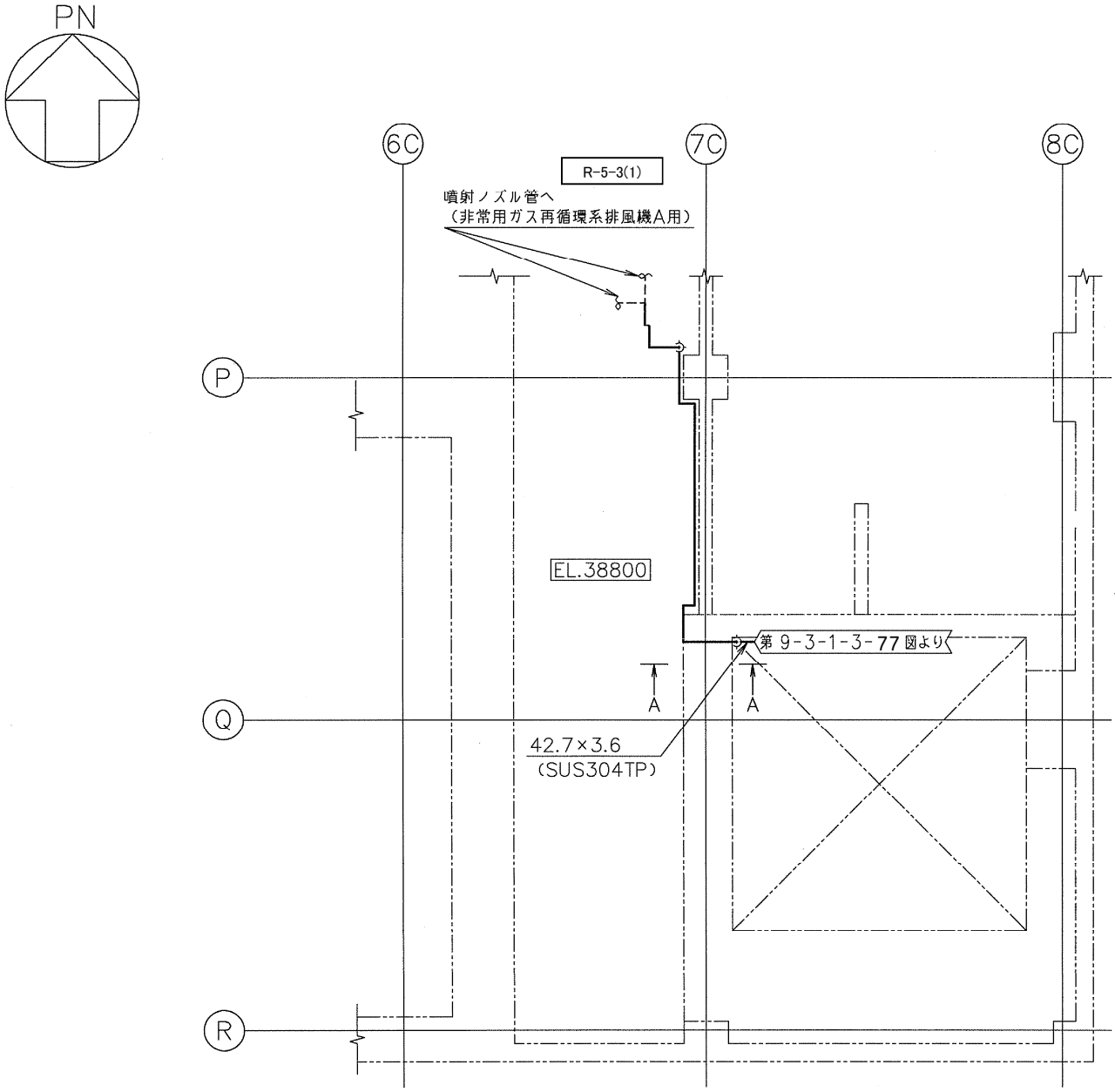

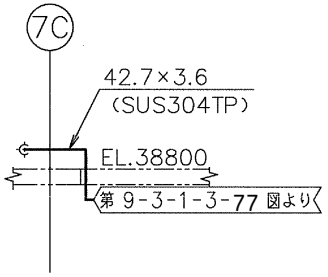

A～A矢視図

注1：太線は今回の申請範囲を示す。
注2：寸法はmmを示す。

工事計画認可申請	第 9-3-1-3-78 図
東海第二発電所	
名称	その他発電用原子炉の附属施設のうち 火災防護設備に係る 主配管の配置を明示した図面 （消火設備） (78/153)
日本原子力発電株式会社	

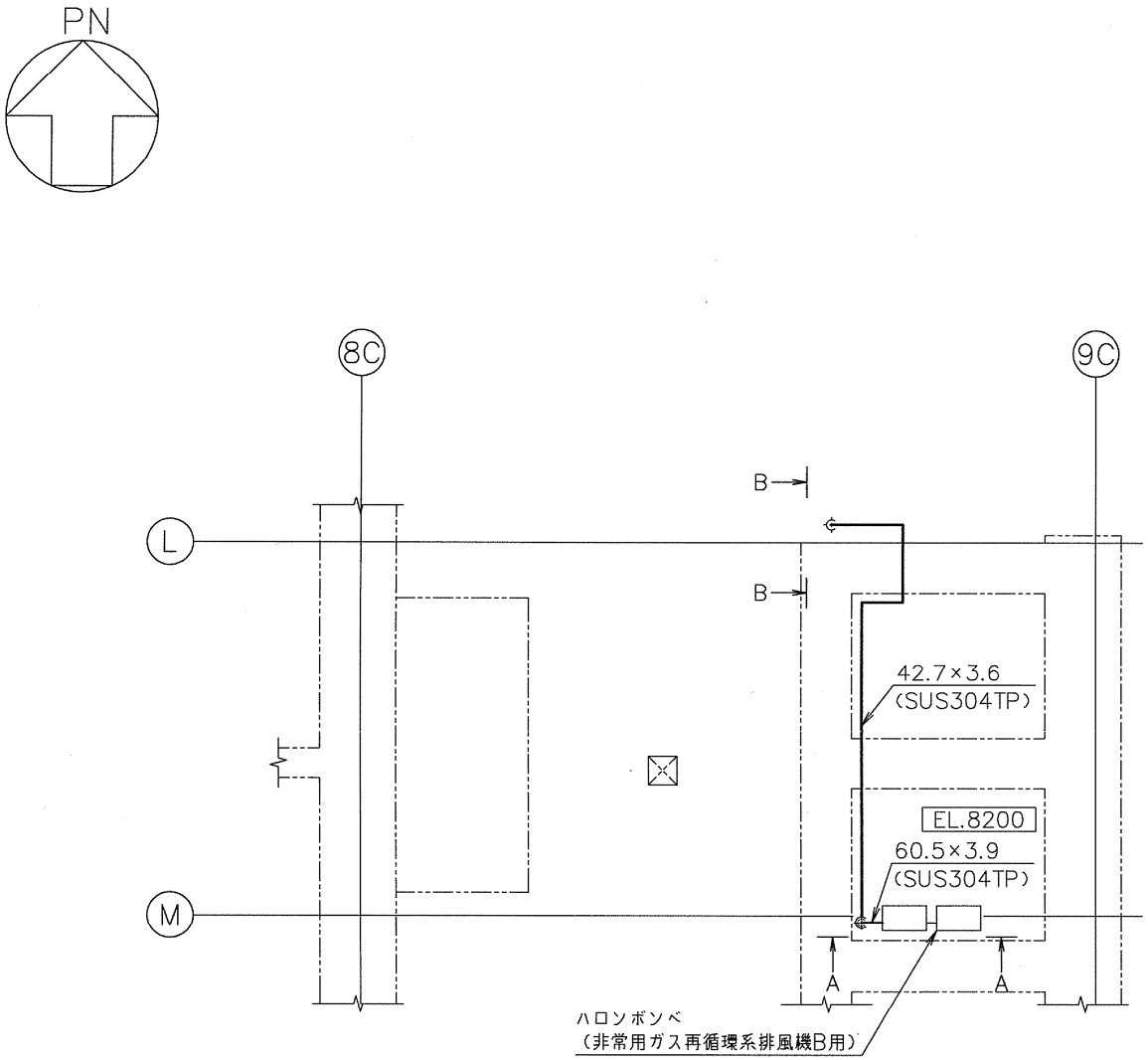

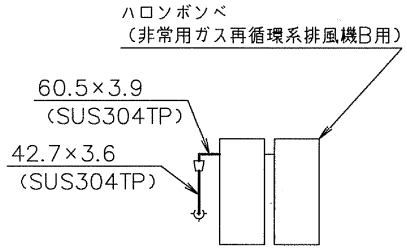

A～A矢視図

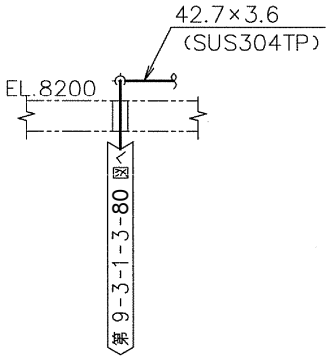

B～B矢視図

注1：太線は今回の申請範囲を示す。
注2：寸法はmmを示す。

工事計画認可申請	第 9-3-1-3-79 図
東海第二発電所	
名称	その他発電用原子炉の附属施設のうち 火災防護設備に係る 主配管の配置を明示した図面 （消火設備）（79/153）
日本原子力発電株式会社	

8523

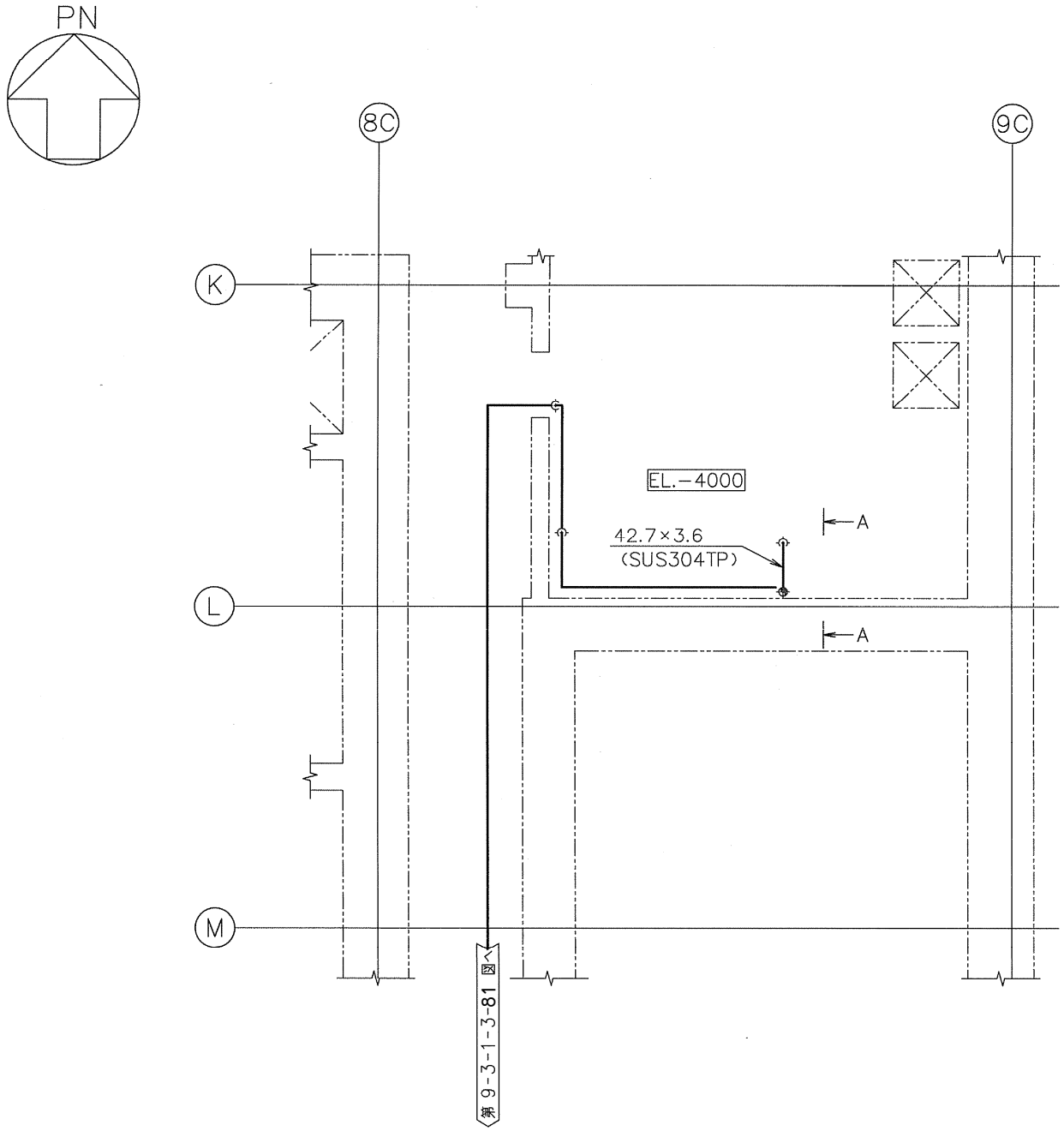

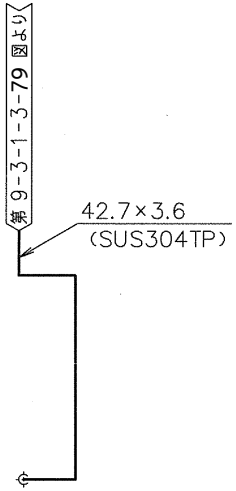

A～A矢視図

注1：太線は今回の申請範囲を示す。
注2：寸法はmmを示す。

工事計画認可申請	第 9-3-1-3-80 図
東海第二発電所	
名称	その他発電用原子炉の附属施設のうち 火災防護設備に係る 主配管の配置を明示した図面 （消火設備） (80/153)
日本原子力発電株式会社	

8523

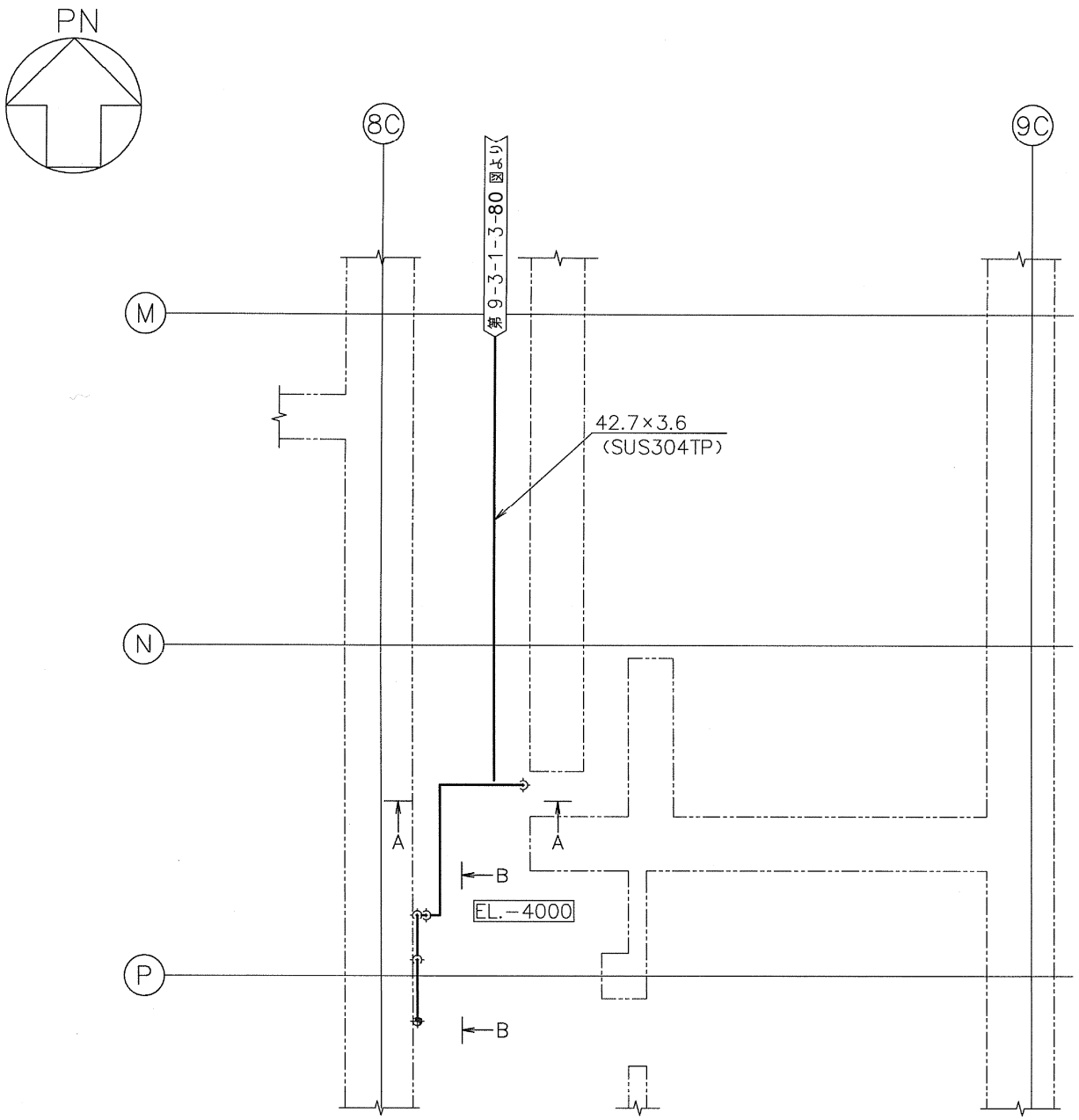

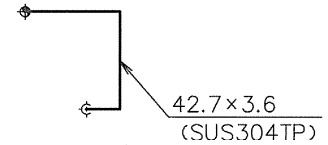

A～A矢視図

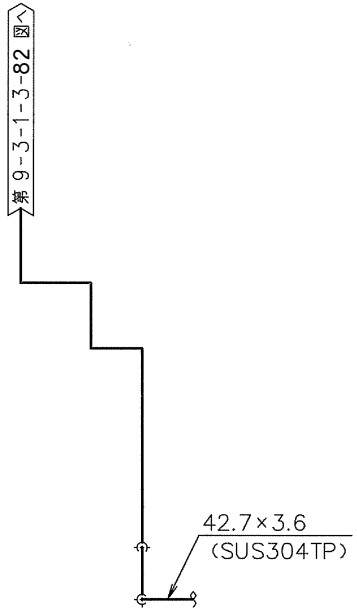

B～B矢視図

注1：太線は今回の申請範囲を示す。
注2：寸法はmmを示す。

工事計画認可申請	第 9-3-1-3-81 図
東海第二発電所	
名称	その他発電用原子炉の附属施設のうち 火災防護設備に係る 主配管の配置を明示した図面 （消火設備） (81/153)
日本原子力発電株式会社	

8523

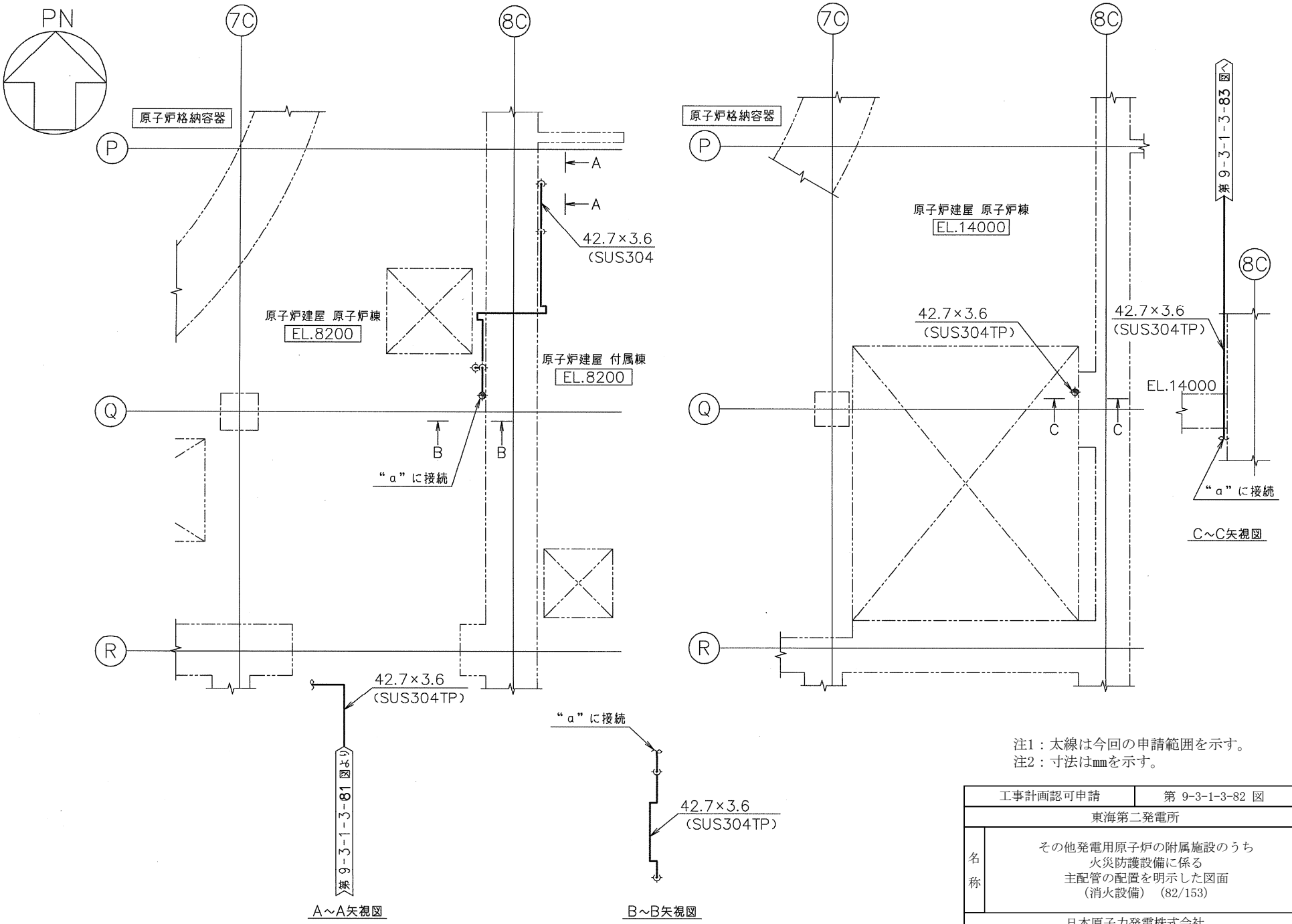

注1：太線は今回の申請範囲を示す。
注2：寸法はmmを示す。

工事計画認可申請	第 9-3-1-3-82 図
東海第二発電所	
名称	その他発電用原子炉の附属施設のうち 火災防護設備に係る 主配管の配置を明示した図面 （消火設備） (82/153)
日本原子力発電株式会社	

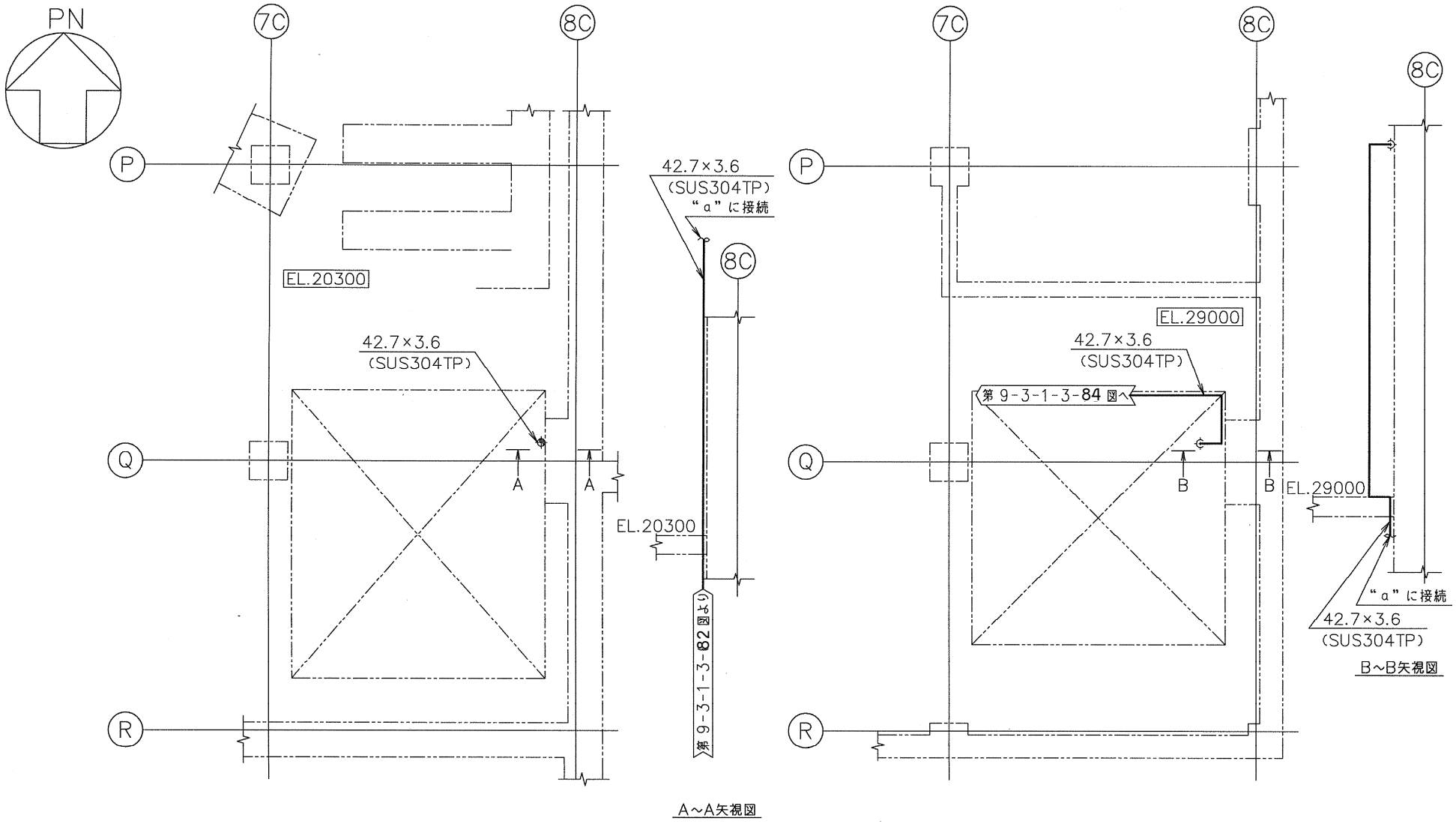

注1：太線は今回の申請範囲を示す。
注2：寸法はmmを示す。

工事計画認可申請	第 9-3-1-3-83 図
東海第二発電所	
名称	その他発電用原子炉の附属施設のうち 火災防護設備に係る 主配管の配置を明示した図面 （消火設備） (83/153)
日本原子力発電株式会社	

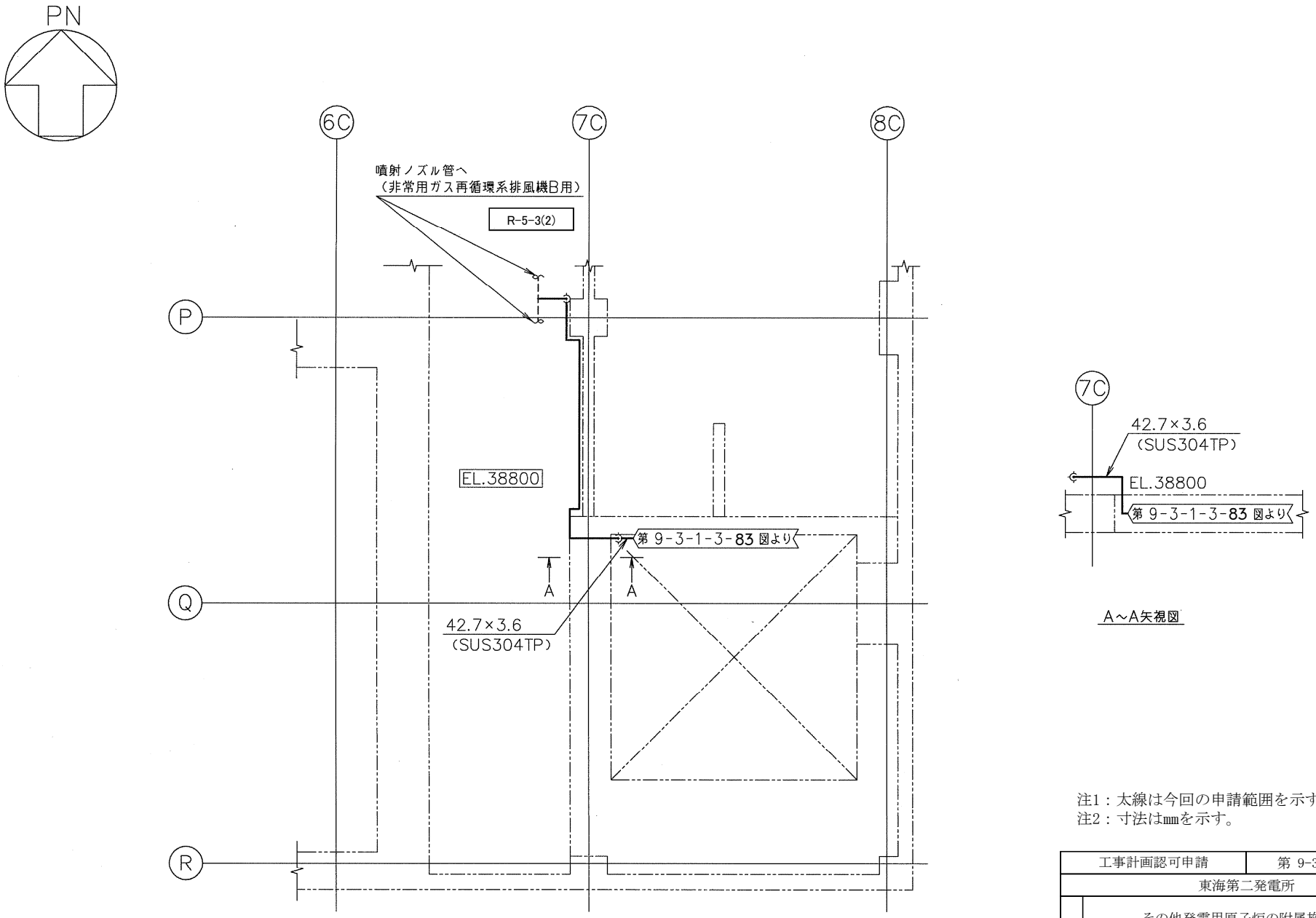

A～A矢視図

注1：太線は今回の申請範囲を示す。
注2：寸法はmmを示す。

工事計画認可申請	第 9-3-1-3-84 図
東海第二発電所	
名称	その他発電用原子炉の附属施設のうち 火災防護設備に係る 主配管の配置を明示した図面 （消火設備） (84/153)
日本原子力発電株式会社	

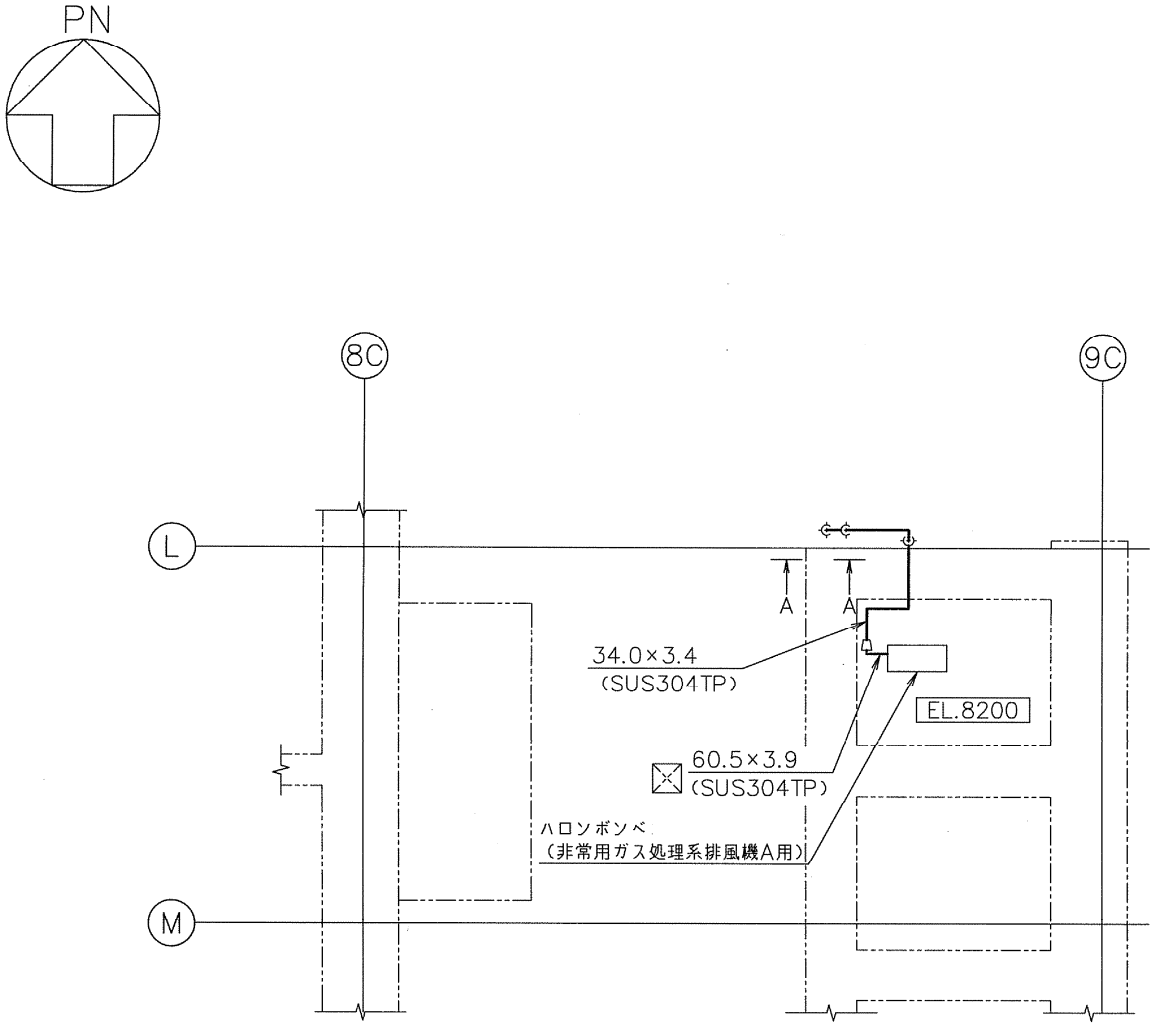

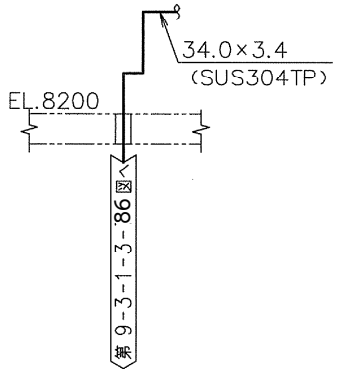

A～A矢視図

注1：太線は今回の申請範囲を示す。
注2：寸法はmmを示す。

工事計画認可申請	第 9-3-1-3-85 図
東海第二発電所	
名称	その他発電用原子炉の附属施設のうち 火災防護設備に係る 主配管の配置を明示した図面 （消火設備） (85/153)
日本原子力発電株式会社	

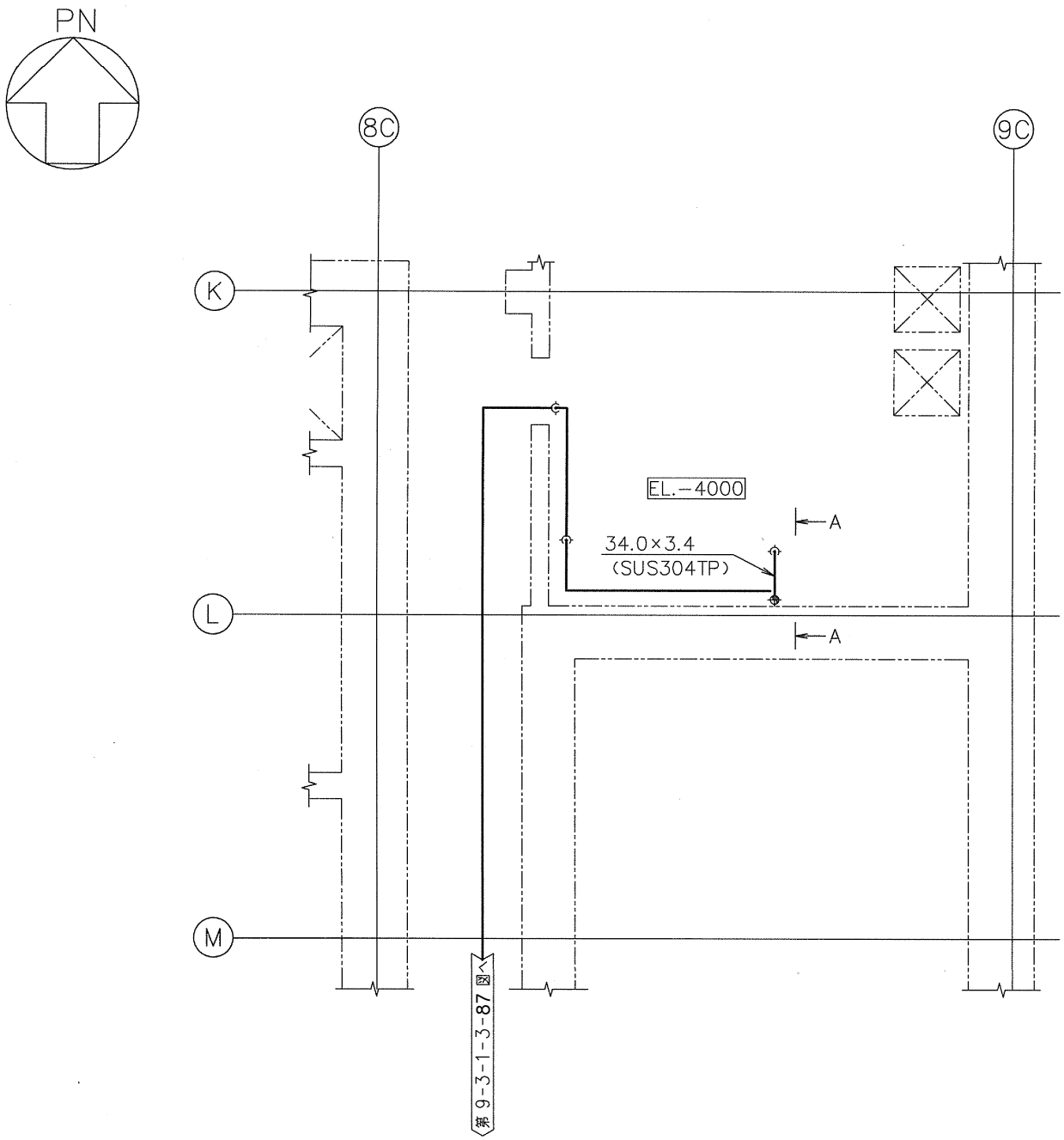

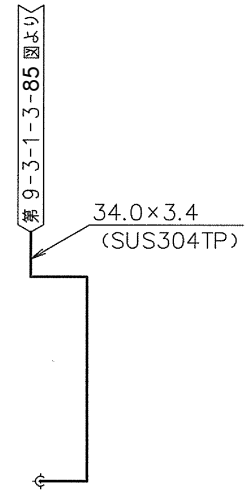

A～A矢視図

注1：太線は今回の申請範囲を示す。
注2：寸法はmmを示す。

工事計画認可申請	第 9-3-1-3-86 図
東海第二発電所	
名称	その他発電用原子炉の附属施設のうち 火災防護設備に係る 主配管の配置を明示した図面 （消火設備） (86/153)
日本原子力発電株式会社	

8523

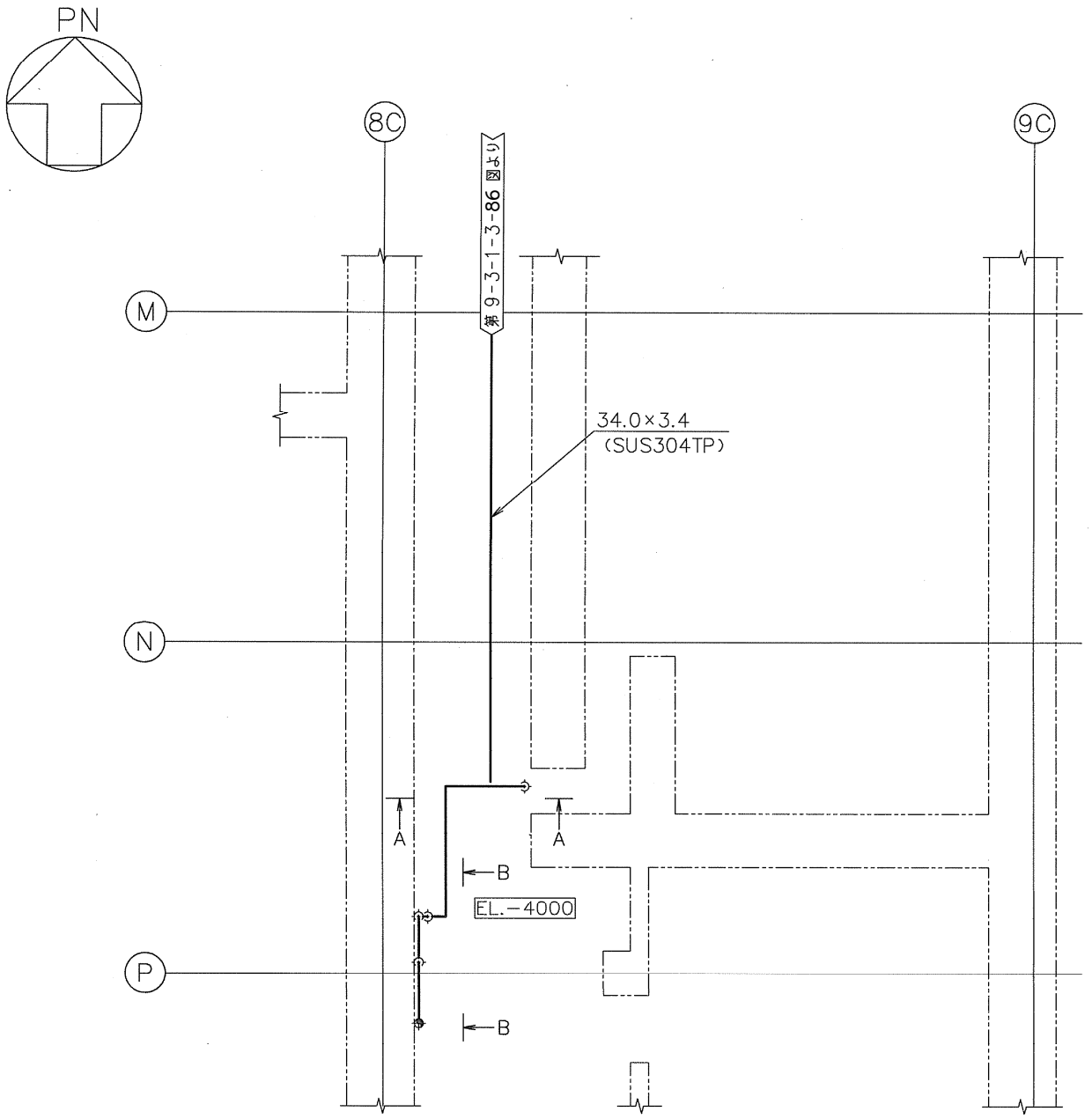

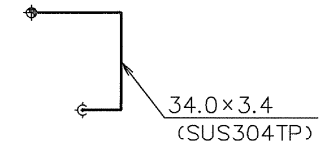

A～A矢視図

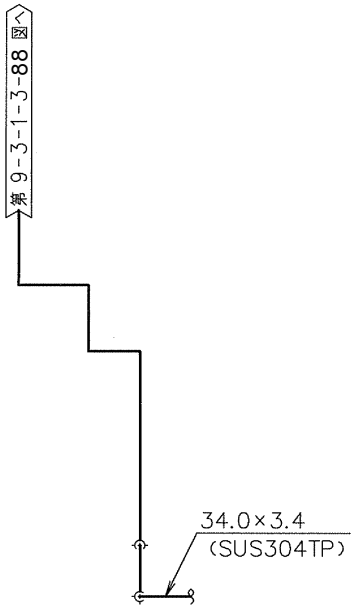

B～B矢視図

注1：太線は今回の申請範囲を示す。
注2：寸法はmmを示す。

工事計画認可申請	第 9-3-1-3-87 図
東海第二発電所	
名称	その他発電用原子炉の附属施設のうち 火災防護設備に係る 主配管の配置を明示した図面 （消火設備） (87/153)
日本原子力発電株式会社	

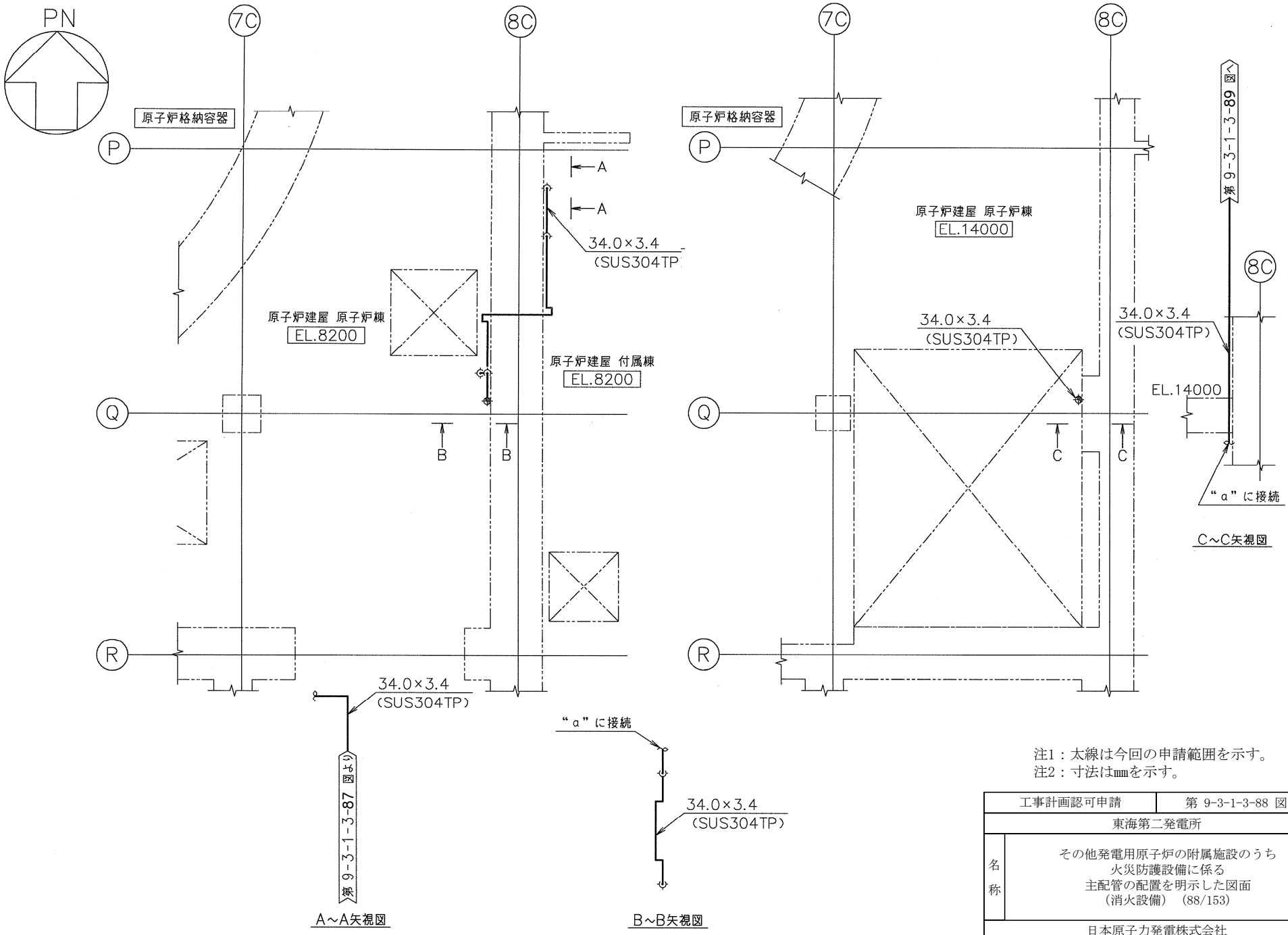

注1：太線は今回の申請範囲を示す。
注2：寸法はmmを示す。

工事計画認可申請	第 9-3-1-3-88 図
東海第二発電所	
名称	その他発電用原子炉の附属施設のうち 火災防護設備に係る 主配管の配置を明示した図面 （消火設備） (88/153)
日本原子力発電株式会社	

8523

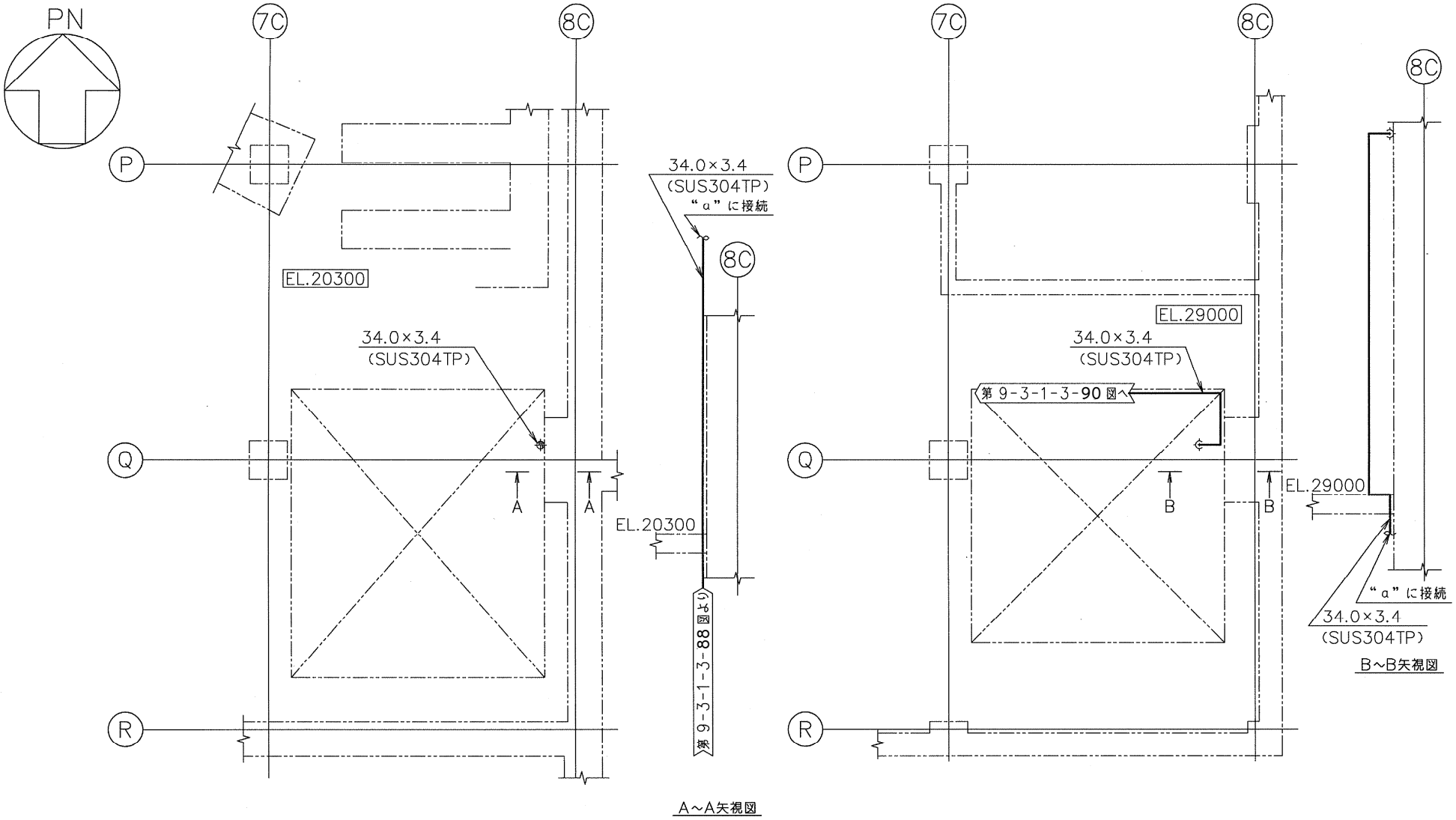

注1：太線は今回の申請範囲を示す。
注2：寸法はmmを示す。

工事計画認可申請	第 9-3-1-3-89 図
東海第二発電所	
名称	その他発電用原子炉の附属施設のうち 火災防護設備に係る 主配管の配置を明示した図面 （消火設備） (89/153)
日本原子力発電株式会社	

8523

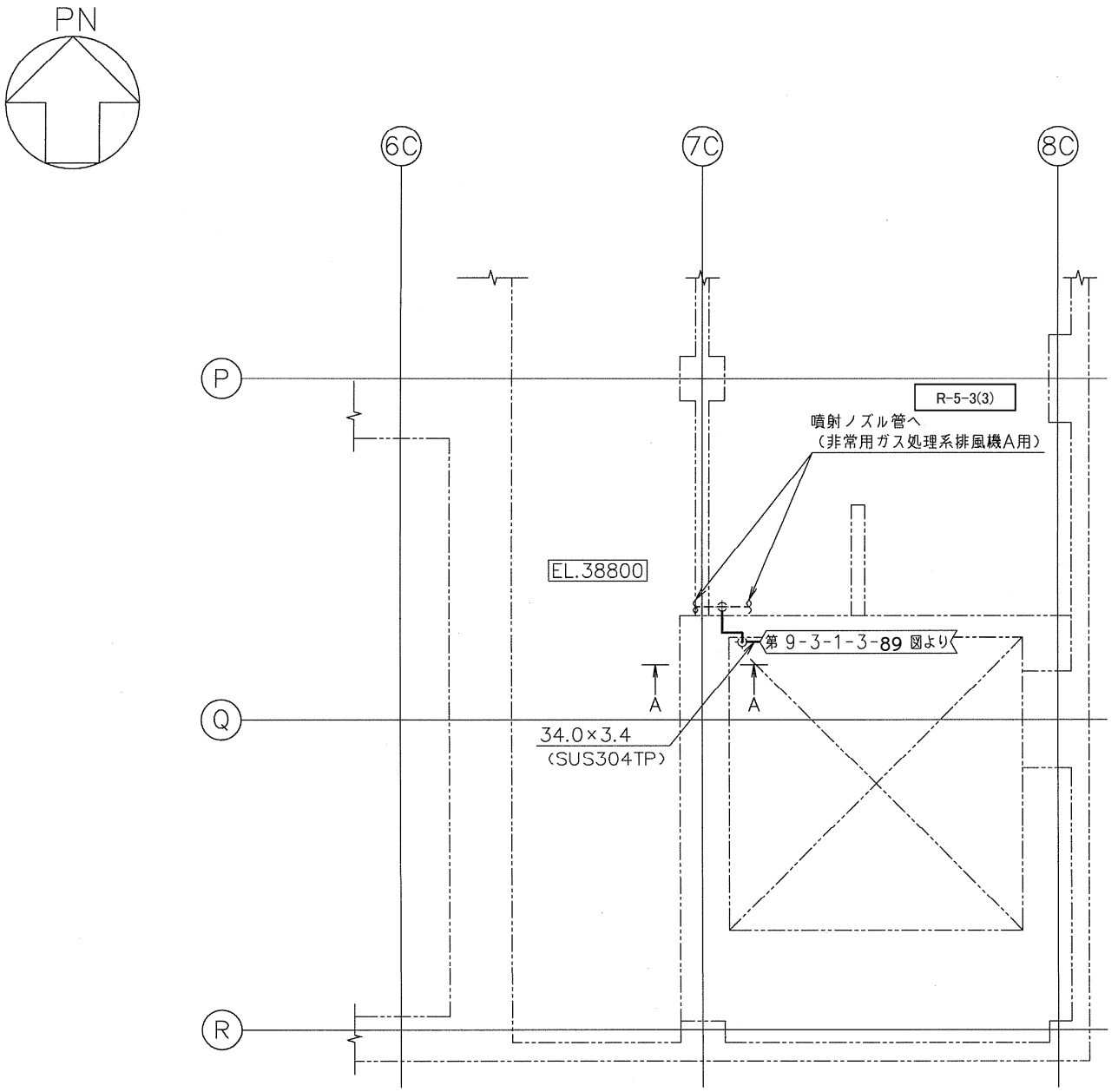

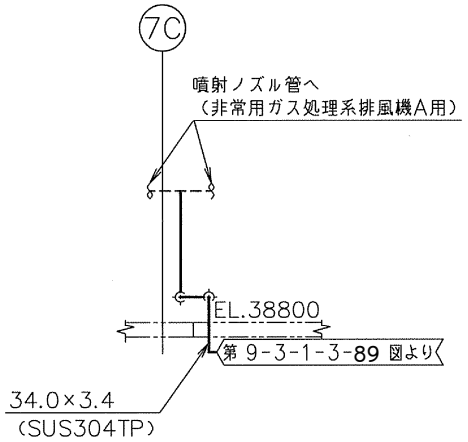

A～A矢視図

注1：太線は今回の申請範囲を示す。
注2：寸法はmmを示す。

工事計画認可申請	第 9-3-1-3-90 図
東海第二発電所	
名称	その他発電用原子炉の附属施設のうち 火災防護設備に係る 主配管の配置を明示した図面 （消火設備） (90/153)
日本原子力発電株式会社	

8523

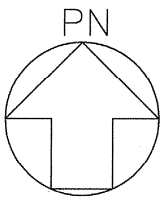

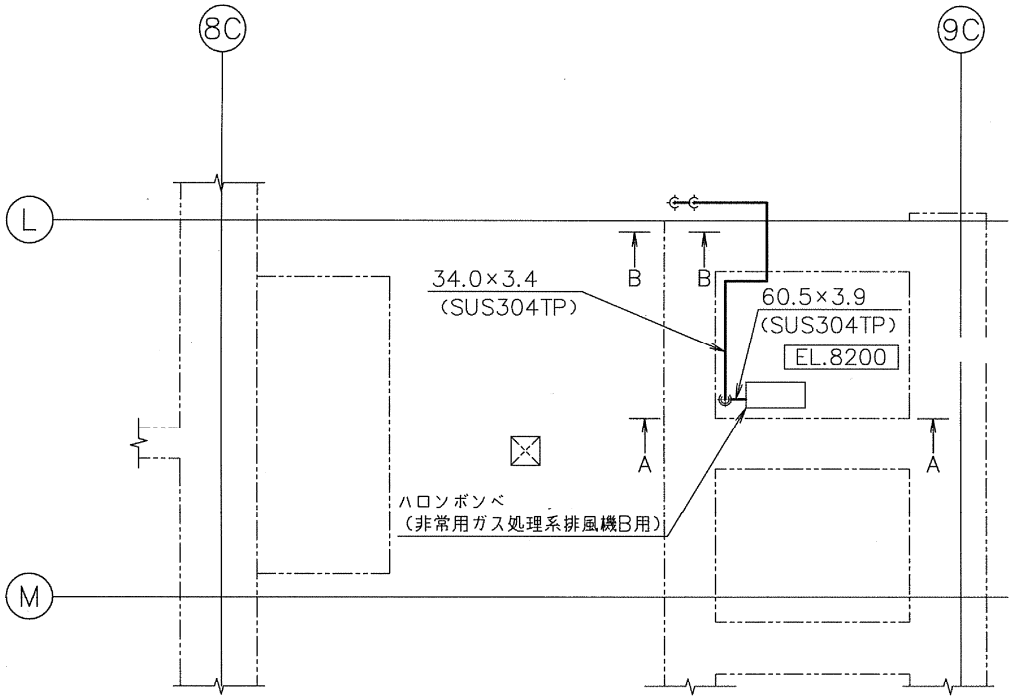

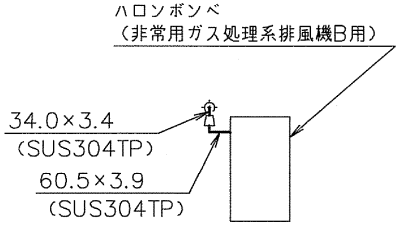

A～A矢視図

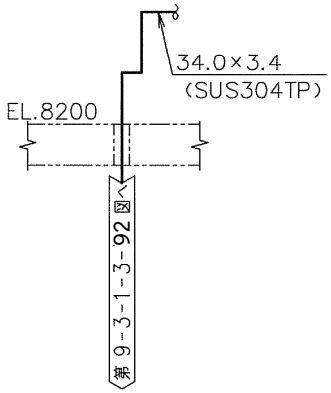

B～B矢視図

注1：太線は今回の申請範囲を示す。
注2：寸法はmmを示す。

工事計画認可申請	第 9-3-1-3-91 図
東海第二発電所	
名称	その他発電用原子炉の附属施設のうち 火災防護設備に係る 主配管の配置を明示した図面 （消火設備） (91/153)
日本原子力発電株式会社	

8523

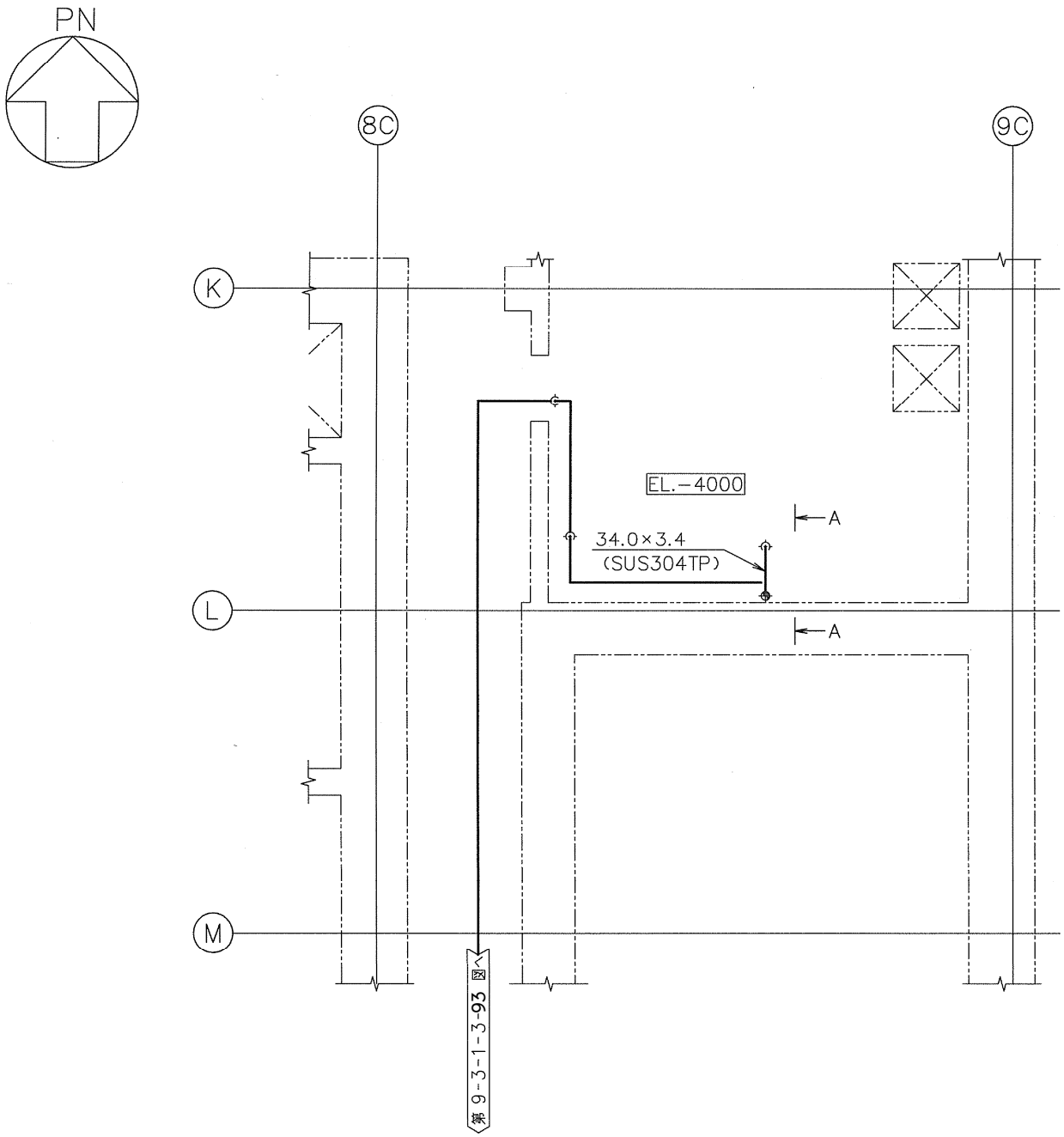

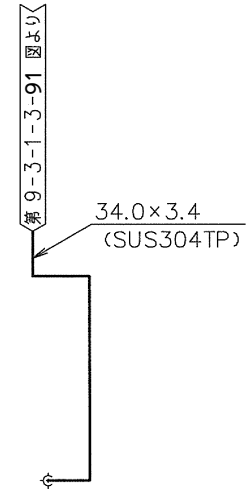

A～A矢視図

注1：太線は今回の申請範囲を示す。
注2：寸法はmmを示す。

工事計画認可申請	第 9-3-1-3-92 図
東海第二発電所	
名称	その他発電用原子炉の附属施設のうち 火災防護設備に係る 主配管の配置を明示した図面 （消火設備） (92/153)
日本原子力発電株式会社	

8523

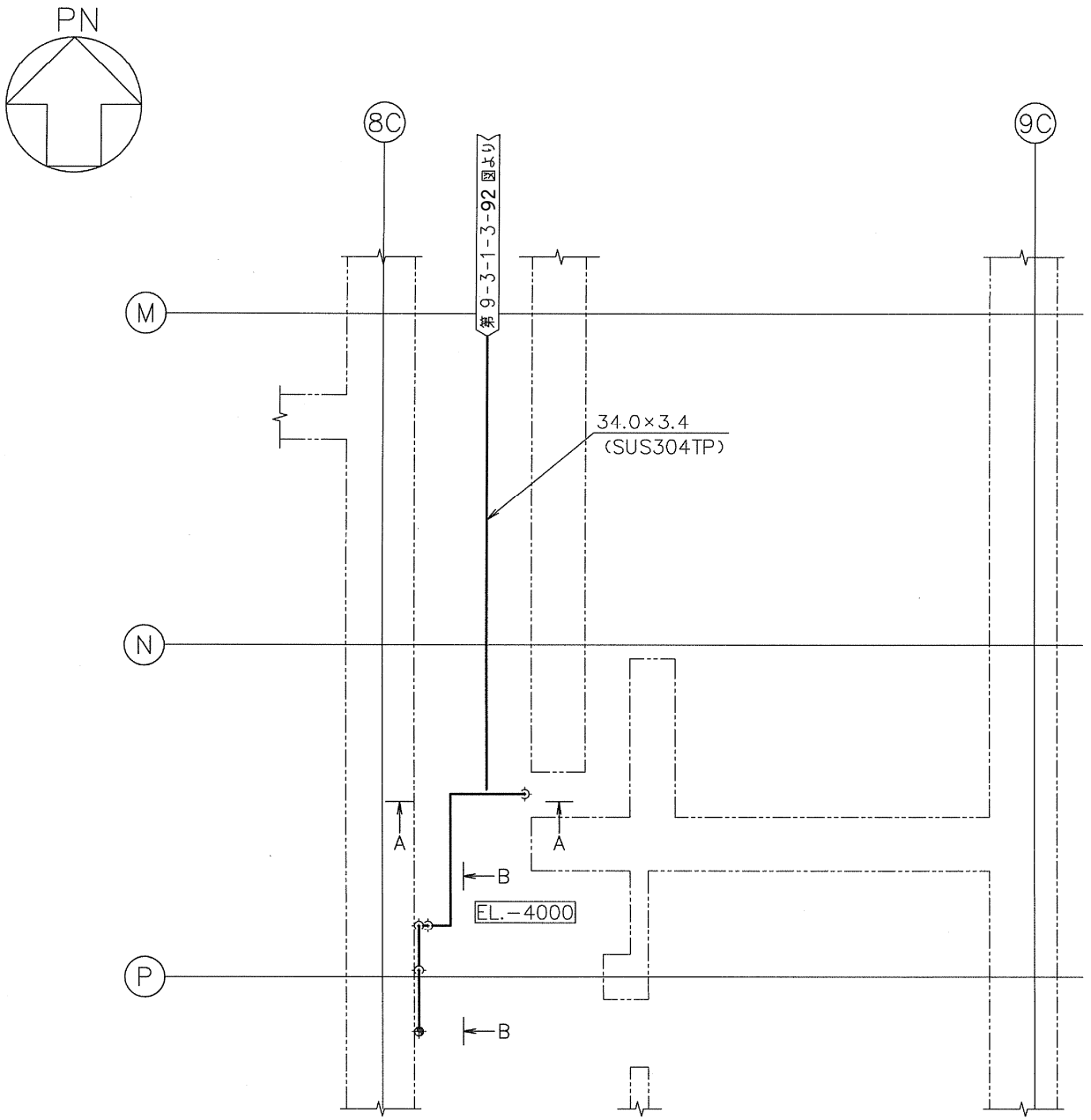

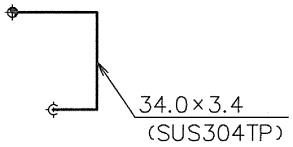

A～A矢視図

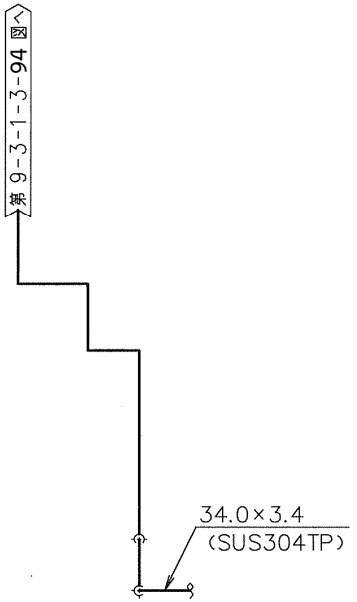

B～B矢視図

注1：太線は今回の申請範囲を示す。
注2：寸法はmmを示す。

工事計画認可申請	第 9-3-1-3-93 図
東海第二発電所	
名称	その他発電用原子炉の附属施設のうち 火災防護設備に係る 主配管の配置を明示した図面 （消火設備） (93/153)
日本原子力発電株式会社	

8523

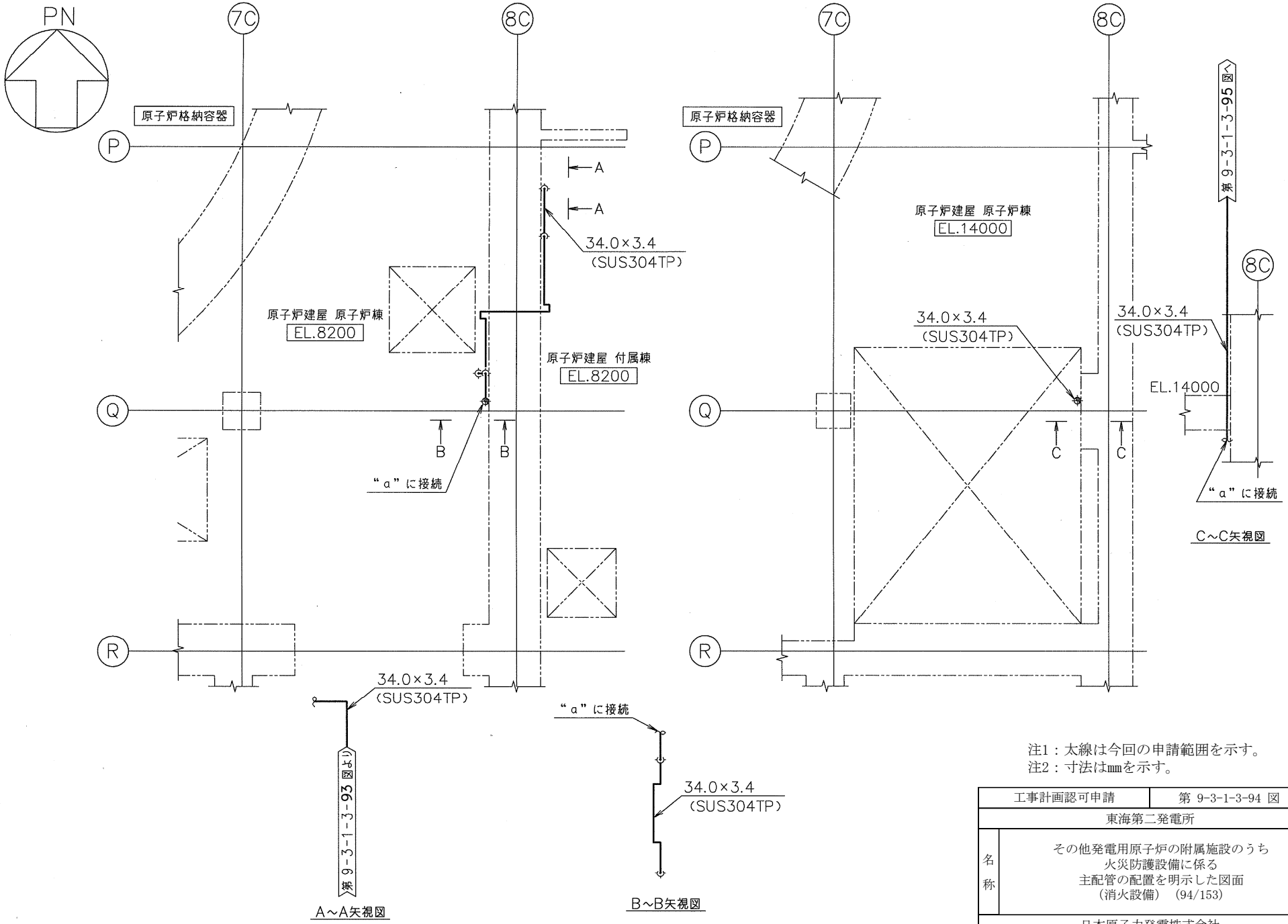

注1：太線は今回の申請範囲を示す。
注2：寸法はmmを示す。

工事計画認可申請	第 9-3-1-3-94 図
東海第二発電所	
名称	その他発電用原子炉の附属施設のうち 火災防護設備に係る 主配管の配置を明示した図面 （消火設備） (94/153)
日本原子力発電株式会社	

8523

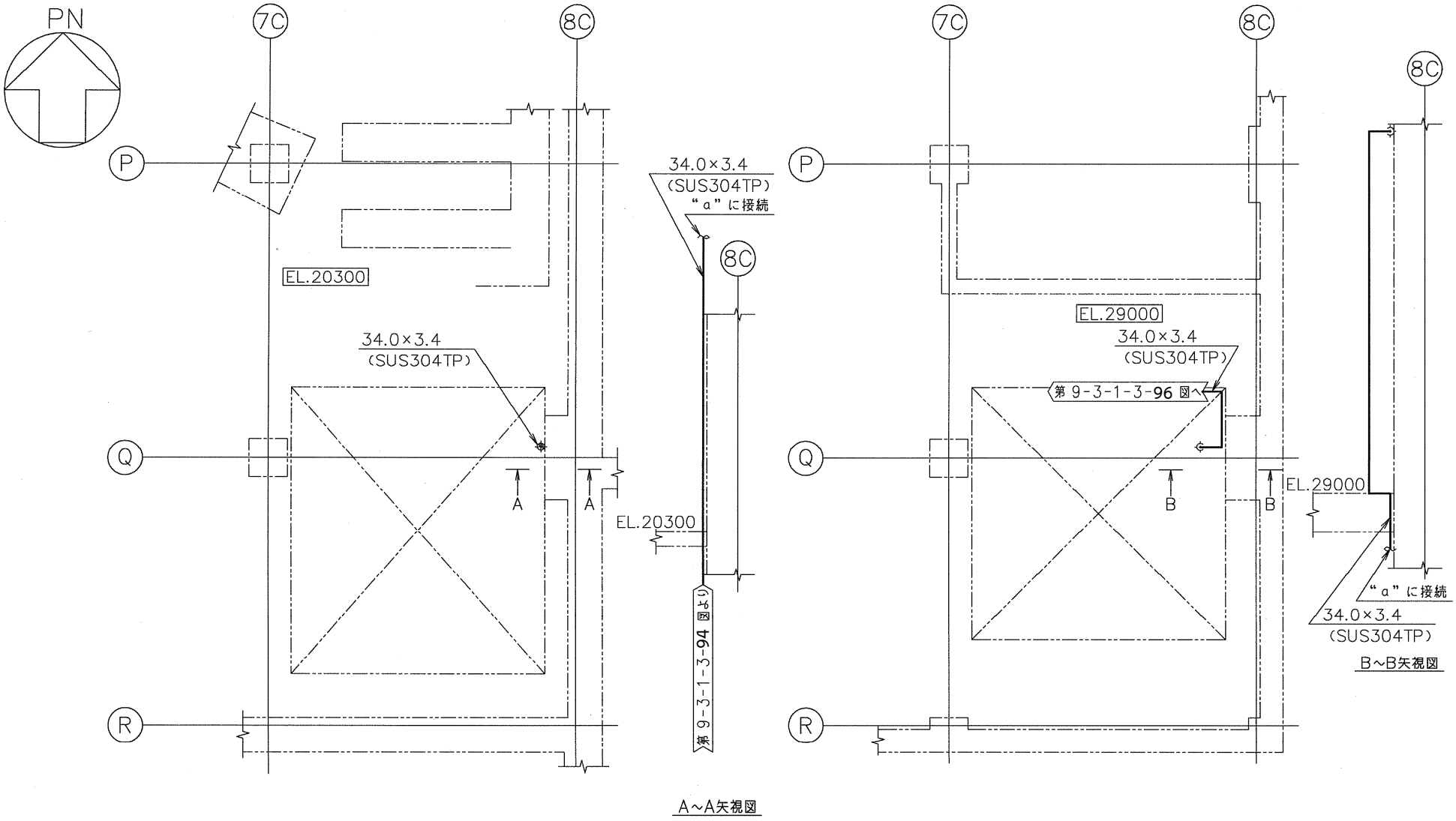

注1：太線は今回の申請範囲を示す。
注2：寸法はmmを示す。

工事計画認可申請	第 9-3-1-3-95 図
東海第二発電所	
名称	その他発電用原子炉の附属施設のうち 火災防護設備に係る 主配管の配置を明示した図面 （消火設備） (95/153)
日本原子力発電株式会社	

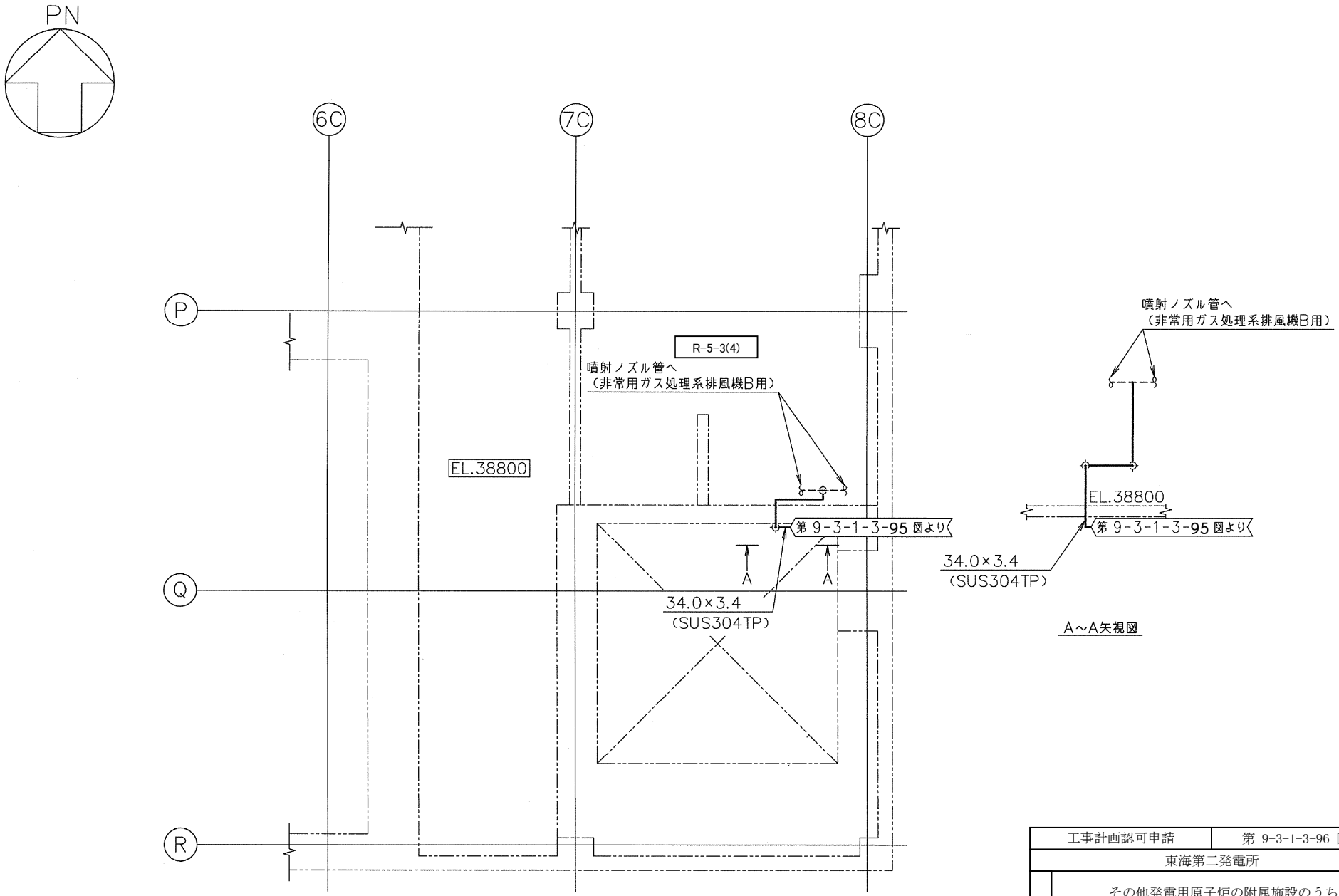

注1：太線は今回の申請範囲を示す。
注2：寸法はmmを示す。

工事計画認可申請	第 9-3-1-3-96 図
東海第二発電所	
名称	その他発電用原子炉の附属施設のうち 火災防護設備に係る 主配管の配置を明示した図面 （消火設備） (96/153)
日本原子力発電株式会社	

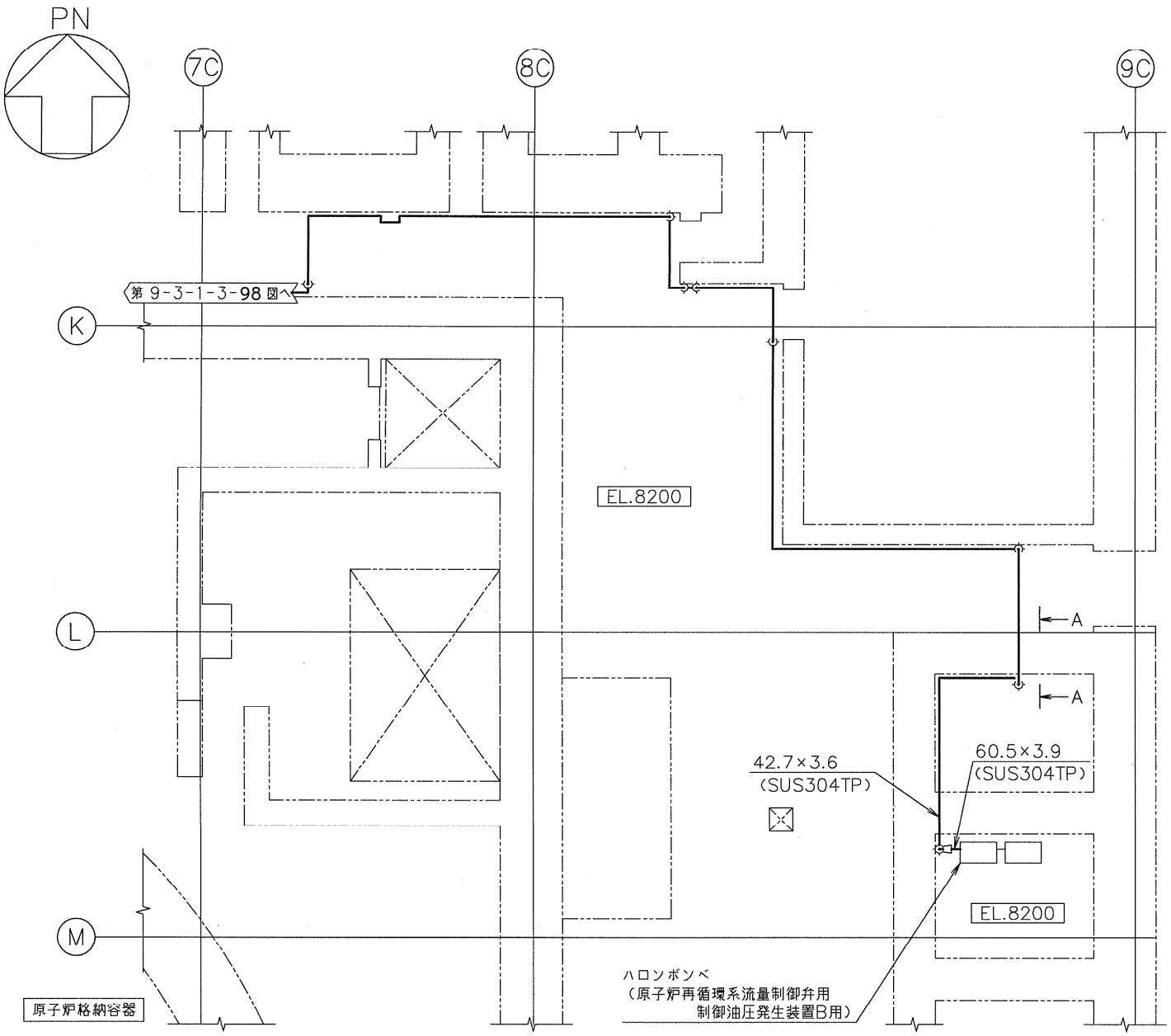

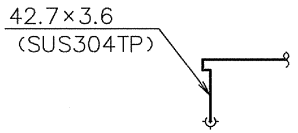

A～A矢視図

注1：太線は今回の申請範囲を示す。
注2：寸法はmmを示す。

工事計画認可申請	第 9-3-1-3-97 図
東海第二発電所	
名称	その他発電用原子炉の附属施設のうち 火災防護設備に係る 主配管の配置を明示した図面 （消火設備） (97/153)
日本原子力発電株式会社	

8523

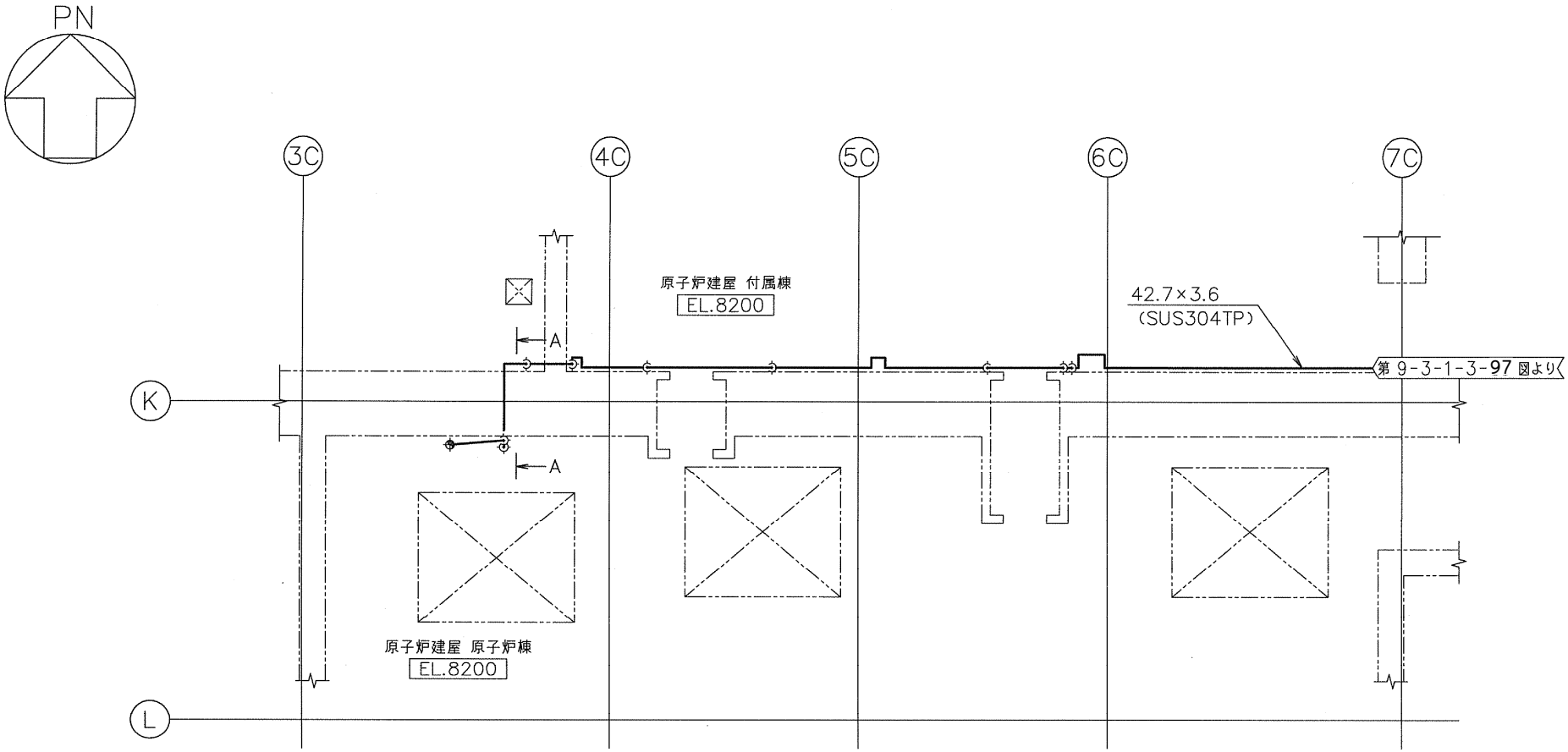

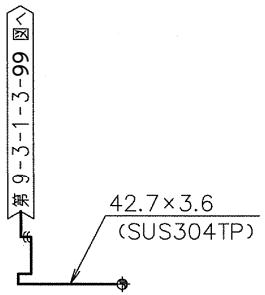

A～A矢視図

注1：太線は今回の申請範囲を示す。
注2：寸法はmmを示す。

工事計画認可申請	第 9-3-1-3-98 図
東海第二発電所	
名称	その他発電用原子炉の附属施設のうち 火災防護設備に係る 主配管の配置を明示した図面 （消火設備） (98/153)
日本原子力発電株式会社	

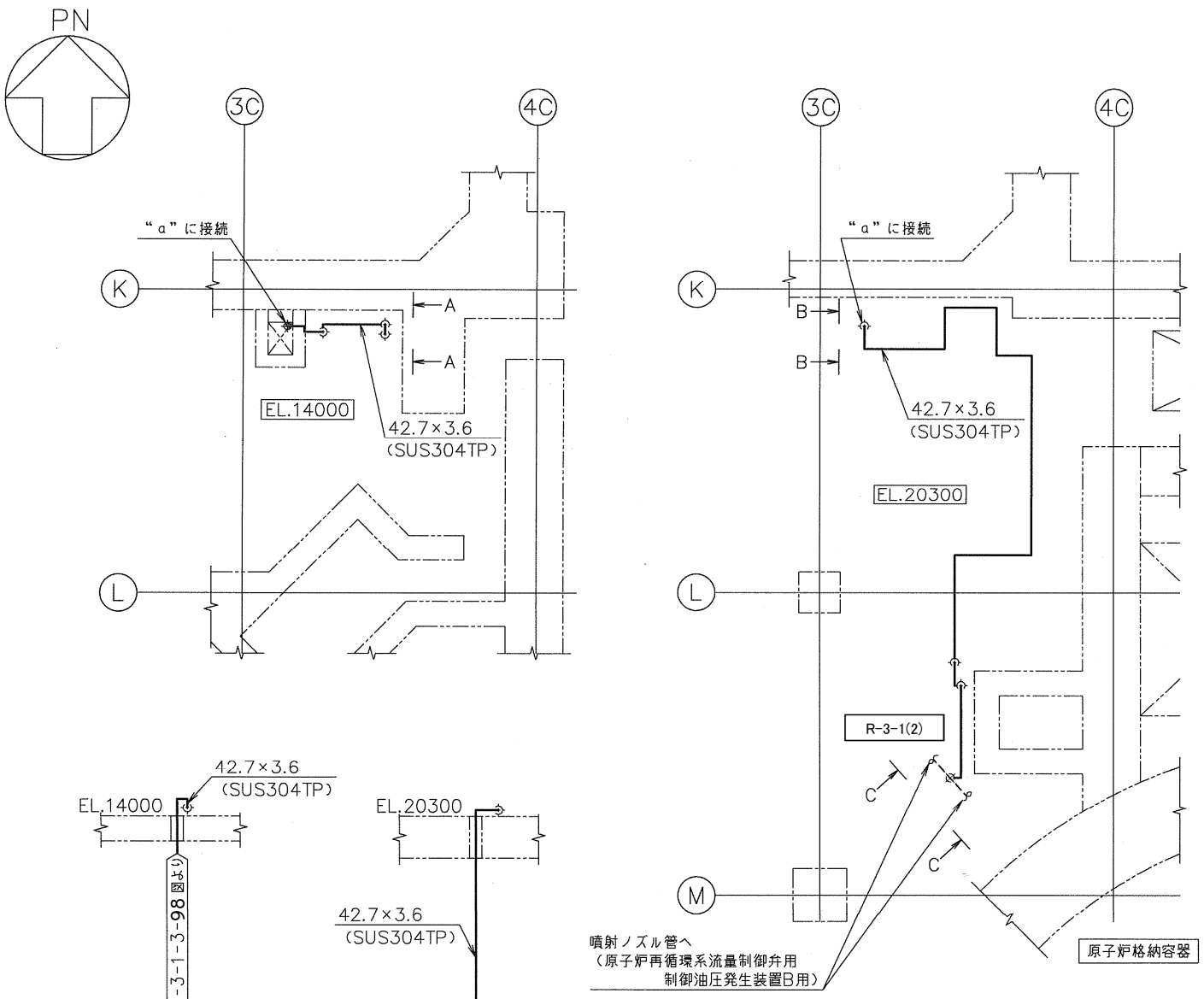

注1：太線は今回の申請範囲を示す。
注2：寸法はmmを示す。

工事計画認可申請	第 9-3-1-3-99 図
東海第二発電所	
名称	その他発電用原子炉の附属施設のうち 火災防護設備に係る 主配管の配置を明示した図面 （消火設備） (99/153)
日本原子力発電株式会社	

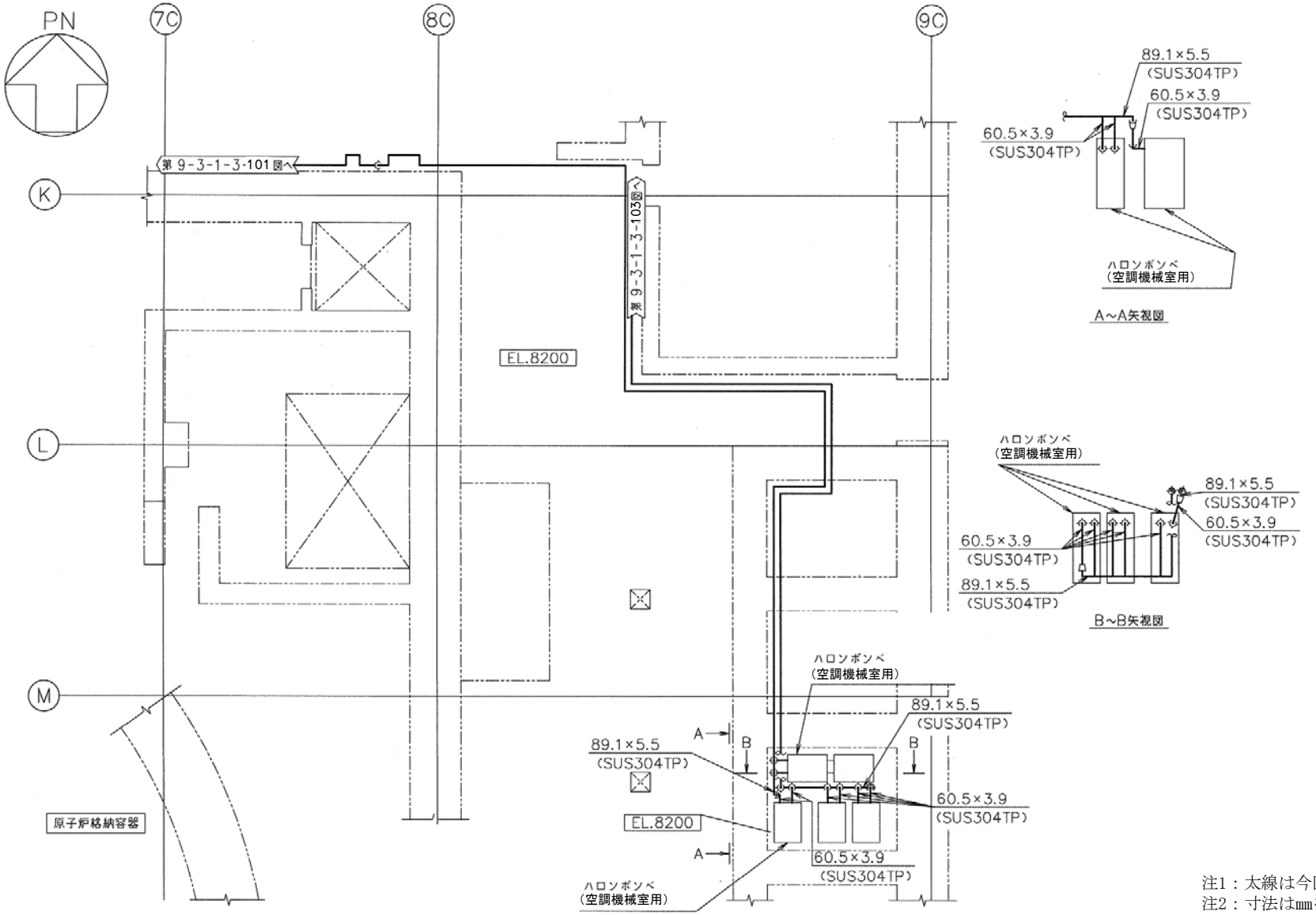

注1：太線は今回の申請範囲を示す。
注2：寸法はmmを示す。

工事計画認可申請	第 9-3-1-3-100 図
東海第二発電所	
名称	その他発電用原子炉の附属施設のうち 火災防護設備に係る 主配管の配置を明示した図面 （消火設備）（100/153）
日本原子力発電株式会社	

8523

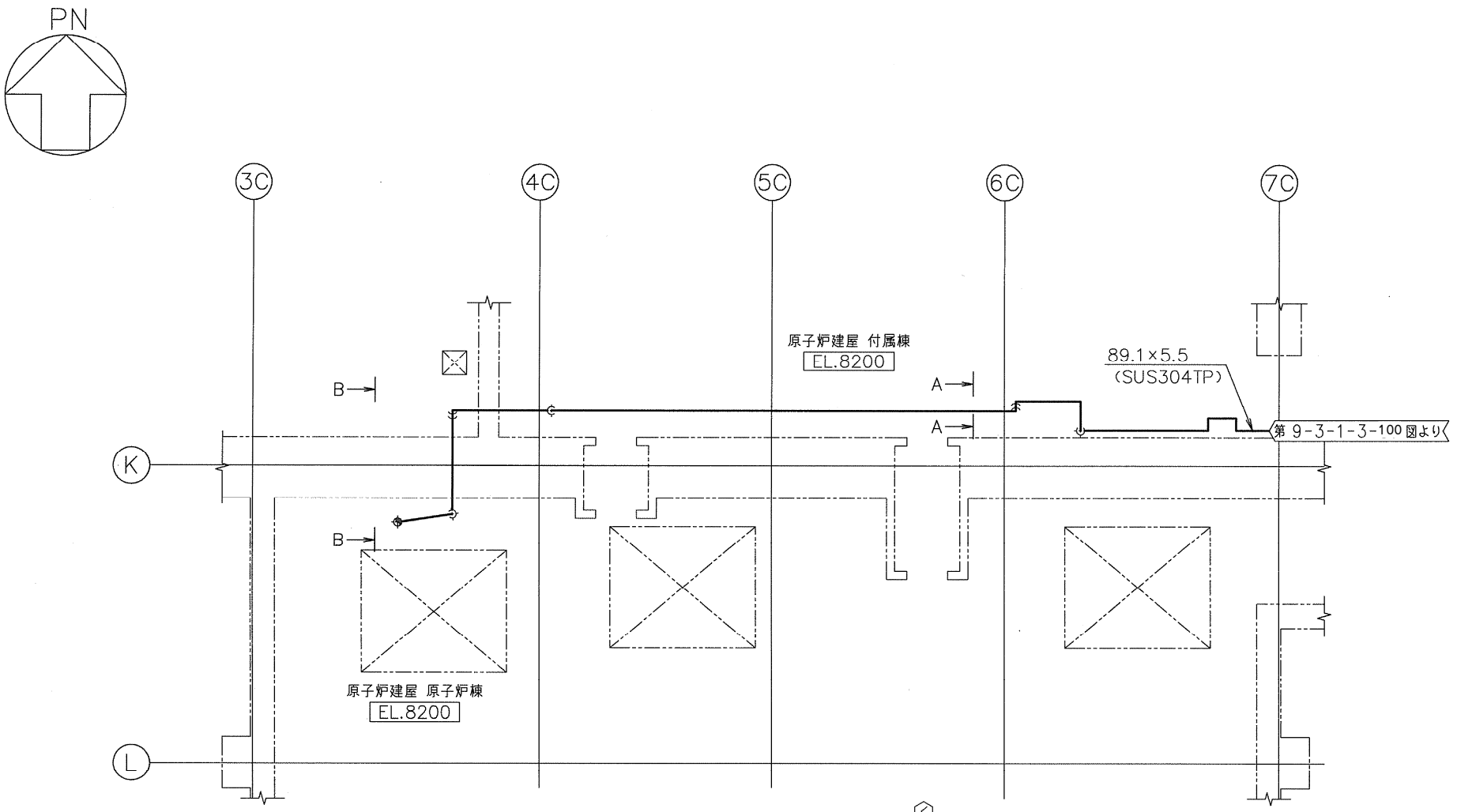

注1：太線は今回の申請範囲を示す。
注2：寸法はmmを示す。

工事計画認可申請	第 9-3-1-3-101 図
東海第二発電所	
名称	その他発電用原子炉の附属施設のうち 火災防護設備に係る 主配管の配置を明示した図面 （消火設備）（101/153）
日本原子力発電株式会社	

8523

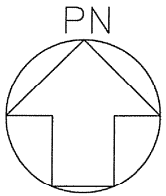

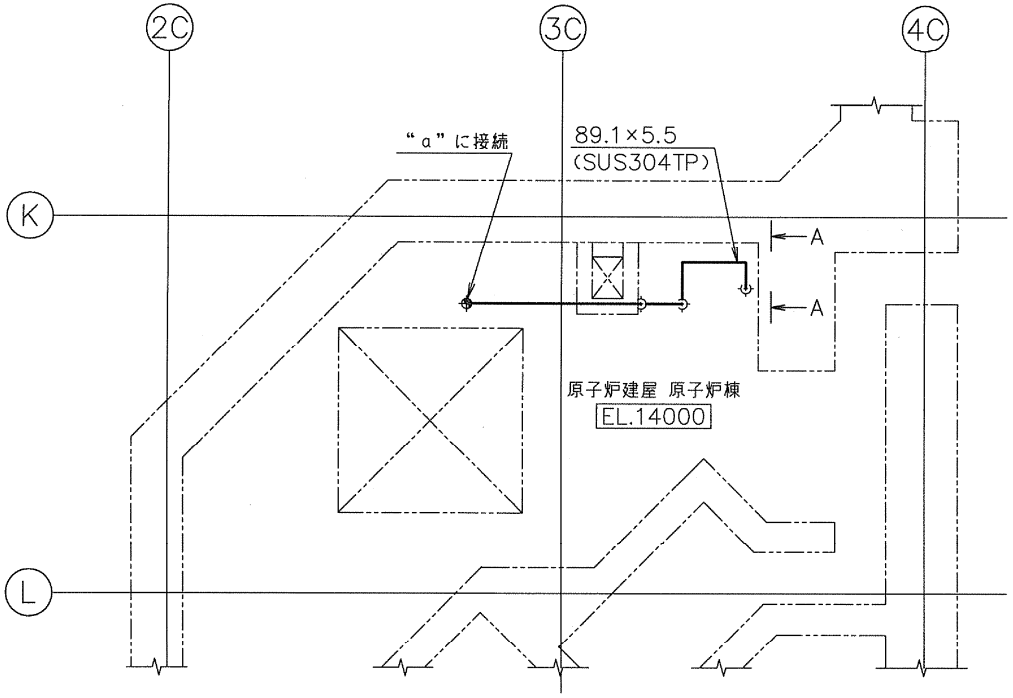

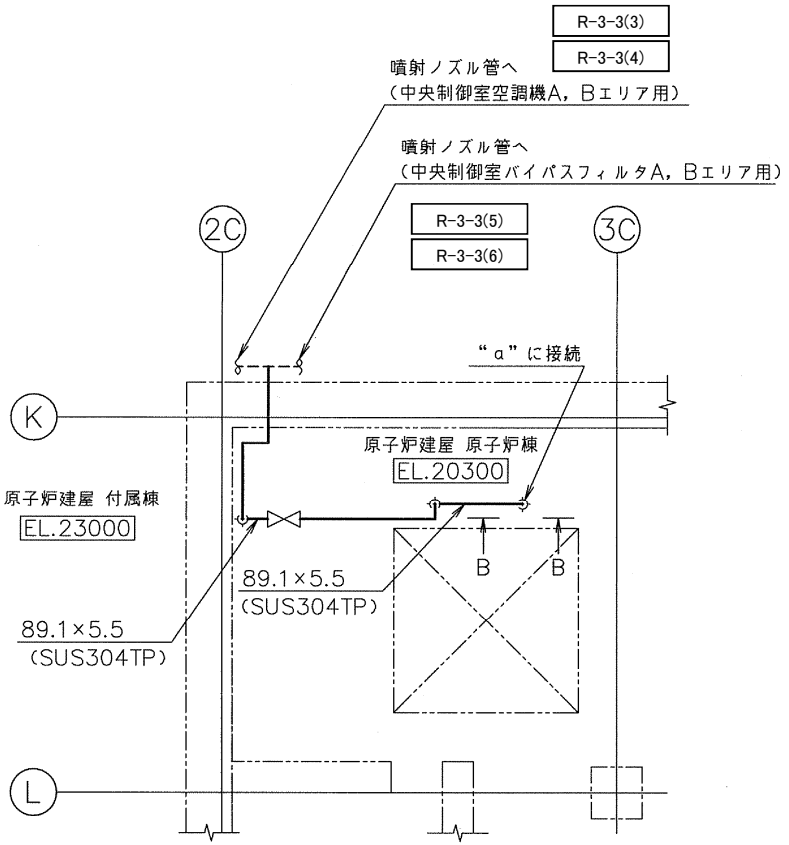

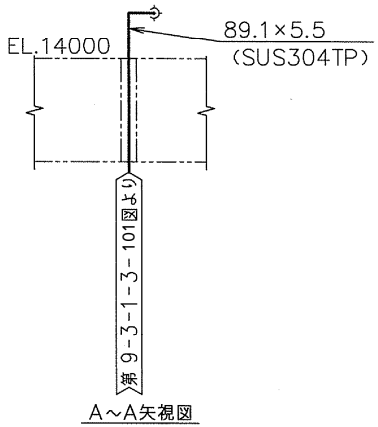

A～A矢視図

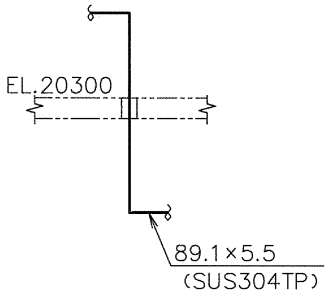

注1：太線は今回の申請範囲を示す。
注2：寸法はmmを示す。

工事計画認可申請	第 9-3-1-3-102 図
東海第二発電所	
名称	その他発電用原子炉の附属施設のうち 火災防護設備に係る 主配管の配置を明示した図面 （消火設備）（102/153）
日本原子力発電株式会社	

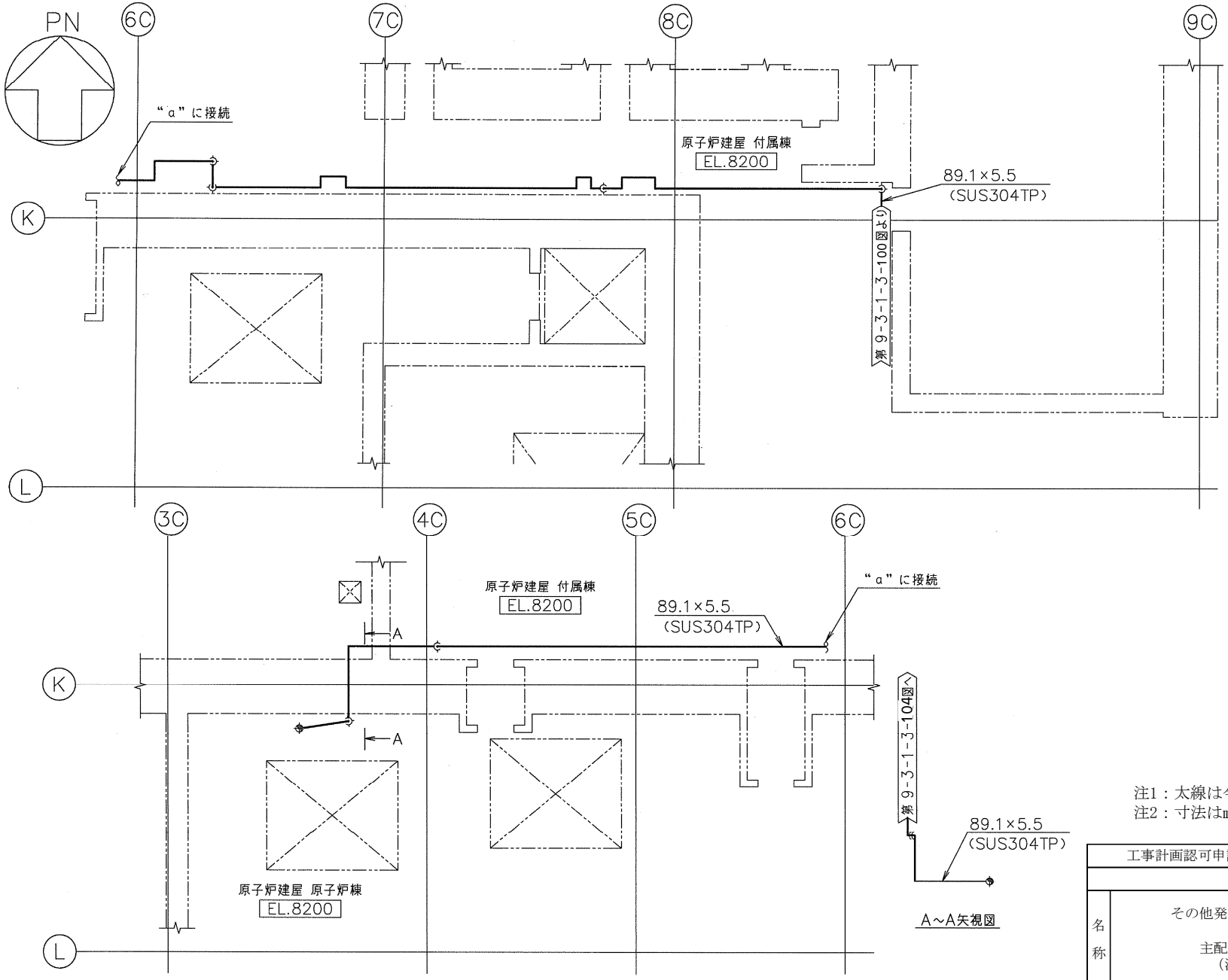

注1：太線は今回の申請範囲を示す。
注2：寸法はmmを示す。

工事計画認可申請	第 9-3-1-3-103 図
東海第二発電所	
名称	その他発電用原子炉の附属施設のうち 火災防護設備に係る 主配管の配置を明示した図面 （消火設備）（103/153）
日本原子力発電株式会社	

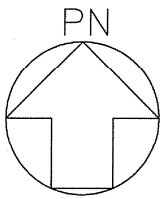

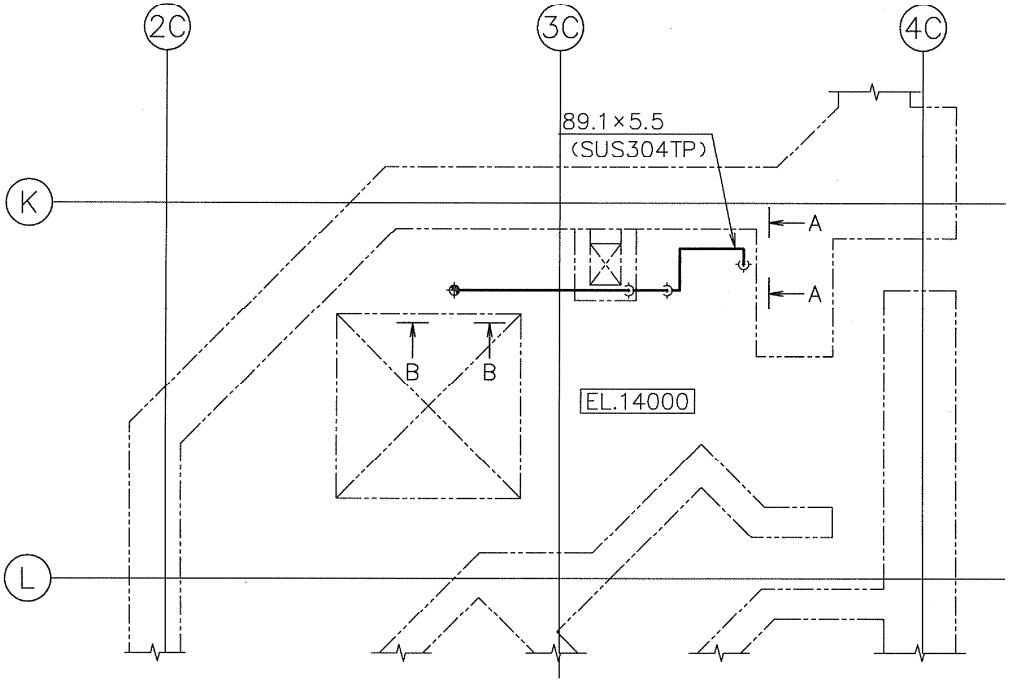

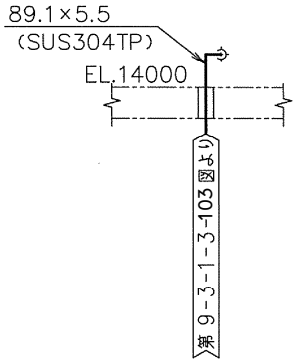

A～A矢視図

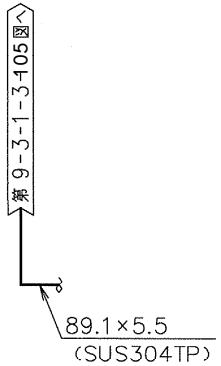

B～B矢視図

注1：太線は今回の申請範囲を示す。
注2：寸法はmmを示す。

工事計画認可申請	第 9-3-1-3-104 図
東海第二発電所	
名称	その他発電用原子炉の附属施設のうち 火災防護設備に係る 主配管の配置を明示した図面 （消火設備）（104/153）
日本原子力発電株式会社	

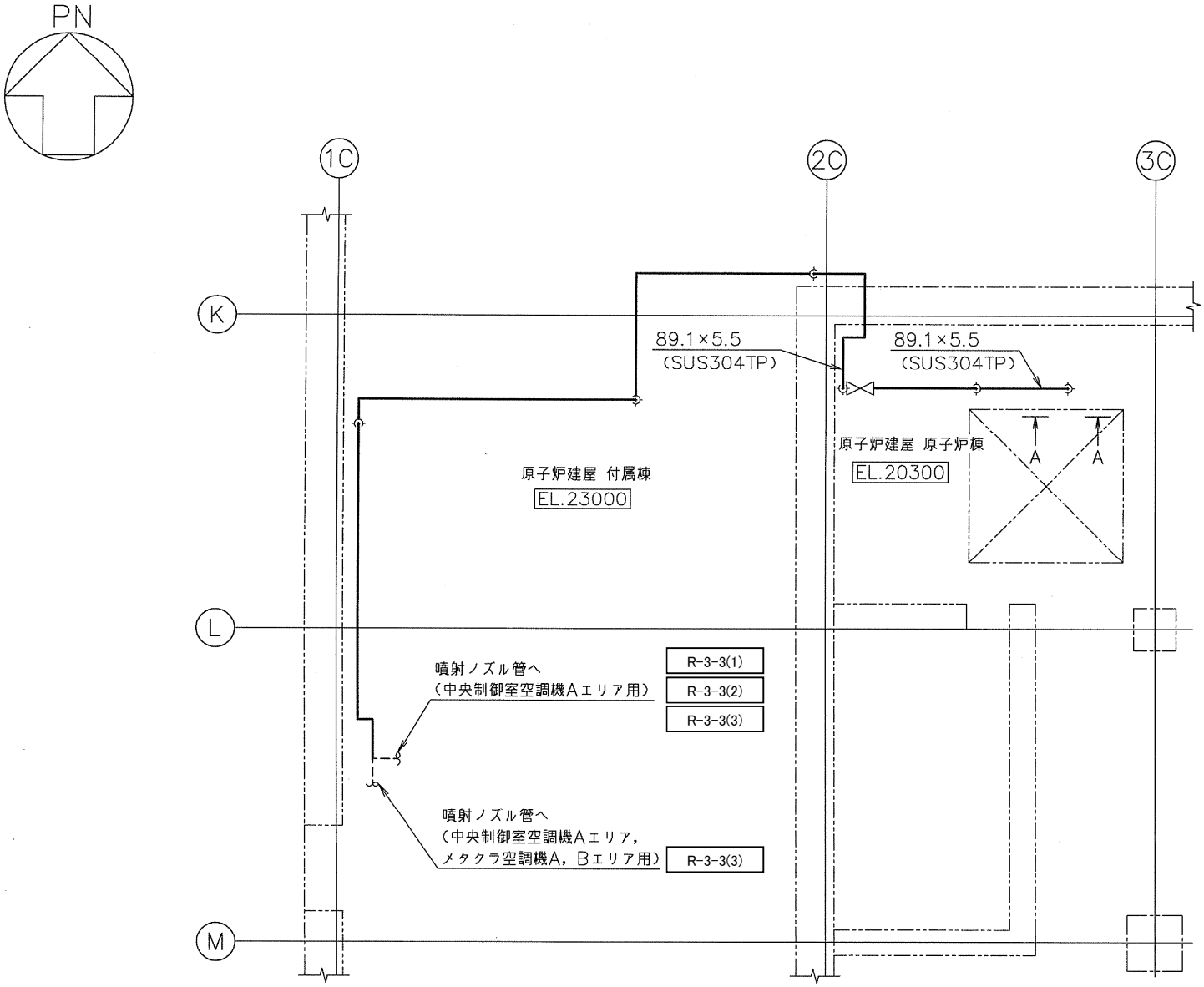

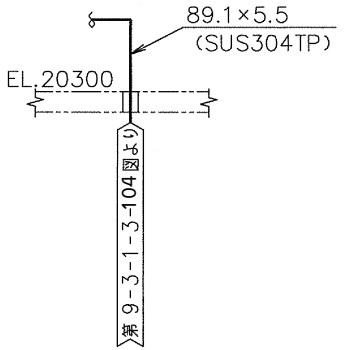

A～A矢視図

注1：太線は今回の申請範囲を示す。
注2：寸法はmmを示す。

工事計画認可申請	第 9-3-1-3-105 図
東海第二発電所	
名称	その他発電用原子炉の附属施設のうち 火災防護設備に係る 主配管の配置を明示した図面 （消火設備）（105/153）
日本原子力発電株式会社	

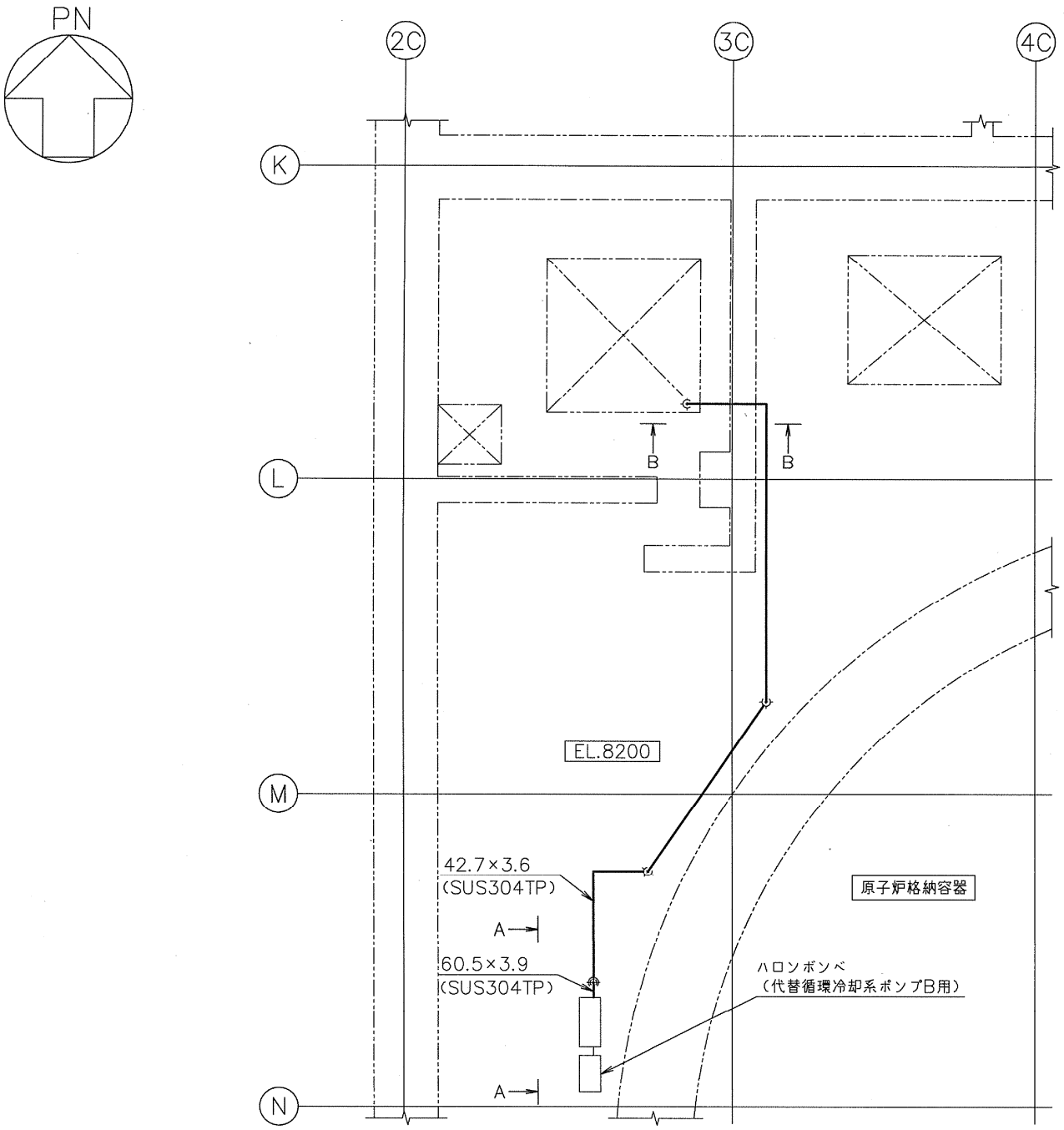

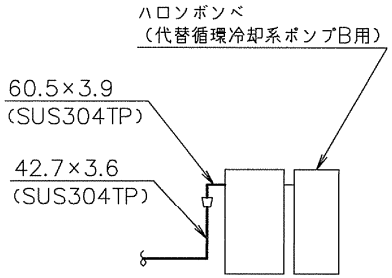

A～A矢視図

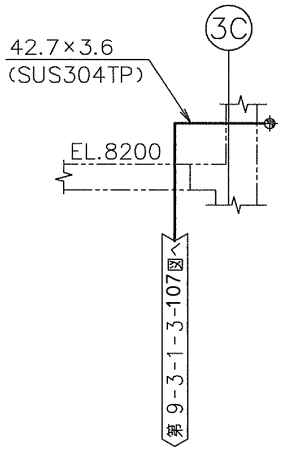

B～B矢視図

注1：太線は今回の申請範囲を示す。
注2：寸法はmmを示す。

工事計画認可申請	第 9-3-1-3-106 図
東海第二発電所	
名称	その他発電用原子炉の附属施設のうち 火災防護設備に係る 主配管の配置を明示した図面 （消火設備）（106/153）
日本原子力発電株式会社	

8523

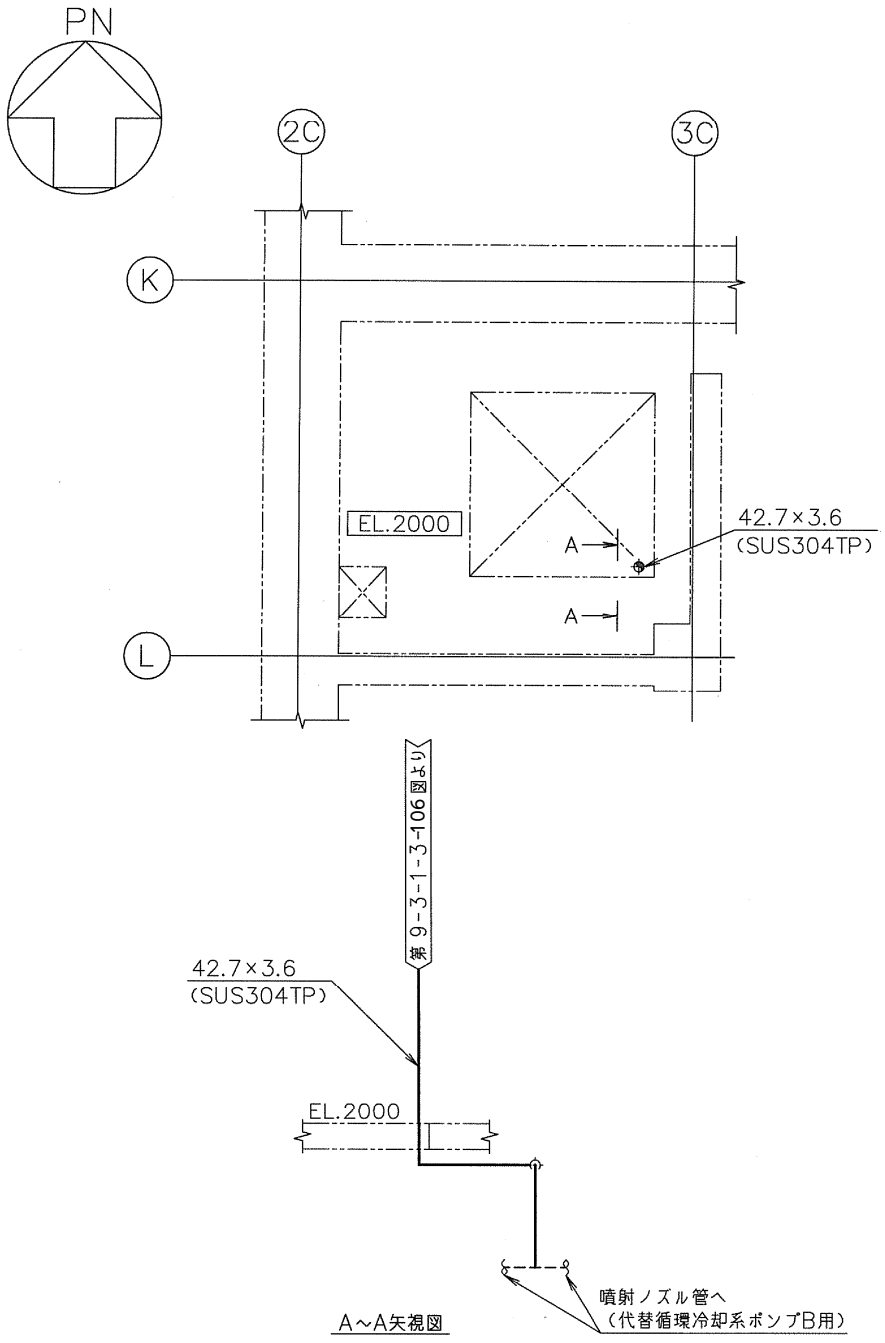

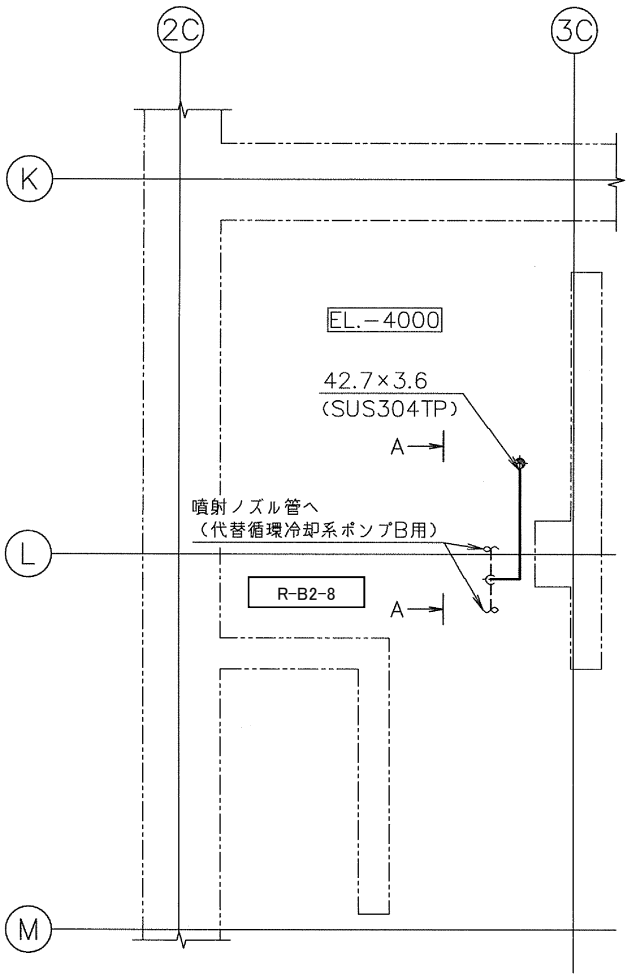

注1：太線は今回の申請範囲を示す。
注2：寸法はmmを示す。

工事計画認可申請	第 9-3-1-3-107 図
東海第二発電所	
名称	その他発電用原子炉の附属施設のうち 火災防護設備に係る 主配管の配置を明示した図面 （消火設備）（107/153）
日本原子力発電株式会社	

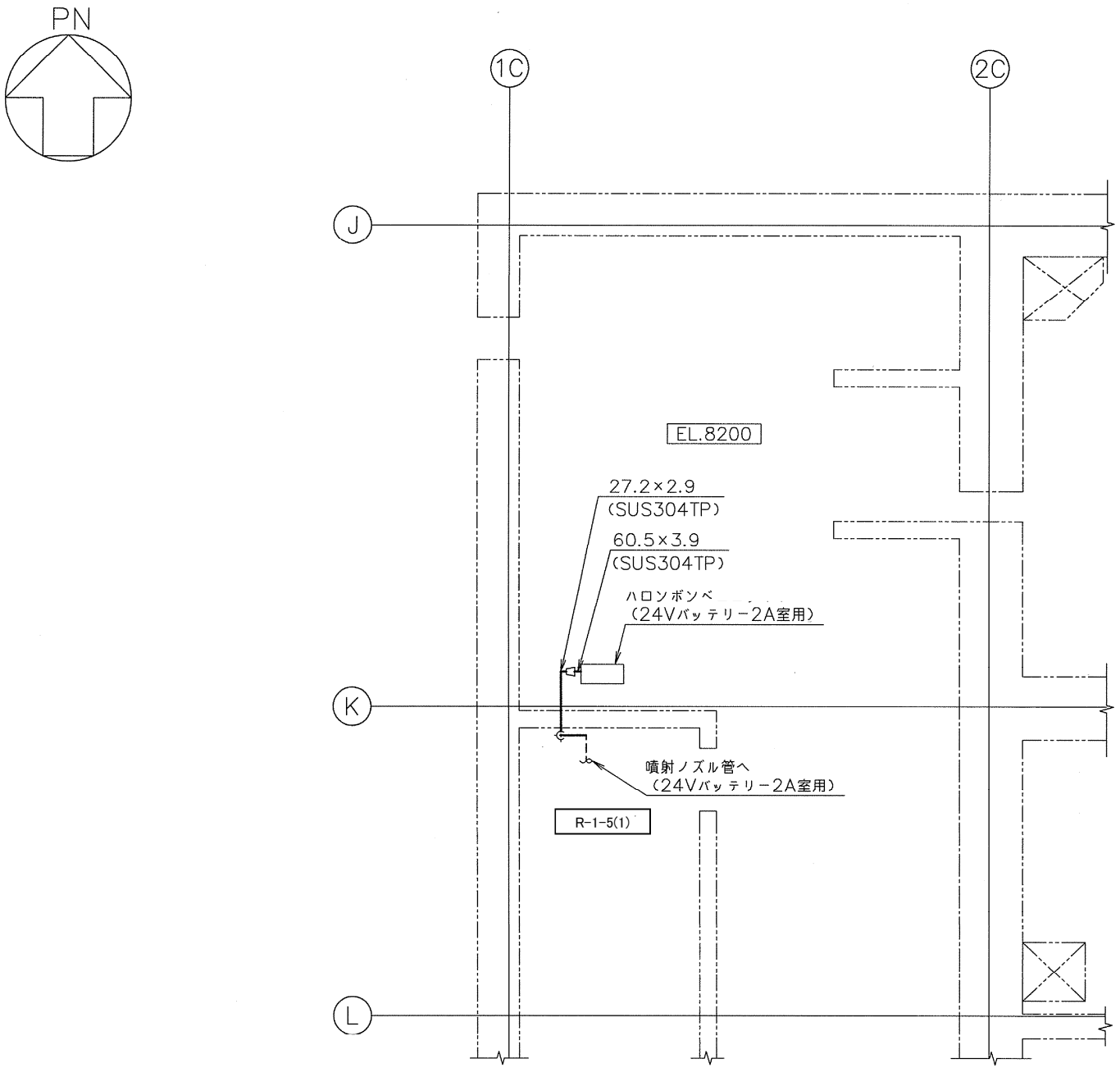

注1：太線は今回の申請範囲を示す。
注2：寸法はmmを示す。

工事計画認可申請	第 9-3-1-3-108 図
東海第二発電所	
名称	その他発電用原子炉の附属施設のうち 火災防護設備に係る 主配管の配置を明示した図面 （消火設備）（108/153）
日本原子力発電株式会社	

8523

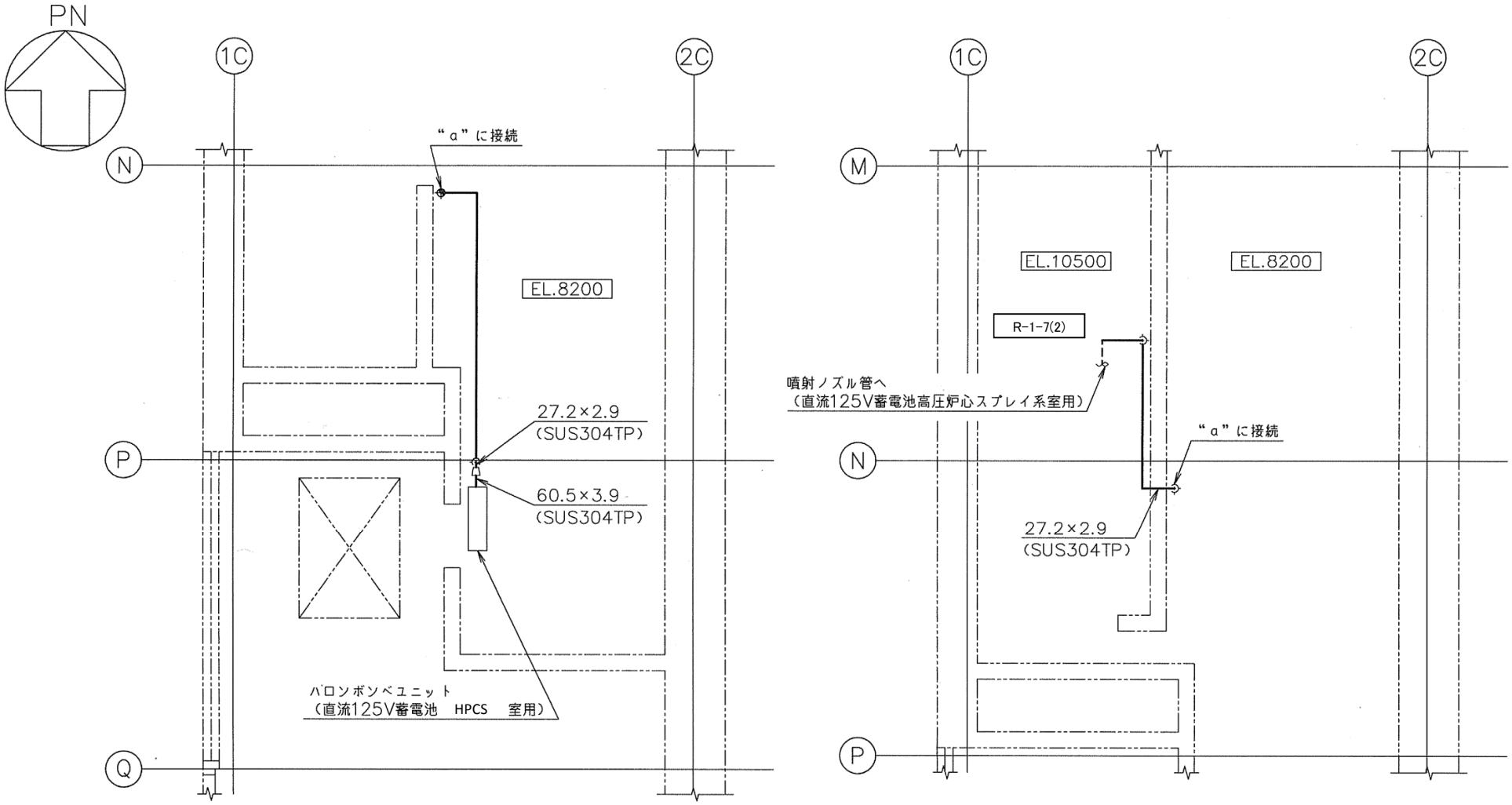

注1：太線は今回の申請範囲を示す。
注2：寸法はmmを示す。

工事計画認可申請	第 9-3-1-3-109 図
東海第二発電所	
名称	その他発電用原子炉の附属施設のうち 火災防護設備に係る 主配管の配置を明示した図面 （消火設備）（109/153）
日本原子力発電株式会社	

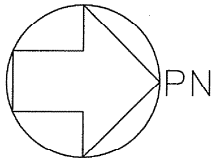

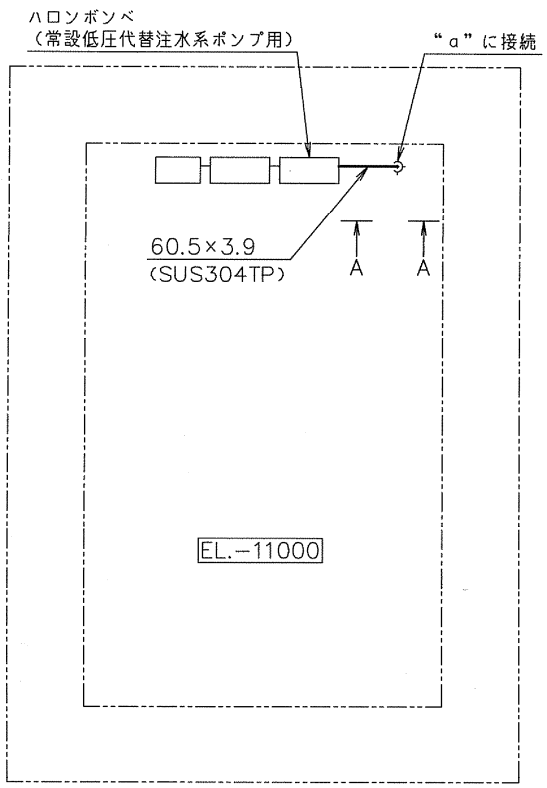

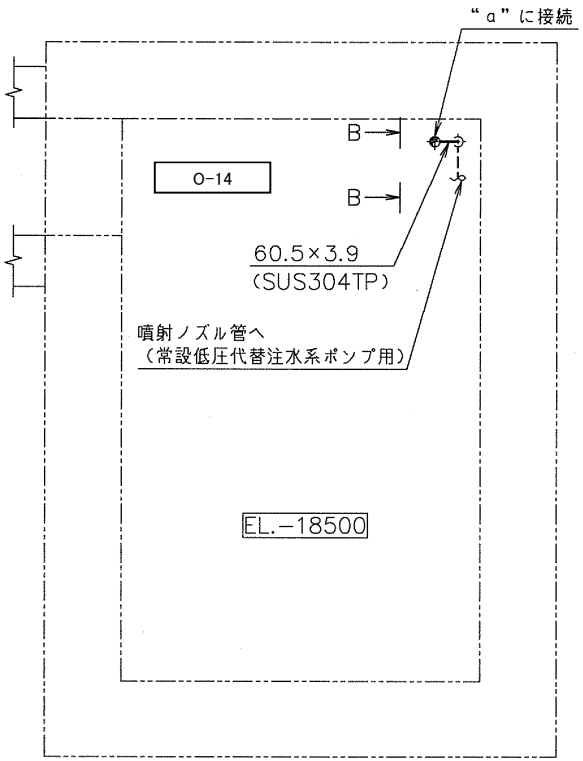

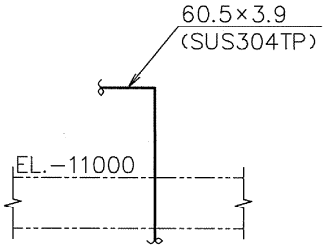

A～A矢視図

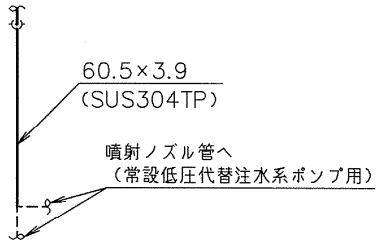

B～B矢視図

注1：太線は今回の申請範囲を示す。
注2：寸法はmmを示す。

工事計画認可申請	第 9-3-1-3-110 図
東海第二発電所	
名称	その他発電用原子炉の附属施設のうち 火災防護設備に係る 主配管の配置を明示した図面 （消火設備）（110/153）
日本原子力発電株式会社	

注1：太線は今回の申請範囲を示す。
注2：寸法はmmを示す。

工事計画認可申請	第 9-3-1-3-111 図
東海第二発電所	
名称	その他発電用原子炉の附属施設のうち 火災防護設備に係る 主配管の配置を明示した図面 （消火設備）（111/153）
日本原子力発電株式会社	

注1：太線は今回の申請範囲を示す。
注2：寸法はmmを示す。

工事計画認可申請	第 9-3-1-3-112 図
東海第二発電所	
名称	その他発電用原子炉の附属施設のうち 火災防護設備に係る 主配管の配置を明示した図面 （消火設備）（112/153）
日本原子力発電株式会社	

注1：太線は今回の申請範囲を示す。
注2：寸法はmmを示す。

工事計画認可申請	第 9-3-1-3-113 図
東海第二発電所	
名称	その他発電用原子炉の附属施設のうち 火災防護設備に係る 主配管の配置を明示した図面 （消火設備）（113/153）
日本原子力発電株式会社	

注1：太線は今回の申請範囲を示す。
注2：寸法はmmを示す。

工事計画認可申請	第 9-3-1-3-114 図
東海第二発電所	
名称	その他発電用原子炉の附属施設のうち 火災防護設備に係る 主配管の配置を明示した図面 （消火設備）（114/153）
日本原子力発電株式会社	

注1：太線は今回の申請範囲を示す。
注2：寸法はmmを示す。

工事計画認可申請	第 9-3-1-3-115 図
東海第二発電所	
名称	その他発電用原子炉の附属施設のうち 火災防護設備に係る 主配管の配置を明示した図面 （消火設備）（115/153）
日本原子力発電株式会社	

注1：太線は今回の申請範囲を示す。
注2：寸法はmmを示す。

工事計画認可申請	第 9-3-1-3-116 図
東海第二発電所	
名称	その他発電用原子炉の附属施設のうち 火災防護設備に係る 主配管の配置を明示した図面 （消火設備）（116/153）
日本原子力発電株式会社	

注1：太線は今回の申請範囲を示す。
注2：寸法はmmを示す。

工事計画認可申請	第 9-3-1-3-117 図
東海第二発電所	
名称	その他発電用原子炉の附属施設のうち 火災防護設備に係る 主配管の配置を明示した図面 （消火設備）（117/153）
日本原子力発電株式会社	

注1：太線は今回の申請範囲を示す。
注2：寸法はmmを示す。

工事計画認可申請	第 9-3-1-3-118 図
東海第二発電所	
名称	その他発電用原子炉の附属施設のうち 火災防護設備に係る 主配管の配置を明示した図面 （消火設備）（118/153）
日本原子力発電株式会社	

注1：太線は今回の申請範囲を示す。
注2：寸法はmmを示す。

工事計画認可申請	第 9-3-1-3-119 図
東海第二発電所	
名称	その他発電用原子炉の附属施設のうち 火災防護設備に係る 主配管の配置を明示した図面 （消火設備）（119/153）
日本原子力発電株式会社	

注1：太線は今回の申請範囲を示す。
注2：寸法はmmを示す。

工事計画認可申請	第 9-3-1-3-120 図
東海第二発電所	
名称	その他発電用原子炉の附属施設のうち 火災防護設備に係る 主配管の配置を明示した図面 （消火設備）（120/153）
日本原子力発電株式会社	

注1：太線は今回の申請範囲を示す。
注2：寸法はmmを示す。

工事計画認可申請	第 9-3-1-3-121 図
東海第二発電所	
名称	その他発電用原子炉の附属施設のうち 火災防護設備に係る 主配管の配置を明示した図面 （消火設備）（121/153）
日本原子力発電株式会社	

注1：太線は今回の申請範囲を示す。
注2：寸法はmmを示す。

工事計画認可申請	第 9-3-1-3-122 図
東海第二発電所	
名称	その他発電用原子炉の附属施設のうち 火災防護設備に係る 主配管の配置を明示した図面 （消火設備）（122/153）
日本原子力発電株式会社	

注1：太線は今回の申請範囲を示す。
注2：寸法はmmを示す。

工事計画認可申請	第 9-3-1-3-123 図
東海第二発電所	
名称	その他発電用原子炉の附属施設のうち 火災防護設備に係る 主配管の配置を明示した図面 （消火設備）（123/153）
日本原子力発電株式会社	

注1：太線は今回の申請範囲を示す。
注2：寸法はmmを示す。

工事計画認可申請	第 9-3-1-3-124 図
東海第二発電所	
名称	その他発電用原子炉の附属施設のうち 火災防護設備に係る 主配管の配置を明示した図面 （消火設備）（124/153）
日本原子力発電株式会社	

注1：太線は今回の申請範囲を示す。
注2：寸法はmmを示す。

工事計画認可申請	第 9-3-1-3-125 図
東海第二発電所	
名称	その他発電用原子炉の附属施設のうち 火災防護設備に係る 主配管の配置を明示した図面 （消火設備）（125/153）
日本原子力発電株式会社	

注1：太線は今回の申請範囲を示す。
注2：寸法はmmを示す。

工事計画認可申請	第 9-3-1-3-126 図
東海第二発電所	
名称	その他発電用原子炉の附属施設のうち 火災防護設備に係る 主配管の配置を明示した図面 （消火設備）（126/153）
日本原子力発電株式会社	

注1：太線は今回の申請範囲を示す。
注2：寸法はmmを示す。

工事計画認可申請	第 9-3-1-3-127 図
東海第二発電所	
名称	その他発電用原子炉の附属施設のうち 火災防護設備に係る 主配管の配置を明示した図面 （消火設備）（127/153）
日本原子力発電株式会社	

注1：太線は今回の申請範囲を示す。
注2：寸法はmmを示す。

工事計画認可申請	第 9-3-1-3-128 図
東海第二発電所	
名称	その他発電用原子炉の附属施設のうち 火災防護設備に係る 主配管の配置を明示した図面 （消火設備）（128/153）
日本原子力発電株式会社	

注1：太線は今回の申請範囲を示す。
注2：寸法はmmを示す。

工事計画認可申請	第 9-3-1-3-129 図
東海第二発電所	
名称	その他発電用原子炉の附属施設のうち 火災防護設備に係る 主配管の配置を明示した図面 （消火設備）（129/153）
日本原子力発電株式会社	

注1：太線は今回の申請範囲を示す。
注2：寸法はmmを示す。

工事計画認可申請	第 9-3-1-3-130 図
東海第二発電所	
名称	その他発電用原子炉の附属施設のうち 火災防護設備に係る 主配管の配置を明示した図面 （消火設備）（130/153）
日本原子力発電株式会社	

注1：太線は今回の申請範囲を示す。
注2：寸法はmmを示す。

工事計画認可申請	第 9-3-1-3-131 図
東海第二発電所	
名称	その他発電用原子炉の附属施設のうち 火災防護設備に係る 主配管の配置を明示した図面 （消火設備）（131/153）
日本原子力発電株式会社	

注1：太線は今回の申請範囲を示す。
注2：寸法はmmを示す。

工事計画認可申請	第 9-3-1-3-132 図
東海第二発電所	
名称	その他発電用原子炉の附属施設のうち 火災防護設備に係る 主配管の配置を明示した図面 （消火設備）（132/153）
日本原子力発電株式会社	

注1：太線は今回の申請範囲を示す。
注2：寸法はmmを示す。

工事計画認可申請	第 9-3-1-3-133 図
東海第二発電所	
名称	その他発電用原子炉の附属施設のうち 火災防護設備に係る 主配管の配置を明示した図面 （消火設備）（133/153）
日本原子力発電株式会社	

注1：太線は今回の申請範囲を示す。
注2：寸法はmmを示す。

工事計画認可申請	第 9-3-1-3-134 図
東海第二発電所	
名称	その他発電用原子炉の附属施設のうち 火災防護設備に係る 主配管の配置を明示した図面 （消火設備）（134/153）
日本原子力発電株式会社	

注1：太線は今回の申請範囲を示す。
注2：寸法はmmを示す。

工事計画認可申請	第 9-3-1-3-135 図
東海第二発電所	
名称	その他発電用原子炉の附属施設のうち 火災防護設備に係る 主配管の配置を明示した図面 （消火設備）（135/153）
日本原子力発電株式会社	

注1：太線は今回の申請範囲を示す。
注2：寸法はmmを示す。

工事計画認可申請	第 9-3-1-3-136 図
東海第二発電所	
名称	その他発電用原子炉の附属施設のうち 火災防護設備に係る 主配管の配置を明示した図面 （消火設備）（136/153）
日本原子力発電株式会社	

注1：太線は今回の申請範囲を示す。
注2：寸法はmmを示す。

工事計画認可申請	第 9-3-1-3-137 図
東海第二発電所	
名称	その他発電用原子炉の附属施設のうち 火災防護設備に係る 主配管の配置を明示した図面 （消火設備）（137/153）
日本原子力発電株式会社	

注1：太線は今回の申請範囲を示す。
注2：寸法はmmを示す。

工事計画認可申請	第 9-3-1-3-138 図
東海第二発電所	
名称	その他発電用原子炉の附属施設のうち 火災防護設備に係る 主配管の配置を明示した図面 （消火設備）（138/153）
日本原子力発電株式会社	

注1：太線は今回の申請範囲を示す。
注2：寸法はmmを示す。

工事計画認可申請	第 9-3-1-3-139 図
東海第二発電所	
名称	その他発電用原子炉の附属施設のうち 火災防護設備に係る 主配管の配置を明示した図面 （消火設備）（139/153）
日本原子力発電株式会社	

注1：太線は今回の申請範囲を示す。
注2：寸法はmmを示す。

工事計画認可申請	第 9-3-1-3-140 図
東海第二発電所	
名称	その他発電用原子炉の附属施設のうち 火災防護設備に係る 主配管の配置を明示した図面 （消火設備）（140/153）
日本原子力発電株式会社	

注1：太線は今回の申請範囲を示す。
注2：寸法はmmを示す。

工事計画認可申請	第 9-3-1-3-141 図
東海第二発電所	
名称	その他発電用原子炉の附属施設のうち 火災防護設備に係る 主配管の配置を明示した図面 （消火設備）（141/153）
日本原子力発電株式会社	

注1：太線は今回の申請範囲を示す。
注2：寸法はmmを示す。

工事計画認可申請	第 9-3-1-3-142 図
東海第二発電所	
名称	その他発電用原子炉の附属施設のうち 火災防護設備に係る 主配管の配置を明示した図面 （消火設備）（142/153）
日本原子力発電株式会社	

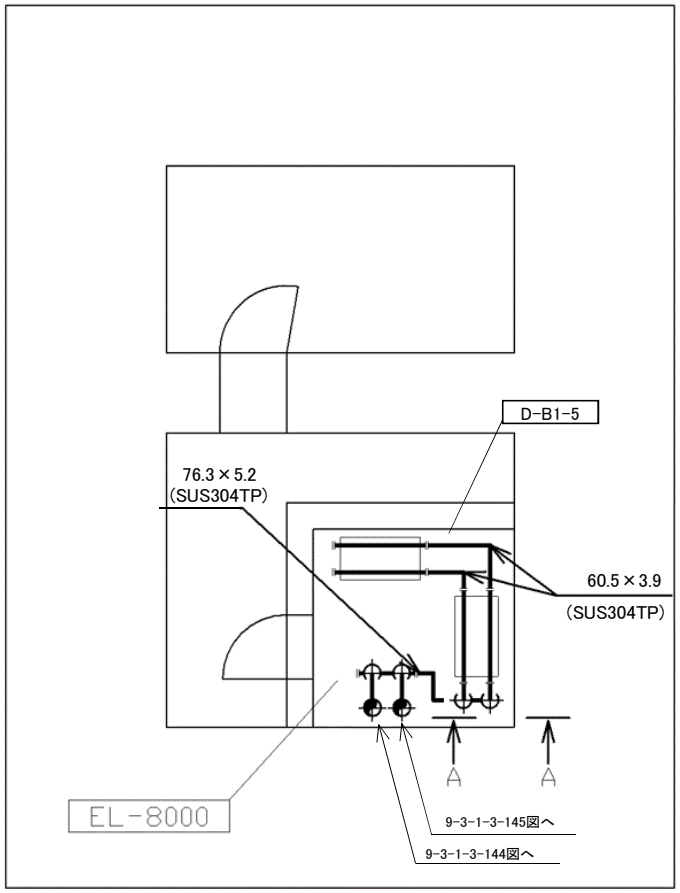

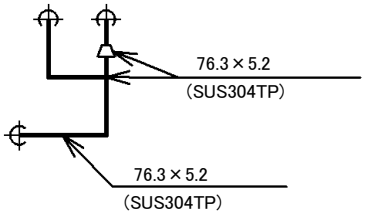

A～A矢視図

注1：太線は今回の申請範囲を示す。
注2：寸法はmmを示す。

工事計画認可申請	第 9-3-1-3-143 図
東海第二発電所	
名称	その他発電用原子炉の附属施設のうち 火災防護設備に係る 主配管の配置を明示した図面 （消火設備）（143/153）
日本原子力発電株式会社	

PN

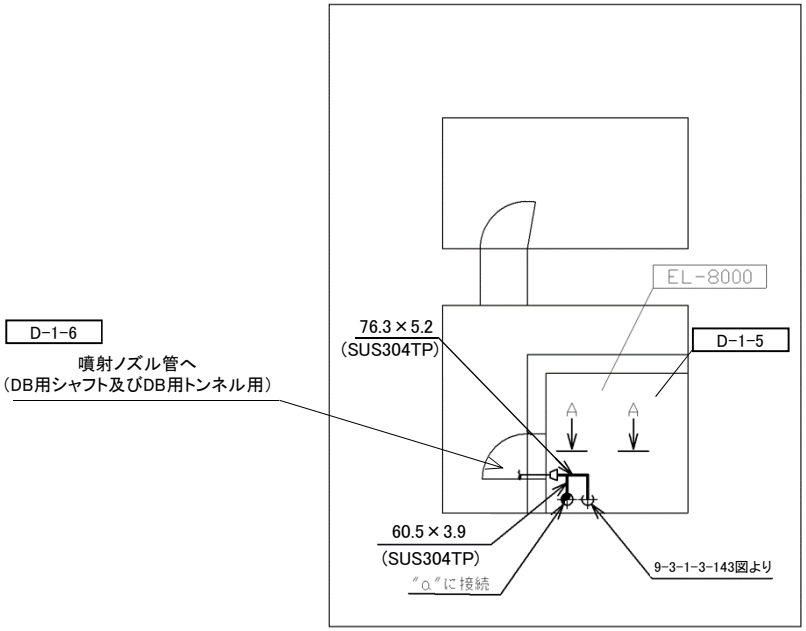

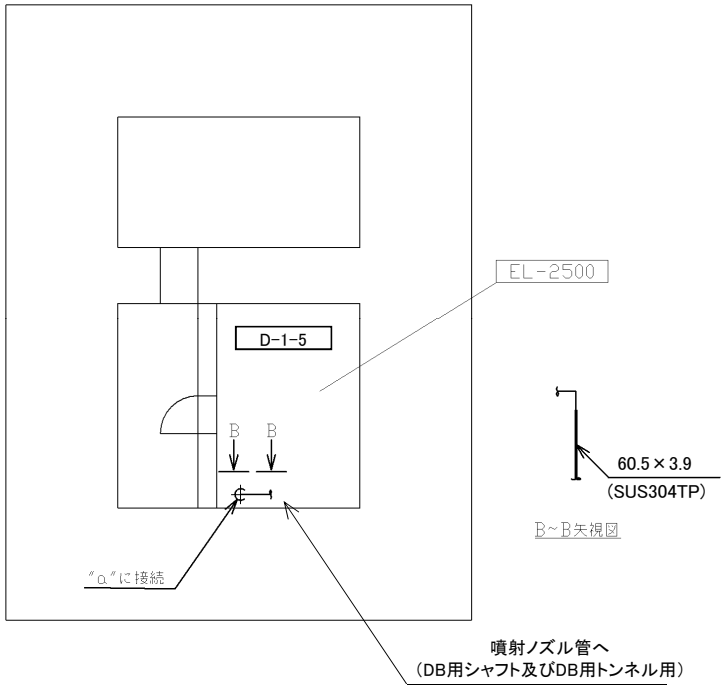

注1：太線は今回の申請範囲を示す。
注2：寸法はmmを示す。

工事計画認可申請	第 9-3-1-3-144 図
東海第二発電所	
名称	その他発電用原子炉の附属施設のうち 火災防護設備に係る 主配管の配置を明示した図面 （消火設備）（144/153）
日本原子力発電株式会社	

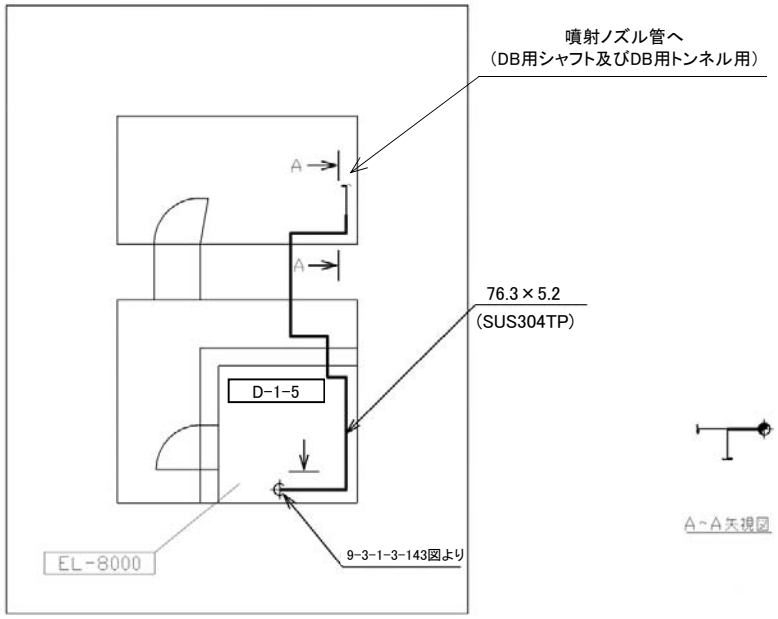

A~A矢視図

注1：太線は今回の申請範囲を示す。
注2：寸法はmmを示す。

工事計画認可申請	第 9-3-1-3-145 図
東海第二発電所	
名称	その他発電用原子炉の附属施設のうち 火災防護設備に係る 主配管の配置を明示した図面 （消火設備）（145/153）
日本原子力発電株式会社	

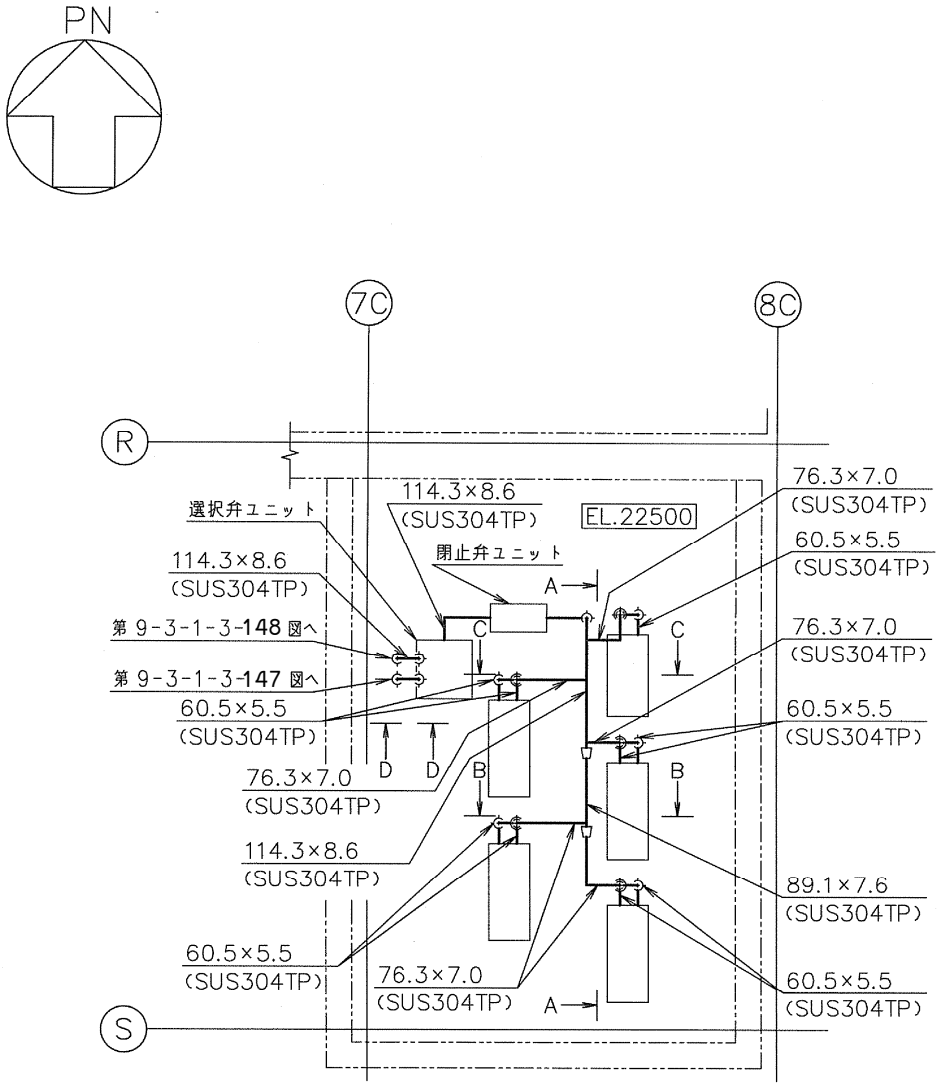

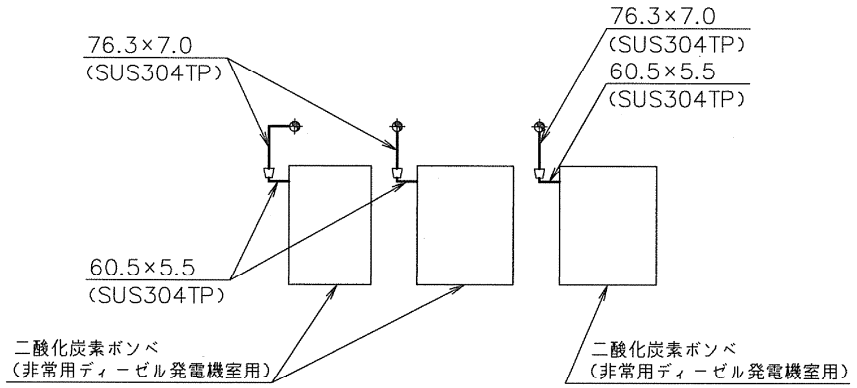

A～A矢視図

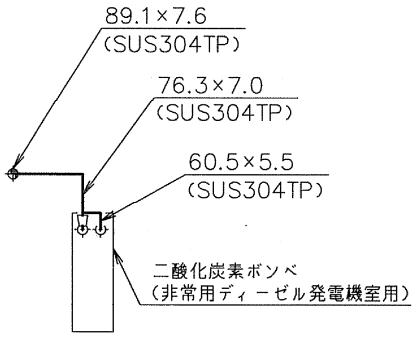

B～B矢視図

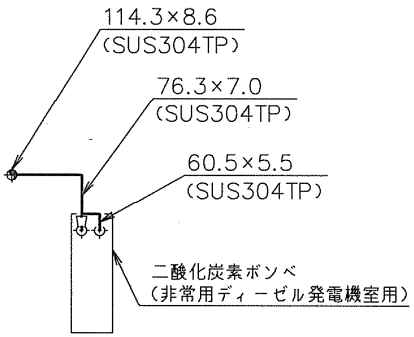

C～C矢視図

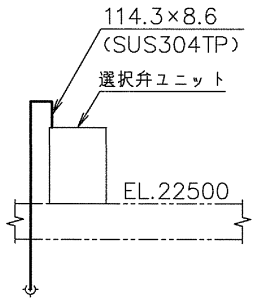

D～D矢視図

注1：太線は今回の申請範囲を示す。
注2：寸法はmmを示す。

工事計画認可申請	第 9-3-1-3-146 図
東海第二発電所	
名称	その他発電用原子炉の附属施設のうち 火災防護設備に係る 主配管の配置を明示した図面 （消火設備）（146/153）
日本原子力発電株式会社	

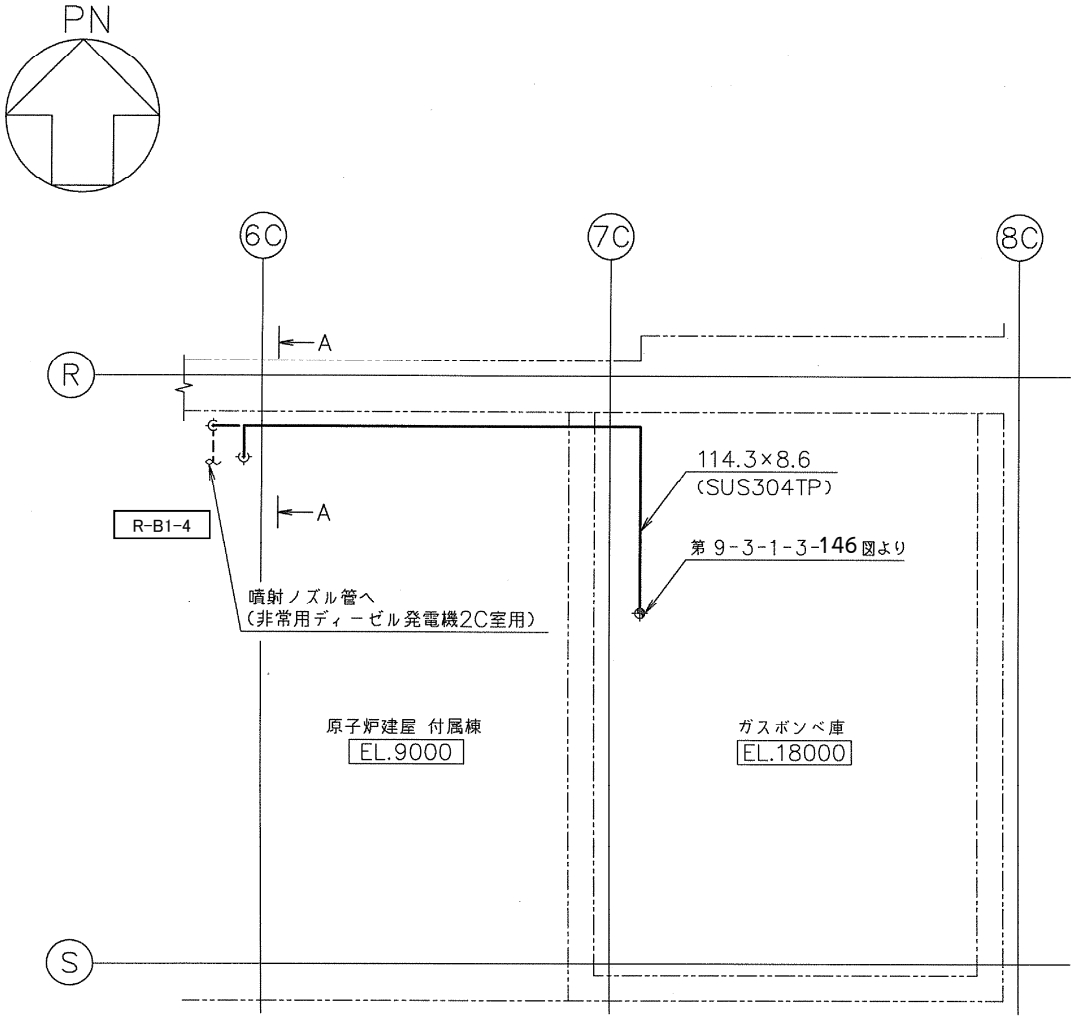

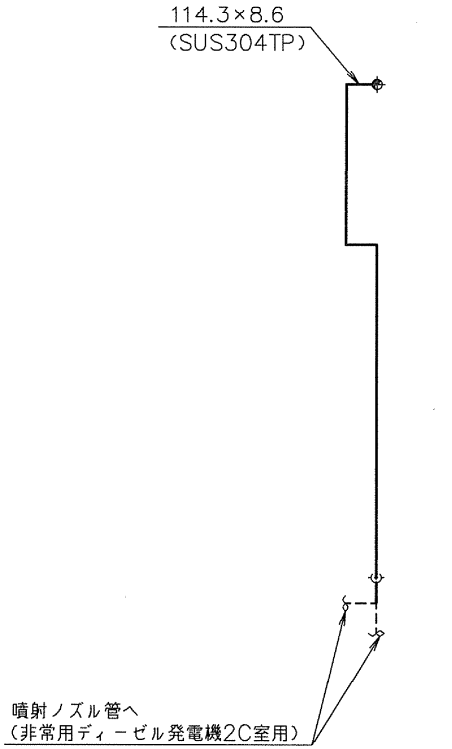

A～A矢視図

注1：太線は今回の申請範囲を示す。
注2：寸法はmmを示す。

工事計画認可申請	第 9-3-1-3-147 図
東海第二発電所	
名称	その他発電用原子炉の附属施設のうち 火災防護設備に係る 主配管の配置を明示した図面 （消火設備）（147/153）
日本原子力発電株式会社	

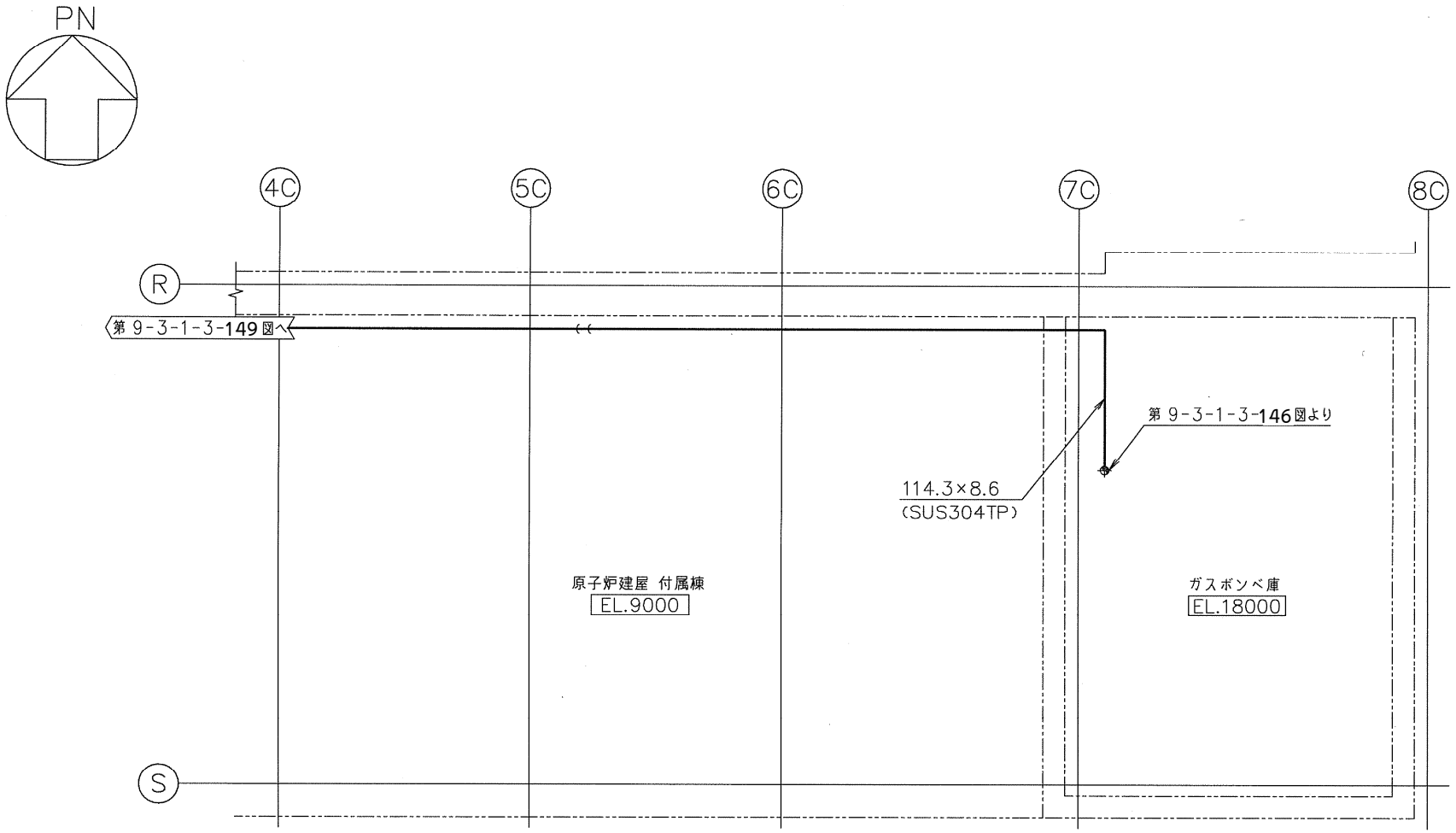

注1：太線は今回の申請範囲を示す。
注2：寸法はmmを示す。

工事計画認可申請	第 9-3-1-3-148 図
東海第二発電所	
名称	その他発電用原子炉の附属施設のうち 火災防護設備に係る 主配管の配置を明示した図面 （消火設備）（148/153）
日本原子力発電株式会社	

8523

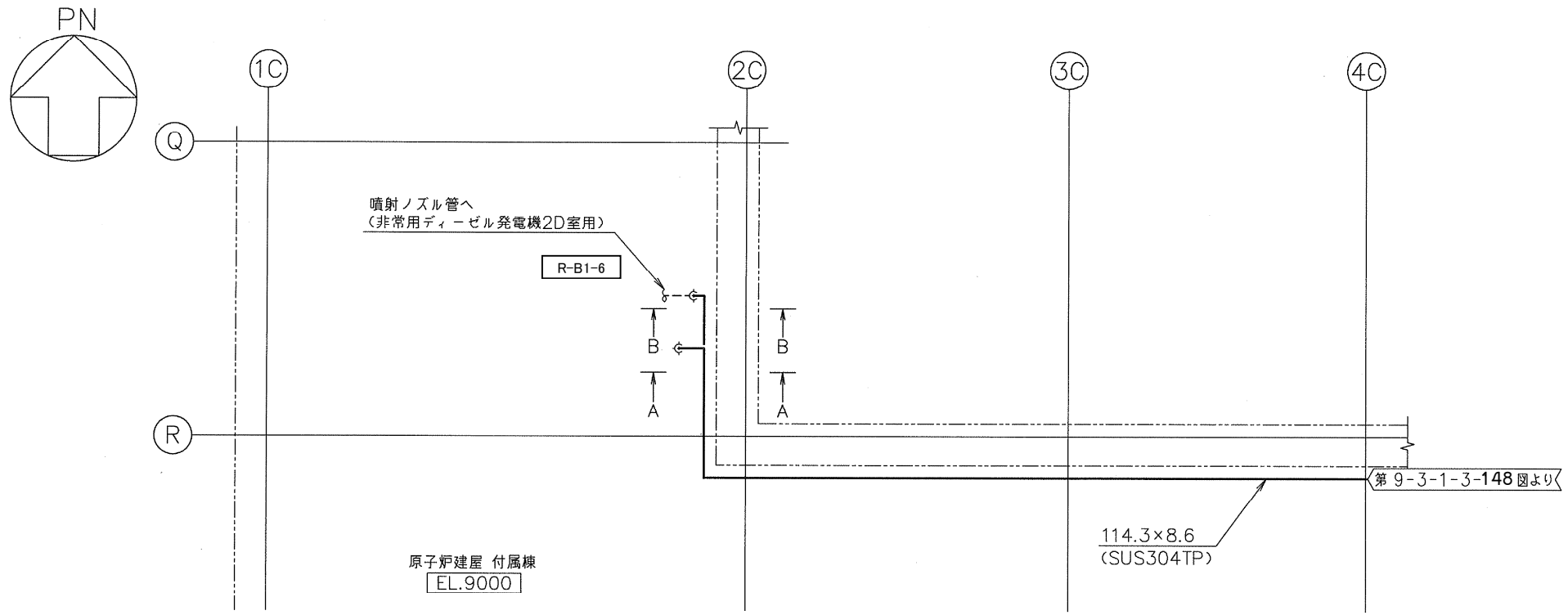

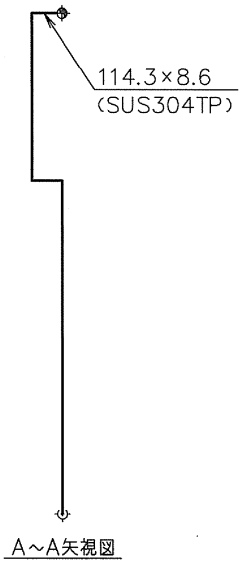

A～A矢視図

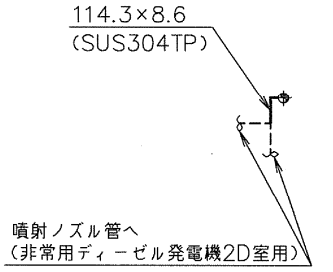

B～B矢視図

注1：太線は今回の申請範囲を示す。
注2：寸法はmmを示す。

工事計画認可申請	第 9-3-1-3-149 図
東海第二発電所	
名称	その他発電用原子炉の附属施設のうち 火災防護設備に係る 主配管の配置を明示した図面 （消火設備）（149/153）
日本原子力発電株式会社	

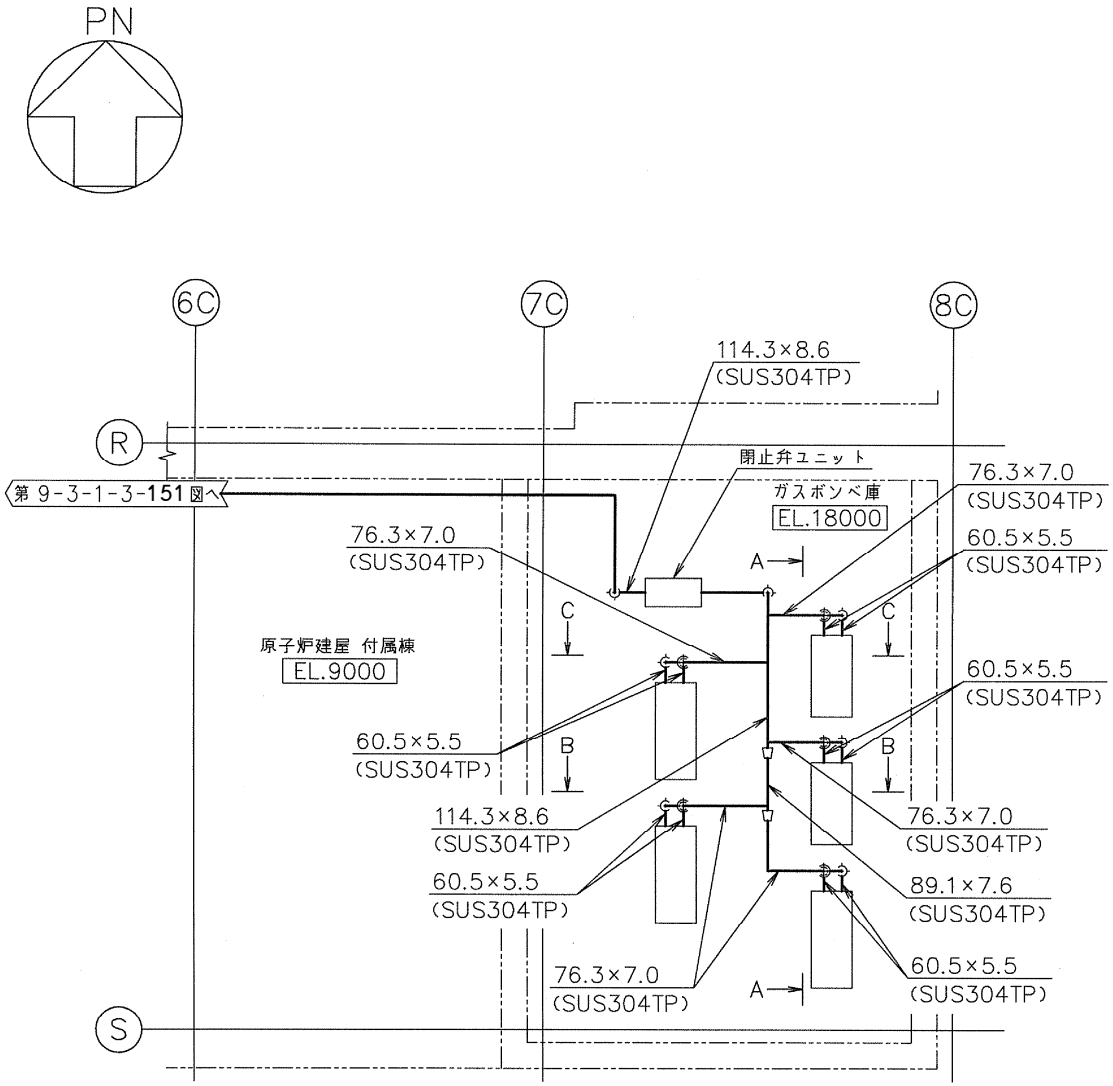

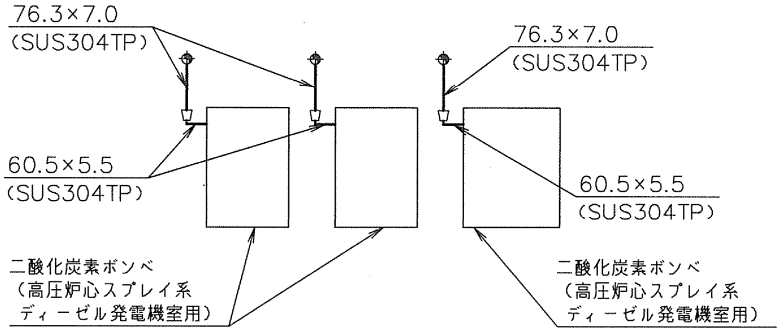

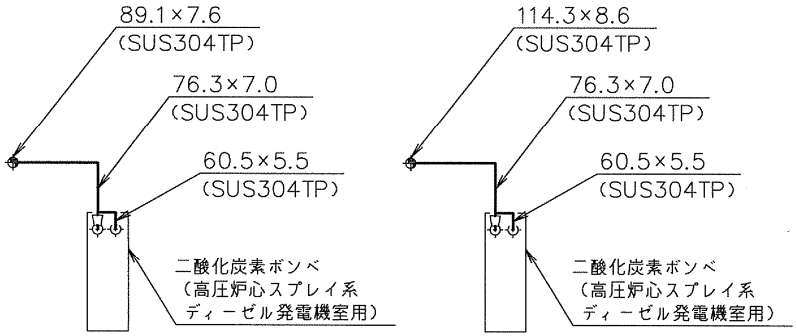

注1：太線は今回の申請範囲を示す。
注2：寸法はmmを示す。

工事計画認可申請	第 9-3-1-3-150 図
東海第二発電所	
名称	その他発電用原子炉の附属施設のうち 火災防護設備に係る 主配管の配置を明示した図面 （消火設備）（150/153）
日本原子力発電株式会社	

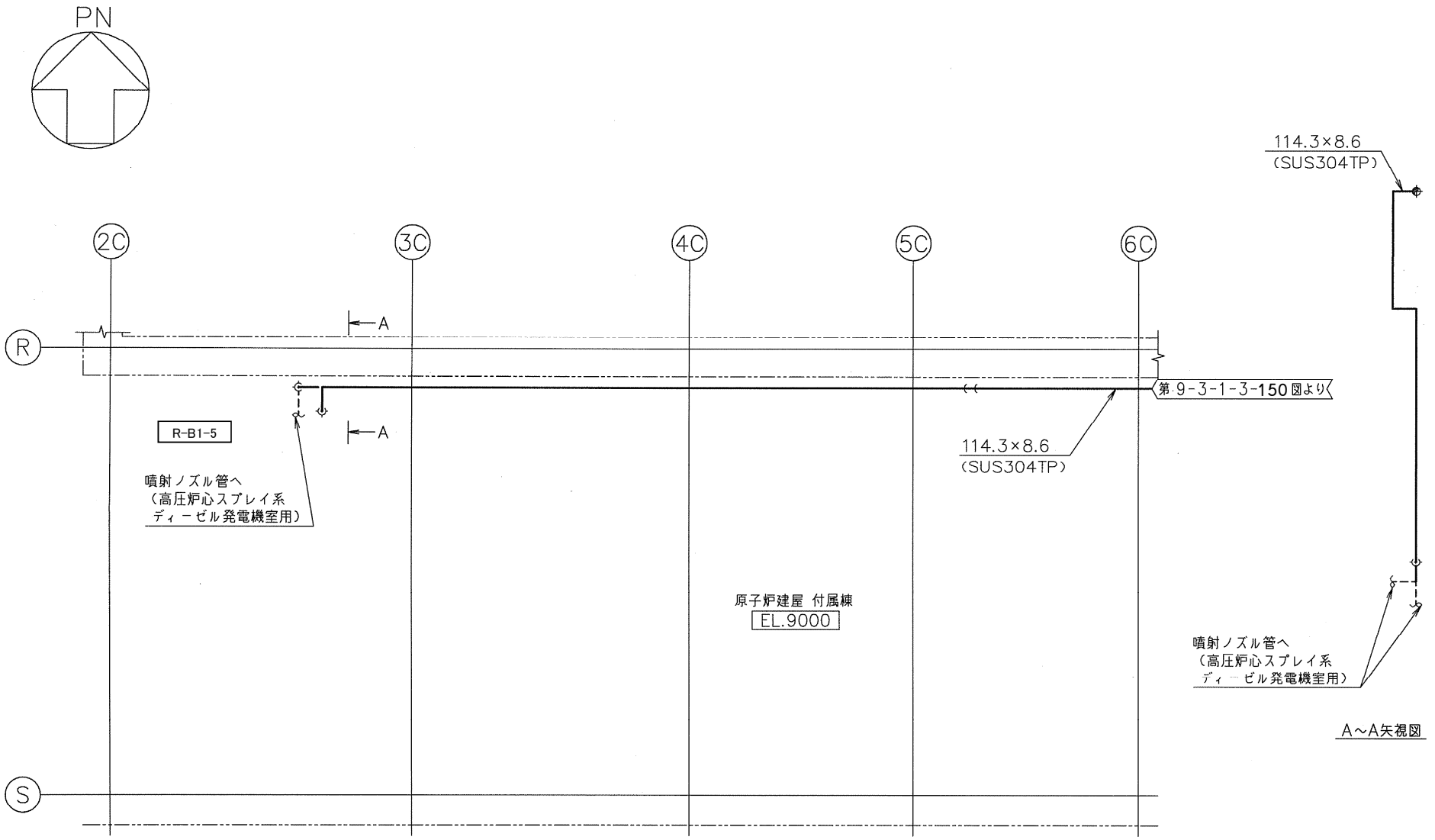

注1：太線は今回の申請範囲を示す。
注2：寸法はmmを示す。

工事計画認可申請	第 9-3-1-3-151 図
東海第二発電所	
名称	その他発電用原子炉の附属施設のうち 火災防護設備に係る 主配管の配置を明示した図面 （消火設備）（151/153）
日本原子力発電株式会社	

注1：太線は今回の申請範囲を示す。
注2：寸法はmmを示す。

工事計画認可申請	第 9-3-1-3-152 図
東海第二発電所	
名称	その他発電用原子炉の附属施設のうち 火災防護設備に係る 主配管の配置を明示した図面 （消火設備）（152/153）
日本原子力発電株式会社	

注1：太線は今回の申請範囲を示す。
注2：寸法はmmを示す。

工事計画認可申請	第 9-3-1-3-153 図
東海第二発電所	
名称	その他発電用原子炉の附属施設のうち 火災防護設備に係る 主配管の配置を明示した図面 （消火設備）（153/153）
日本原子力発電株式会社	

第 9-3-1-3-1 図～第 9-3-1-3-153 図「その他発電用原子炉の附属施設 火災防護設備に係る主配管の配置を明示した図面（消火設備）」別紙

工事計画記載の公称値の許容範囲

［主配管］

ろ過水貯蔵タンク～ディーゼル駆動消火ポンプ（東海，東海第二発電所共用）

管 No.1

主要寸法 (mm)		許容範囲	根　　拠
外径	318.5	±0.8 %	ＪＩＳ　Ｇ　３４５４による材料公差
厚さ	10.3	＋15.0 % －12.5 %	同上

管 No.2

主要寸法 (mm)		許容範囲	根　　拠
外径	318.5	±0.8 %	ＪＩＳ　Ｇ　３４５６による材料公差
厚さ	10.3	±12.5 %	同上

管 No.3

主要寸法 (mm)		許容範囲	根　　拠
外径	216.3	±0.8 %	ＪＩＳ　Ｇ　３４５６による材料公差
厚さ	8.2	±12.5 %	同上

多目的タンク～ろ過水貯蔵タンク出口配管合流点（東海，東海第二発電所共用）

主要寸法 (mm)		許容範囲	根　　拠
外径	318.5	±0.8 %	ＪＩＳ　Ｇ　３４５４による材料公差
厚さ	10.3	＋15.0 % －12.5 %	同上

ろ過水貯蔵タンク出口配管分岐点～電動機駆動消火ポンプ（東海，東海第二発電所共用）

管 No.1

主要寸法 (mm)		許容範囲	根　　拠
外径	318.5	±0.8 %	ＪＩＳ　Ｇ　３４５６による材料公差
厚さ	10.3	±12.5 %	同上

工事計画記載の公称値の許容範囲（続き）

［主配管（続き）］

管 No.2

主要寸法 (mm)		許容範囲	根　　拠
外径	216.3	±0.8 %	ＪＩＳ　Ｇ　３４５６による材料公差
厚さ	8.2	±12.5 %	同上

ディーゼル駆動消火ポンプ～原子炉建屋消火栓分岐点（東海，東海第二発電所共用）

管 No.1

主要寸法 (mm)		許容範囲	根　　拠
外径	165.2	±1.6 mm	ＪＩＳ　Ｇ　３４５６による材料公差
厚さ	7.1	±12.5 %	同上

管 No.2

主要寸法 (mm)		許容範囲	根　　拠
外径	216.3	±0.8 %	ＪＩＳ　Ｇ　３４５６による材料公差
厚さ	8.2	±12.5 %	同上

管 No.3

主要寸法 (mm)		許容範囲	根　　拠
外径	114.3	±1.0 %	ＪＩＳ　Ｇ　３４５６による材料公差
厚さ	6.0	±12.5 %	同上

管 No.4

主要寸法 (mm)		許容範囲	根　　拠
外径	114.3	±1.0 %	ＪＩＳ　Ｇ　３４５９による材料公差
厚さ	6.0	±12.5 %	同上

工事計画記載の公称値の許容範囲（続き）

［主配管（続き）］

電動機駆動消火ポンプ～ディーゼル駆動消火ポンプ出口配管合流点（東海，東海第二発電所共用）

主要寸法 (mm)		許容範囲	根　　拠
外径	165.2	±1.6 mm	ＪＩＳ　Ｇ　３４５６による材料公差
厚さ	7.1	±12.5 %	同上

ディーゼル駆動消火ポンプ出口配管分岐点～固体廃棄物作業建屋消火栓分岐点（東海，東海第二発電所共用）

管 No.1

主要寸法 (mm)		許容範囲	根　　拠
外径	114.3	±1.0 %	ＪＩＳ　Ｇ　３４５●による材料公差
厚さ	6.0	±12.5 %	同上

管 No.2

主要寸法 (mm)		許容範囲	根　　拠
外径	89.1	●	ＪＩＳ　Ｇ　３４５●による材料公差
厚さ	5.5	●	同上

原水タンク～ディーゼル駆動構内消火ポンプ（東海，東海第二発電所共用）

管 No.1

主要寸法 (mm)		許容範囲	根　　拠
外径	165.2	±1.6 mm	ＪＩＳ　Ｇ　３４５４による材料公差
厚さ	7.1	＋15.0 % －12.5 %	同上

管 No.2

主要寸法 (mm)		許容範囲	根　　拠
外径	216.3	±0.8 %	ＪＩＳ　Ｇ　３４５４による材料公差
厚さ	8.2	＋15.0 % －12.5 %	同上

工事計画記載の公称値の許容範囲（続き）

［主配管（続き）］

多目的タンク～原水タンク出口配管合流点（東海，東海第二発電所共用）

管 No.1

主要寸法 (mm)		許容範囲	根　　拠
外径	165.2	±1.6 mm	ＪＩＳ　Ｇ　３４５４による材料公差
厚さ	7.1	＋15.0 % －12.5 %	同上

管 No.2

主要寸法 (mm)		許容範囲	根　　拠
外径	216.3	±0.8 %	ＪＩＳ　Ｇ　３４５４による材料公差
厚さ	8.2	＋15.0 % －12.5 %	同上

原水タンク出口配管分岐点～構内消火用ポンプ（東海，東海第二発電所共用）

主要寸法 (mm)		許容範囲	根　　拠
外径	165.2	±1.6 mm	ＪＩＳ　Ｇ　３４５４による材料公差
厚さ	7.1	＋15.0 % －12.5 %	同上

ディーゼル駆動構内消火ポンプ～ディーゼル駆動構内消火ポンプ出口配管分岐点（東海，東海第二発電所共用）

主要寸法 (mm)		許容範囲	根　　拠
外径	165.2	±1.6 mm	ＪＩＳ　Ｇ　３４５４による材料公差
厚さ	7.1	＋15.0 % －12.5 %	同上

工事計画記載の公称値の許容範囲（続き）

［主配管（続き）］

構内消火用ポンプ～ディーゼル駆動構内消火ポンプ出口配管合流点（東海，東海第二発電所共用）

主要寸法 (mm)		許容範囲	根　　拠
外径	165.2	±1.6 mm	ＪＩＳ　Ｇ　３４５４による材料公差
厚さ	7.1	＋15.0 ％ －12.5 ％	同上

ディーゼル駆動構内消火ポンプ出口配管分岐点～海水ポンプエリア及び常設低圧代替注水系ポンプ室供給配管分岐点（東海，東海第二発電所共用）

主要寸法 (mm)		許容範囲	根　　拠
外径	165.2	±1.6 mm	ＪＩＳ　Ｇ　３４５４による材料公差
厚さ	7.1	＋15.0 ％ －12.5 ％	同上

海水ポンプエリア及び常設低圧代替注水系ポンプ室供給配管分岐点～海水ポンプエリア及び排気筒モニタ室供給配管分岐点（東海，東海第二発電所共用）

主要寸法 (mm)		許容範囲	根　　拠
外径	165.2	±1.6 mm	ＪＩＳ　Ｇ　３４５４による材料公差
厚さ	7.1	＋15.0 ％ －12.5 ％	同上

海水ポンプエリア及び排気筒モニタ室供給配管分岐点～海水ポンプエリア供給配管分岐点（東海，東海第二発電所共用）

主要寸法 (mm)		許容範囲	根　　拠
外径	114.3	±1 ％	ＪＩＳ　Ｇ　３４５４による材料公差
厚さ	6.0	＋15.0 ％ －12.5 ％	同上

工事計画記載の公称値の許容範囲（続き）

［主配管（続き）］

ディーゼル駆動構内消火ポンプ出口配管分岐点～緊急時対策所建屋及び常設代替高圧電源装置置場供給配管分岐点（東海，東海第二発電所共用）

主要寸法 (mm)		許容範囲	根　　拠
外径	165.2	±1.6 mm	ＪＩＳ　Ｇ　３４５４による材料公差
厚さ	7.1	＋15.0 ％ －12.5 ％	同上

海水ポンプエリア及び常設低圧代替注水系ポンプ室供給配管分岐点～常設低圧代替注水系ポンプ室供給配管分岐点

主要寸法 (mm)		許容範囲	根　　拠
外径	165.2	±1.6 mm	ＪＩＳ　Ｇ　３４５４による材料公差
厚さ	7.1	＋15.0 ％ －12.5 ％	同上

海水ポンプエリア及び排気筒モニタ室供給配管分岐点～排気筒モニタ室供給配管分岐点

主要寸法 (mm)		許容範囲	根　　拠
外径	165.2	±1.6 mm	ＪＩＳ　Ｇ　３４５４による材料公差
厚さ	7.1	＋15.0 ％ －12.5 ％	同上

工事計画記載の公称値の許容範囲（続き）

［主配管（続き）］

ハロンボンベ（ほう酸水注入系ポンプA用）～ほう酸水注入系ポンプA噴射ノズル分岐点

主要寸法 (mm)		許容範囲	根　　拠
外径	34.0	±0.5 mm	ＪＩＳ　Ｇ　３４５９による材料公差
厚さ	3.4	±0.5 mm	同上

ハロンボンベ（ほう酸水注入系ポンプB用）～ほう酸水注入系ポンプB噴射ノズル分岐点

主要寸法 (mm)		許容範囲	根　　拠
外径	34.0	±0.5 mm	ＪＩＳ　Ｇ　３４５９による材料公差
厚さ	3.4	±0.5 mm	同上

ハロンボンベ（MCC 2C-7用）～MCC 2C-7噴射ノズル分岐点

主要寸法 (mm)		許容範囲	根　　拠
外径	42.7	±0.5 mm	ＪＩＳ　Ｇ　３４５９による材料公差
厚さ	3.6	±0.5 mm	同上

ハロンボンベ（原子炉再循環系低速度用電源装置A用）～原子炉再循環系低速度用電源装置A噴射ノズル分岐点

主要寸法 (mm)		許容範囲	根　　拠
外径	42.7	±0.5 mm	ＪＩＳ　Ｇ　３４５９による材料公差
厚さ	3.6	±0.5 mm	同上

ハロンボンベ（原子炉再循環系低速度用電源装置B用）～原子炉再循環系低速度用電源装置B噴射ノズル分岐点

主要寸法 (mm)		許容範囲	根　　拠
外径	42.7	±0.5 mm	ＪＩＳ　Ｇ　３４５９による材料公差
厚さ	3.6	±0.5 mm	同上

工事計画記載の公称値の許容範囲（続き）

［主配管（続き）］

ハロンボンベ（MCC 2D-9用）～MCC 2D-9噴射ノズル分岐点

主要寸法 (mm)		許容範囲	根　　拠
外径	42.7	±0.5 mm	ＪＩＳ　Ｇ　３４５９による材料公差
厚さ	3.6	±0.5 mm	同上

ハロンボンベ（MCC 2C-9用）～MCC 2C-9噴射ノズル分岐点

主要寸法 (mm)		許容範囲	根　　拠
外径	42.7	±0.5 mm	ＪＩＳ　Ｇ　３４５９による材料公差
厚さ	3.6	±0.5 mm	同上

ハロンボンベ（125V DC MCC 2A-2用）～125V DC MCC 2A-2噴射ノズル分岐点

主要寸法 (mm)		許容範囲	根　　拠
外径	34.0	±0.5 mm	ＪＩＳ　Ｇ　３４５９による材料公差
厚さ	3.4	±0.5 mm	同上

ハロンボンベ（MCC 2C-8用）～MCC 2C-8噴射ノズル分岐点

主要寸法 (mm)		許容範囲	根　　拠
外径	42.7	±0.5 mm	ＪＩＳ　Ｇ　３４５９による材料公差
厚さ	3.6	±0.5 mm	同上

ハロンボンベ（代替燃料プール冷却系ポンプ室用）～代替燃料プール冷却系ポンプ室噴射ノズル分岐点

管 No.1

主要寸法 (mm)		許容範囲	根　　拠
外径	60.5	±1.0 %	ＪＩＳ　Ｇ　３４５９による材料公差
厚さ	3.9	±0.5 mm	同上

工事計画記載の公称値の許容範囲（続き）

［主配管（続き）］

管 No.2

主要寸法 (mm)		許容範囲	根　　拠
外径	42.7	±0.5 mm	ＪＩＳ　Ｇ　３４５９による材料公差
厚さ	3.6	±0.5 mm	同上

ハロンボンベ（MCC 2A2-2 用）～MCC 2A2-2 噴射ノズル分岐点

管 No.1

主要寸法 (mm)		許容範囲	根　　拠
外径	60.5	±1.0 %	ＪＩＳ　Ｇ　３４５９による材料公差
厚さ	3.9	±0.5 mm	同上

管 No.2

主要寸法 (mm)		許容範囲	根　　拠
外径	34.0	±0.5 mm	ＪＩＳ　Ｇ　３４５９による材料公差
厚さ	3.4	±0.5 mm	同上

ハロンボンベ（MCC 2B2-2 用）～MCC 2B2-2 噴射ノズル分岐点

管 No.1

主要寸法 (mm)		許容範囲	根　　拠
外径	60.5	±1.0 %	ＪＩＳ　Ｇ　３４５９による材料公差
厚さ	3.9	±0.5 mm	同上

管 No.2

主要寸法 (mm)		許容範囲	根　　拠
外径	34.0	±0.5 mm	ＪＩＳ　Ｇ　３４５９による材料公差
厚さ	3.4	±0.5 mm	同上

工事計画記載の公称値の許容範囲（続き）

［主配管（続き）］

ハロンボンベ（MCC 2D-8用）～MCC 2D-8噴射ノズル分岐点

主要寸法 (mm)		許容範囲	根　　拠
外径	42.7	±0.5 mm	ＪＩＳ　Ｇ　３４５９による材料公差
厚さ	3.6	±0.5 mm	同上

ハロンボンベ（MCC 2D-7用）～MCC 2D-7噴射ノズル分岐点

主要寸法 (mm)		許容範囲	根　　拠
外径	42.7	±0.5 mm	ＪＩＳ　Ｇ　３４５９による材料公差
厚さ	3.6	±0.5 mm	同上

ハロンボンベ（原子炉再循環系流量制御弁用制御油圧発生装置A用）～原子炉再循環系流量制御弁用制御油圧発生装置A噴射ノズル分岐点

主要寸法 (mm)		許容範囲	根　　拠
外径	34.0	±0.5 mm	ＪＩＳ　Ｇ　３４５９による材料公差
厚さ	3.4	±0.5 mm	同上

ハロンボンベ（プロセスコンピュータ室用）～プロセスコンピュータ室噴射ノズル分岐点

主要寸法 (mm)		許容範囲	根　　拠
外径	27.2	±0.5 mm	ＪＩＳ　Ｇ　３４５９による材料公差
厚さ	2.9	±0.5 mm	同上

ハロンボンベ（中央制御室床下コンクリートピット S1 用）～中央制御室床下コンクリートピット S1 噴射ノズル分岐点

管 No.1

主要寸法 (mm)		許容範囲	根　　拠
外径	60.5	±1.0 %	ＪＩＳ　Ｇ　３４５９による材料公差
厚さ	3.9	±0.5 mm	同上

工事計画記載の公称値の許容範囲（続き）

［主配管（続き）］

管 No.2

主要寸法 (mm)		許容範囲	根　　拠
外径	27.2	±0.5 mm	ＪＩＳ　Ｇ　３４５９による材料公差
厚さ	2.9	±0.5 mm	同上

ハロンボンベ（中央制御室床下コンクリートピット S2 用）～中央制御室床下コンクリートピット S2 噴射ノズル分岐点

管 No.1

主要寸法 (mm)		許容範囲	根　　拠
外径	60.5	±1.0 %	ＪＩＳ　Ｇ　３４５９による材料公差
厚さ	3.9	±0.5 mm	同上

管 No.2

主要寸法 (mm)		許容範囲	根　　拠
外径	27.2	±0.5 mm	ＪＩＳ　Ｇ　３４５９による材料公差
厚さ	2.9	±0.5 mm	同上

ハロンボンベ（バッテリー排気ファン室用）～バッテリー排気ファン室噴射ノズル分岐点

主要寸法 (mm)		許容範囲	根　　拠
外径	27.2	±0.5 mm	ＪＩＳ　Ｇ　３４５９による材料公差
厚さ	2.9	±0.5 mm	同上

ハロンボンベ（代替循環冷却系ポンプ A 室用）～代替循環冷却系ポンプ A 室噴射ノズル分岐点

管 No.1

主要寸法 (mm)		許容範囲	根　　拠
外径	60.5	±1.0 %	ＪＩＳ　Ｇ　３４５９による材料公差
厚さ	3.9	±0.5 mm	同上

工事計画記載の公称値の許容範囲（続き）

［主配管（続き）］

管 No.2

主要寸法 (mm)		許容範囲	根　　拠
外径	42.7	±0.5 mm	ＪＩＳ　Ｇ　３４５９による材料公差
厚さ	3.6	±0.5 mm	同上

ハロンボンベ（緊急用電気室（緊急用 MCC 他）用）～緊急用電気室（緊急用 MCC 他）噴射ノズル分岐点

管 No.1

主要寸法 (mm)		許容範囲	根　　拠
外径	60.5	±1.0 %	ＪＩＳ　Ｇ　３４５９による材料公差
厚さ	3.9	±0.5 mm	同上

管 No.2

主要寸法 (mm)		許容範囲	根　　拠
外径	48.6	±0.5 mm	ＪＩＳ　Ｇ　３４５９による材料公差
厚さ	3.7	±0.5 mm	同上

ハロンボンベ（緊急用電気室（緊急用蓄電池）用）～緊急用電気室（緊急用蓄電池）噴射ノズル分岐点

管 No.1

主要寸法 (mm)		許容範囲	根　　拠
外径	60.5	±1.0 %	ＪＩＳ　Ｇ　３４５９による材料公差
厚さ	3.9	±0.5 mm	同上

管 No.2

主要寸法 (mm)		許容範囲	根　　拠
外径	34.0	±0.5 mm	ＪＩＳ　Ｇ　３４５９による材料公差
厚さ	3.4	±0.5 mm	同上

工事計画記載の公称値の許容範囲（続き）

［主配管（続き）］

ハロンボンベ（緊急用電気室（緊急用 125V MCC）用）～緊急用電気室（緊急用 125V MCC）噴射ノズル分岐点

管 No.1

主要寸法 (mm)		許容範囲	根　　拠
外径	60.5	±1.0 %	ＪＩＳ　Ｇ　３４５９による材料公差
厚さ	3.9	±0.5 mm	同上

管 No.2

主要寸法 (mm)		許容範囲	根　　拠
外径	34.0	±0.5 mm	ＪＩＳ　Ｇ　３４５９による材料公差
厚さ	3.4	±0.5 mm	同上

ハロンボンベ（ケーブル処理室用）～ケーブル処理室噴射ノズル分岐点

管 No.1

主要寸法 (mm)		許容範囲	根　　拠
外径	60.5	±1.0 %	ＪＩＳ　Ｇ　３４５９による材料公差
厚さ	3.9	±0.5 mm	同上

管 No.2

主要寸法 (mm)		許容範囲	根　　拠
外径	76.3	±1.0 %	ＪＩＳ　Ｇ　３４５９による材料公差
厚さ	5.2	±12.5 %	同上

管 No.3

主要寸法 (mm)		許容範囲	根　　拠
外径	114.3	±1.0 %	ＪＩＳ　Ｇ　３４５９による材料公差
厚さ	6.0	±12.5 %	同上

工事計画記載の公称値の許容範囲（続き）

［主配管（続き）］

ハロンボンベ（125V DC MCC 2A-1用）～125V DC MCC 2A-1噴射ノズル分岐点

管 No.1

主要寸法 (mm)		許容範囲	根　　拠
外径	60.5	±1.0 %	ＪＩＳ　Ｇ　３４５９による材料公差
厚さ	3.9	±0.5 mm	同上

管 No.2

主要寸法 (mm)		許容範囲	根　　拠
外径	42.7	±0.5 mm	ＪＩＳ　Ｇ　３４５９による材料公差
厚さ	3.6	±0.5 mm	同上

ハロンボンベ（制御棒駆動水ポンプA用）～制御棒駆動水ポンプA噴射ノズル分岐点

管 No.1

主要寸法 (mm)		許容範囲	根　　拠
外径	60.5	±1.0 %	ＪＩＳ　Ｇ　３４５９による材料公差
厚さ	3.9	±0.5 mm	同上

管 No.2

主要寸法 (mm)		許容範囲	根　　拠
外径	42.7	±0.5 mm	ＪＩＳ　Ｇ　３４５９による材料公差
厚さ	3.6	±0.5 mm	同上

工事計画記載の公称値の許容範囲（続き）

［主配管（続き）］

ハロンボンベ（制御棒駆動水ポンプB用）～制御棒駆動水ポンプB噴射ノズル分岐点

管 No.1

主要寸法 (mm)		許容範囲	根　　拠
外径	60.5	±1.0 %	ＪＩＳ　Ｇ　３４５９による材料公差
厚さ	3.9	±0.5 mm	同上

管 No.2

主要寸法 (mm)		許容範囲	根　　拠
外径	42.7	±0.5 mm	ＪＩＳ　Ｇ　３４５９による材料公差
厚さ	3.6	±0.5 mm	同上

ハロンボンベ（MCC 2A1-2 用）～MCC 2A1-2 噴射ノズル分岐点

管 No.1

主要寸法 (mm)		許容範囲	根　　拠
外径	60.5	±1.0 %	ＪＩＳ　Ｇ　３４５９による材料公差
厚さ	3.9	±0.5 mm	同上

管 No.2

主要寸法 (mm)		許容範囲	根　　拠
外径	34.0	±0.5 mm	ＪＩＳ　Ｇ　３４５９による材料公差
厚さ	3.4	±0.5 mm	同上

工事計画記載の公称値の許容範囲（続き）

［主配管（続き）］

ハロンボンベ（MCC 2B1-2 用）～MCC 2B1-2 噴射ノズル分岐点

管 No.1

主要寸法 (mm)		許容範囲	根　　拠
外径	60.5	±1.0 %	ＪＩＳ　Ｇ　３４５９による材料公差
厚さ	3.9	±0.5 mm	同上

管 No.2

主要寸法 (mm)		許容範囲	根　　拠
外径	34.0	±0.5 mm	ＪＩＳ　Ｇ　３４５９による材料公差
厚さ	3.4	±0.5 mm	同上

ハロンボンベ（残留熱除去系ポンプA室用）～残留熱除去系ポンプA室噴射ノズル分岐点

管 No.1

主要寸法 (mm)		許容範囲	根　　拠
外径	60.5	±1.0 %	ＪＩＳ　Ｇ　３４５９による材料公差
厚さ	3.9	±0.5 mm	同上

管 No.2

主要寸法 (mm)		許容範囲	根　　拠
外径	34.0	±0.5 mm	ＪＩＳ　Ｇ　３４５９による材料公差
厚さ	3.4	±0.5 mm	同上

工事計画記載の公称値の許容範囲（続き）

［主配管（続き）］

ハロンボンベ（低圧炉心スプレイポンプ用）～低圧炉心スプレイポンプ噴射ノズル分岐点

管 No.1

主要寸法 (mm)		許容範囲	根　　拠
外径	60.5	±1.0 %	ＪＩＳ　Ｇ　３４５９による材料公差
厚さ	3.9	±0.5 mm	同上

管 No.2

主要寸法 (mm)		許容範囲	根　　拠
外径	48.6	±0.5 mm	ＪＩＳ　Ｇ　３４５９による材料公差
厚さ	3.7	±0.5 mm	同上

ハロンボンベ（残留熱除去系ポンプB用）～残留熱除去系ポンプB噴射ノズル分岐点

管 No.1

主要寸法 (mm)		許容範囲	根　　拠
外径	60.5	±1.0 %	ＪＩＳ　Ｇ　３４５９による材料公差
厚さ	3.9	±0.5 mm	同上

管 No.2

主要寸法 (mm)		許容範囲	根　　拠
外径	42.7	±0.5 mm	ＪＩＳ　Ｇ　３４５９による材料公差
厚さ	3.6	±0.5 mm	同上

工事計画記載の公称値の許容範囲（続き）

［主配管（続き）］

ハロンボンベ（残留熱除去系ポンプC用）～残留熱除去系ポンプC噴射ノズル分岐点

管 No.1

主要寸法 (mm)		許容範囲	根　　拠
外径	60.5	±1.0 %	ＪＩＳ　Ｇ　３４５９による材料公差
厚さ	3.9	±0.5 mm	同上

管 No.2

主要寸法 (mm)		許容範囲	根　　拠
外径	42.7	±0.5 mm	ＪＩＳ　Ｇ　３４５９による材料公差
厚さ	3.6	±0.5 mm	同上

ハロンボンベ（高圧炉心スプレイポンプ室用）～高圧炉心スプレイポンプ室噴射ノズル分岐点

主要寸法 (mm)		許容範囲	根　　拠
外径	60.5	±1.0 %	ＪＩＳ　Ｇ　３４５９による材料公差
厚さ	3.9	±0.5 mm	同上

工事計画記載の公称値の許容範囲（続き）

［主配管（続き）］

ハロンボンベ（原子炉隔離時冷却系ポンプ室用）～原子炉隔離時冷却系ポンプ室噴射ノズル分岐点

管 No.1

主要寸法 (mm)		許容範囲	根　　拠
外径	60.5	±1.0 %	ＪＩＳ　Ｇ　３４５９による材料公差
厚さ	3.9	±0.5 mm	同上

管 No.2

主要寸法 (mm)		許容範囲	根　　拠
外径	42.7	±0.5 mm	ＪＩＳ　Ｇ　３４５９による材料公差
厚さ	3.6	±0.5 mm	同上

ハロンボンベ（MCC 2C-3用）～MCC 2C-3噴射ノズル分岐点

管 No.1

主要寸法 (mm)		許容範囲	根　　拠
外径	60.5	±1.0 %	ＪＩＳ　Ｇ　３４５９による材料公差
厚さ	3.9	±0.5 mm	同上

管 No.2

主要寸法 (mm)		許容範囲	根　　拠
外径	48.6	±0.5 mm	ＪＩＳ　Ｇ　３４５９による材料公差
厚さ	3.7	±0.5 mm	同上

工事計画記載の公称値の許容範囲（続き）

［主配管（続き）］

ハロンボンベ（MCC 2C-5用）～MCC 2C-5噴射ノズル分岐点

管 No.1

主要寸法 (mm)		許容範囲	根　　拠
外径	60.5	±1.0 %	ＪＩＳ　Ｇ　３４５９による材料公差
厚さ	3.9	±0.5 mm	同上

管 No.2

主要寸法 (mm)		許容範囲	根　　拠
外径	42.7	±0.5 mm	ＪＩＳ　Ｇ　３４５９による材料公差
厚さ	3.6	±0.5 mm	同上

ハロンボンベ（MCC 2D-3用）～MCC 2D-3噴射ノズル分岐点

管 No.1

主要寸法 (mm)		許容範囲	根　　拠
外径	60.5	±1.0 %	ＪＩＳ　Ｇ　３４５９による材料公差
厚さ	3.9	±0.5 mm	同上

管 No.2

主要寸法 (mm)		許容範囲	根　　拠
外径	48.6	±0.5 mm	ＪＩＳ　Ｇ　３４５９による材料公差
厚さ	3.7	±0.5 mm	同上

工事計画記載の公称値の許容範囲（続き）

［主配管（続き）］

ハロンボンベ（MCC 2D-5用）～MCC 2D-5噴射ノズル分岐点

管 No.1

主要寸法 (mm)		許容範囲	根　　拠
外径	60.5	±1.0 %	ＪＩＳ　Ｇ　３４５９による材料公差
厚さ	3.9	±0.5 mm	同上

管 No.2

主要寸法 (mm)		許容範囲	根　　拠
外径	42.7	±0.5 mm	ＪＩＳ　Ｇ　３４５９による材料公差
厚さ	3.6	±0.5 mm	同上

ハロンボンベ（A系スイッチギア室用）～A系スイッチギア室噴射ノズル分岐点

管 No.1

主要寸法 (mm)		許容範囲	根　　拠
外径	60.5	±1.0 %	ＪＩＳ　Ｇ　３４５９による材料公差
厚さ	3.9	±0.5 mm	同上

管 No.2

主要寸法 (mm)		許容範囲	根　　拠
外径	89.1	±1.0 %	ＪＩＳ　Ｇ　３４５９による材料公差
厚さ	5.5	±12.5 %	同上

工事計画記載の公称値の許容範囲（続き）

［主配管（続き）］

ハロンボンベ（B系スイッチギア室，中央制御室外操作盤用）～B系スイッチギア室，中央制御室外操作盤噴射ノズル分岐点

管 No.1

主要寸法 (mm)		許容範囲	根　　拠
外径	60.5	±1.0 %	ＪＩＳ　Ｇ　３４５９による材料公差
厚さ	3.9	±0.5 mm	同上

管 No.2

主要寸法 (mm)		許容範囲	根　　拠
外径	89.1	±1.0 %	ＪＩＳ　Ｇ　３４５９による材料公差
厚さ	5.5	±12.5 %	同上

ハロンボンベ（緊急用海水ポンプ用）～緊急用海水ポンプ噴射ノズル分岐点

管 No.1

主要寸法 (mm)		許容範囲	根　　拠
外径	60.5	±1.0 %	ＪＩＳ　Ｇ　３４５９による材料公差
厚さ	3.9	±0.5 mm	同上

管 No.2

主要寸法 (mm)		許容範囲	根　　拠
外径	42.7	±0.5 mm	ＪＩＳ　Ｇ　３４５９による材料公差
厚さ	3.6	±0.5 mm	同上

工事計画記載の公称値の許容範囲（続き）

［主配管（続き）］

ハロンボンベ（HPCS 系スイッチギア室用）～HPCS 系スイッチギア室噴射ノズル分岐点

管 No.1

主要寸法 (mm)		許容範囲	根　　拠
外径	60.5	±1.0 %	ＪＩＳ　Ｇ　３４５９による材料公差
厚さ	3.9	±0.5 mm	同上

管 No.2

主要寸法 (mm)		許容範囲	根　　拠
外径	48.6	±0.5 mm	ＪＩＳ　Ｇ　３４５９による材料公差
厚さ	3.7	±0.5 mm	同上

ハロンボンベ（電気室用）～電気室噴射ノズル分岐点

管 No.1

主要寸法 (mm)		許容範囲	根　　拠
外径	60.5	±1.0 %	ＪＩＳ　Ｇ　３４５９による材料公差
厚さ	3.9	±0.5 mm	同上

管 No.2

主要寸法 (mm)		許容範囲	根　　拠
外径	114.3	±1.0 %	ＪＩＳ　Ｇ　３４５９による材料公差
厚さ	6.0	±12.5 %	同上

工事計画記載の公称値の許容範囲（続き）

［主配管（続き）］

ハロンボンベ（A系蓄電池室用）～A系蓄電池室噴射ノズル分岐点

管 No.1

主要寸法 (mm)		許容範囲	根　　拠
外径	60.5	±1.0 %	ＪＩＳ　Ｇ　３４５９による材料公差
厚さ	3.9	±0.5 mm	同上

管 No.2

主要寸法 (mm)		許容範囲	根　　拠
外径	42.7	±0.5 mm	ＪＩＳ　Ｇ　３４５９による材料公差
厚さ	3.6	±0.5 mm	同上

ハロンボンベ（B系蓄電池室(北側)用)～B系蓄電池室(北側)噴射ノズル分岐点

管 No.1

主要寸法 (mm)		許容範囲	根　　拠
外径	60.5	±1.0 %	ＪＩＳ　Ｇ　３４５９による材料公差
厚さ	3.9	±0.5 mm	同上

管 No.2

主要寸法 (mm)		許容範囲	根　　拠
外径	27.2	±0.5 mm	ＪＩＳ　Ｇ　３４５９による材料公差
厚さ	2.9	±0.5 mm	同上

工事計画記載の公称値の許容範囲（続き）

［主配管（続き）］

ハロンボンベ（B系蓄電池室(南側)用）～B系蓄電池室(南側)噴射ノズル分岐点

管 No.1

主要寸法 (mm)		許容範囲	根　　拠
外径	60.5	±1.0 %	ＪＩＳ　Ｇ　３４５９による材料公差
厚さ	3.9	±0.5 mm	同上

管 No.2

主要寸法 (mm)		許容範囲	根　　拠
外径	27.2	±0.5 mm	ＪＩＳ　Ｇ　３４５９による材料公差
厚さ	2.9	±0.5 mm	同上

ハロンボンベ（非常用ガス再循環系排風機A用）～非常用ガス再循環系排風機A噴射ノズル分岐点

管 No.1

主要寸法 (mm)		許容範囲	根　　拠
外径	60.5	±1.0 %	ＪＩＳ　Ｇ　３４５９による材料公差
厚さ	3.9	±0.5 mm	同上

管 No.2

主要寸法 (mm)		許容範囲	根　　拠
外径	42.7	±0.5 mm	ＪＩＳ　Ｇ　３４５９による材料公差
厚さ	3.6	±0.5 mm	同上

工事計画記載の公称値の許容範囲（続き）

［主配管（続き）］

ハロンボンベ（非常用ガス再循環系排風機B用）～非常用ガス再循環系排風機B噴射ノズル分岐点

管 No.1

主要寸法 (mm)		許容範囲	根　　拠
外径	60.5	±1.0 %	ＪＩＳ　Ｇ　３４５９による材料公差
厚さ	3.9	±0.5 mm	同上

管 No.2

主要寸法 (mm)		許容範囲	根　　拠
外径	42.7	±0.5 mm	ＪＩＳ　Ｇ　３４５９による材料公差
厚さ	3.6	±0.5 mm	同上

ハロンボンベ（非常用ガス処理系排風機A用）～非常用ガス処理系排風機A噴射ノズル分岐点

管 No.1

主要寸法 (mm)		許容範囲	根　　拠
外径	60.5	±1.0 %	ＪＩＳ　Ｇ　３４５９による材料公差
厚さ	3.9	±0.5 mm	同上

管 No.2

主要寸法 (mm)		許容範囲	根　　拠
外径	34.0	±0.5 mm	ＪＩＳ　Ｇ　３４５９による材料公差
厚さ	3.4	±0.5 mm	同上

工事計画記載の公称値の許容範囲（続き）

［主配管（続き）］

ハロンボンベ（非常用ガス処理系排風機B用）～非常用ガス処理系排風機B噴射ノズル分岐点

管 No.1

主要寸法 (mm)		許容範囲	根　　拠
外径	60.5	±1.0 %	ＪＩＳ　Ｇ　３４５９による材料公差
厚さ	3.9	±0.5 mm	同上

管 No.2

主要寸法 (mm)		許容範囲	根　　拠
外径	34.0	±0.5 mm	ＪＩＳ　Ｇ　３４５９による材料公差
厚さ	3.4	±0.5 mm	同上

ハロンボンベ（原子炉再循環系流量制御弁用制御油圧発生装置B用）～原子炉再循環系流量制御弁用制御油圧発生装置B噴射ノズル分岐点

管 No.1

主要寸法 (mm)		許容範囲	根　　拠
外径	60.5	±1.0 %	ＪＩＳ　Ｇ　３４５９による材料公差
厚さ	3.9	±0.5 mm	同上

管 No.2

主要寸法 (mm)		許容範囲	根　　拠
外径	42.7	±0.5 mm	ＪＩＳ　Ｇ　３４５９による材料公差
厚さ	3.6	±0.5 mm	同上

工事計画記載の公称値の許容範囲（続き）

［主配管（続き）］

ハロンボンベ（空調機械室用）～空調機械室噴射ノズル分岐点

管 No.1

主要寸法 (mm)		許容範囲	根　　拠
外径	60.5	±1.0 %	ＪＩＳ　Ｇ　３４５９による材料公差
厚さ	3.9	±0.5 mm	同上

管 No.2

主要寸法 (mm)		許容範囲	根　　拠
外径	89.1	±1.0 %	ＪＩＳ　Ｇ　３４５９による材料公差
厚さ	5.5	±12.5 %	同上

ハロンボンベ（代替循環冷却系ポンプＢ用）～代替循環冷却系ポンプＢ噴射ノズル分岐点

管 No.1

主要寸法 (mm)		許容範囲	根　　拠
外径	60.5	±1.0 %	ＪＩＳ　Ｇ　３４５９による材料公差
厚さ	3.9	±0.5 mm	同上

管 No.2

主要寸法 (mm)		許容範囲	根　　拠
外径	42.7	±0.5 mm	ＪＩＳ　Ｇ　３４５９による材料公差
厚さ	3.6	±0.5 mm	同上

工事計画記載の公称値の許容範囲（続き）

［主配管（続き）］

ハロンボンベ（24V バッテリー2A 室用）～24V バッテリー2A 室噴射ノズル分岐点

管 No.1

主要寸法 (mm)		許容範囲	根　　拠
外径	60.5	±1.0 %	ＪＩＳ　Ｇ　３４５９による材料公差
厚さ	3.9	±0.5 mm	同上

管 No.2

主要寸法 (mm)		許容範囲	根　　拠
外径	27.2	±0.5 mm	ＪＩＳ　Ｇ　３４５９による材料公差
厚さ	2.9	±0.5 mm	同上

ハロンボンベ（直流 125V 蓄電池 HPCS 室用）～直流 125V 蓄電池 HPCS 室噴射ノズル分岐点

管 No.1

主要寸法 (mm)		許容範囲	根　　拠
外径	60.5	±1.0 %	ＪＩＳ　Ｇ　３４５９による材料公差
厚さ	3.9	±0.5 mm	同上

管 No.2

主要寸法 (mm)		許容範囲	根　　拠
外径	27.2	±0.5 mm	ＪＩＳ　Ｇ　３４５９による材料公差
厚さ	2.9	±0.5 mm	同上

ハロンボンベ（常設低圧代替注水系ポンプ用）～常設低圧代替注水系ポンプ噴射ノズル分岐点

主要寸法 (mm)		許容範囲	根　　拠
外径	60.5	±1.0 %	ＪＩＳ　Ｇ　３４５９による材料公差
厚さ	3.9	±0.5 mm	同上

工事計画記載の公称値の許容範囲（続き）

［主配管（続き）］

ハロンボンベ（緊急時対策所建屋1用）～弁 HALON-FP-F001, F002, F003, F004, F005, F006, F007, F008, F009（東海，東海第二発電所共用）

管 No.1

主要寸法 (mm)		許容範囲	根　　拠
外径	60.5	±1.0 %	ＪＩＳ　Ｇ　３４５９による材料公差
厚さ	3.9	±0.5 mm	同上

管 No.2

主要寸法 (mm)		許容範囲	根　　拠
外径	89.1	±1.0 %	ＪＩＳ　Ｇ　３４５９による材料公差
厚さ	5.5	±12.5 %	同上

弁 HALON-FP-F001～非常用換気設備室噴射ノズル分岐点（東海，東海第二発電所共用）

主要寸法 (mm)		許容範囲	根　　拠
外径	60.5	±1.0 %	ＪＩＳ　Ｇ　３４５９による材料公差
厚さ	3.9	±0.5 mm	同上

弁 HALON-FP-F007～2階電気品室噴射ノズル分岐点（東海，東海第二発電所共用）

主要寸法 (mm)		許容範囲	根　　拠
外径	60.5	±1.0 %	ＪＩＳ　Ｇ　３４５９による材料公差
厚さ	3.9	±0.5 mm	同上

弁 HALON-FP-F008～3階電気品室噴射ノズル分岐点（東海，東海第二発電所共用）

主要寸法 (mm)		許容範囲	根　　拠
外径	76.3	±1.0 %	ＪＩＳ　Ｇ　３４５９による材料公差
厚さ	5.2	±12.5 %	同上

工事計画記載の公称値の許容範囲（続き）

［主配管（続き）］

弁 HALON-FP-F009～125V充電器室噴射ノズル分岐点（東海，東海第二発電所共用）

主要寸法 (mm)		許容範囲	根　　拠
外径	42.7	±0.5 mm	ＪＩＳ　Ｇ　３４５９による材料公差
厚さ	4.9	±0.5 mm	同上

ハロンボンベ（緊急時対策所建屋2用）～弁 HALON-FP-F010，F011,F012,F013,F014,F015（東海，東海第二発電所共用）

管 No.1

主要寸法 (mm)		許容範囲	根　　拠
外径	60.5	±1.0 %	ＪＩＳ　Ｇ　３４５９による材料公差
厚さ	3.9	±0.5 mm	同上

管 No.2

主要寸法 (mm)		許容範囲	根　　拠
外径	34.0	±0.5 mm	ＪＩＳ　Ｇ　３４５９による材料公差
厚さ	4.5	±0.5 mm	同上

弁 HALON-FP-F010～125V蓄電池室噴射ノズル分岐点（東海，東海第二発電所共用）

管 No.1

主要寸法 (mm)		許容範囲	根　　拠
外径	34.0	±0.5 mm	ＪＩＳ　Ｇ　３４５９による材料公差
厚さ	4.5	±0.5 mm	同上

管 No.2

主要寸法 (mm)		許容範囲	根　　拠
外径	27.2	±0.5 mm	ＪＩＳ　Ｇ　３４５９による材料公差
厚さ	3.9	±0.5 mm	同上

工事計画記載の公称値の許容範囲（続き）

［主配管（続き）］

弁 HALON-FP-F011～24V蓄電池室2B噴射ノズル分岐点（東海，東海第二発電所共用）

管 No.1

主要寸法 (mm)		許容範囲	根　　拠
外径	34.0	±0.5 mm	ＪＩＳ　Ｇ　３４５９による材料公差
厚さ	4.5	±0.5 mm	同上

管 No.2

主要寸法 (mm)		許容範囲	根　　拠
外径	27.2	±0.5 mm	ＪＩＳ　Ｇ　３４５９による材料公差
厚さ	3.9	±0.5 mm	同上

弁 HALON-FP-F012～24V蓄電池室2A噴射ノズル分岐点（東海，東海第二発電所共用）

管 No.1

主要寸法 (mm)		許容範囲	根　　拠
外径	34.0	±0.5 mm	ＪＩＳ　Ｇ　３４５９による材料公差
厚さ	4.5	±0.5 mm	同上

管 No.2

主要寸法 (mm)		許容範囲	根　　拠
外径	27.2	±0.5 mm	ＪＩＳ　Ｇ　３４５９による材料公差
厚さ	3.9	±0.5 mm	同上

工事計画記載の公称値の許容範囲（続き）

［主配管（続き）］

弁 HALON-FP-F015～通信機械室噴射ノズル分岐点（東海，東海第二発電所共用）

主要寸法 (mm)		許容範囲	根　　拠
外径	34.0	±0.5 mm	ＪＩＳ　Ｇ　３４５９による材料公差
厚さ	4.5	±0.5 mm	同上

ハロンボンベ（常設代替高圧電源装置置場1用）～弁 HALON-FP-F016,F017,F018,F019,F020

管 No.1

主要寸法 (mm)		許容範囲	根　　拠
外径	60.5	±1.0 %	ＪＩＳ　Ｇ　３４５９による材料公差
厚さ	5.5	±0.5 mm	同上

管 No.2

主要寸法 (mm)		許容範囲	根　　拠
外径	89.1	±1.0 %	ＪＩＳ　Ｇ　３４５９による材料公差
厚さ	5.5	±12.5 %	同上

管 No.3

主要寸法 (mm)		許容範囲	根　　拠
外径	42.7	±0.5 mm	ＪＩＳ　Ｇ　３４５９による材料公差
厚さ	4.9*1	±0.5 mm	同上

管 No.4

主要寸法 (mm)		許容範囲	根　　拠
外径	34.0	±0.5 mm	ＪＩＳ　Ｇ　３４５９による材料公差
厚さ	4.5	±0.5 mm	同上

工事計画記載の公称値の許容範囲（続き）

［主配管（続き）］

弁 HALON-FP-F017～常設代替高圧電源装置用燃料移送ポンプB室用噴射ノズル分岐点

主要寸法 (mm)		許容範囲	根　　拠
外径	34.0	±0.5 mm	ＪＩＳ　Ｇ　３４５９による材料公差
厚さ	4.5	±0.5 mm	同上

弁 HALON-FP-F018～燃料移送ポンプ2C室噴射ノズル分岐点

主要寸法 (mm)		許容範囲	根　　拠
外径	34.0	±0.5 mm	ＪＩＳ　Ｇ　３４５９による材料公差
厚さ	4.5	±0.5 mm	同上

弁 HALON-FP-F019～換気機械室噴射ノズル分岐点

主要寸法 (mm)		許容範囲	根　　拠
外径	89.1	±1.0 %	ＪＩＳ　Ｇ　３４５９による材料公差
厚さ	5.5	±12.5 %	同上

弁 HALON-FP-F020～電気室噴射ノズル分岐点

主要寸法 (mm)		許容範囲	根　　拠
外径	89.1	±1.0 %	ＪＩＳ　Ｇ　３４５９による材料公差
厚さ	5.5	±12.5 %	同上

ハロンボンベ（常設代替高圧電源装置置場2用）～弁 HALON-FP-F021,F022,F023,F024

管 No.1

主要寸法 (mm)		許容範囲	根　　拠
外径	60.5	±1.0 %	ＪＩＳ　Ｇ　３４５９による材料公差
厚さ	3.9	±0.5 mm	同上

工事計画記載の公称値の許容範囲（続き）

［主配管（続き）］

管 No.2

主要寸法 (mm)		許容範囲	根　　拠
外径	34.0	±0.5 mm	ＪＩＳ　Ｇ　３４５９による材料公差
厚さ	4.5	±0.5 mm	同上

弁 HALON-FP-F021～燃料移送ポンプ2D室噴射ノズル分岐点

管 No.1

主要寸法 (mm)		許容範囲	根　　拠
外径	34.0	±0.5 mm	ＪＩＳ　Ｇ　３４５９による材料公差
厚さ	4.5	±0.5 mm	同上

管 No.2

主要寸法 (mm)		許容範囲	根　　拠
外径	27.2	±0.5 mm	ＪＩＳ　Ｇ　３４５９による材料公差
厚さ	3.9	±0.5 mm	同上

弁 HALON-FP-F022～燃料移送ポンプHPCS室噴射ノズル分岐点

管 No.1

主要寸法 (mm)		許容範囲	根　　拠
外径	34.0	±0.5 mm	ＪＩＳ　Ｇ　３４５９による材料公差
厚さ	4.5	±0.5 mm	同上

管 No.2

主要寸法 (mm)		許容範囲	根　　拠
外径	27.2	±0.5 mm	ＪＩＳ　Ｇ　３４５９による材料公差
厚さ	3.9	±0.5 mm	同上

工事計画記載の公称値の許容範囲（続き）

［主配管（続き）］

弁 HALON-FP-F023～常設代替高圧電源装置用燃料移送ポンプA室噴射ノズル分岐点

管 No.1

主要寸法 (mm)		許容範囲	根　　拠
外径	34.0	±0.5 mm	ＪＩＳ　Ｇ　３４５９による材料公差
厚さ	4.5	±0.5 mm	同上

管 No.2

主要寸法 (mm)		許容範囲	根　　拠
外径	27.2	±0.5 mm	ＪＩＳ　Ｇ　３４５９による材料公差
厚さ	3.9	±0.5 mm	同上

ハロンボンベ（常設代替高圧電源装置置場3用）～弁 HALON-FP-F025,F026,F027,F028,F029,F030,F031

管 No.1

主要寸法 (mm)		許容範囲	根　　拠
外径	60.5	±1.0 %	ＪＩＳ　Ｇ　３４５９による材料公差
厚さ	3.9	±0.5 mm	同上

管 No.2

主要寸法 (mm)		許容範囲	根　　拠
外径	34.0	±0.5 mm	ＪＩＳ　Ｇ　３４５９による材料公差
厚さ	4.5	±0.5 mm	同上

管 No.3

主要寸法 (mm)		許容範囲	根　　拠
外径	42.7	±0.5 mm	ＪＩＳ　Ｇ　３４５９による材料公差
厚さ	4.9	±0.5 mm	同上

工事計画記載の公称値の許容範囲（続き）

［主配管（続き）］

管 No.4

主要寸法 (mm)		許容範囲	根　　拠
外径	48.6	±0.5 mm	ＪＩＳ　Ｇ　３４５９による材料公差
厚さ	5.1	±0.5 mm	同上

弁 HALON-FP-F028～機器搬入シャフト噴射ノズル分岐点

主要寸法 (mm)		許容範囲	根　　拠
外径	42.7	±0.5 mm	ＪＩＳ　Ｇ　３４５９による材料公差
厚さ	4.9	±0.5 mm	同上

弁 HALON-FP-F030～ＤＢ用シャフト及びＤＢ用トンネル噴射ノズル分岐点

主要寸法 (mm)		許容範囲	根　　拠
外径	60.5	±1.0 %	ＪＩＳ　Ｇ　３４５９による材料公差
厚さ	3.9	±0.5 mm	同上

弁 HALON-FP-F031～ＳＡ用シャフト及びＳＡ用トンネル噴射ノズル分岐点

主要寸法 (mm)		許容範囲	根　　拠
外径	60.5	±1.0 %	ＪＩＳ　Ｇ　３４５９による材料公差
厚さ	3.9	±0.5 mm	同上

ハロンボンベ（カルバート（立坑部）用）～弁 HALON-FP-F032,F033

管 No.1

主要寸法 (mm)		許容範囲	根　　拠
外径	60.5	±1.0 %	ＪＩＳ　Ｇ　３４５９による材料公差
厚さ	3.9	±0.5 mm	同上

工事計画記載の公称値の許容範囲（続き）

［主配管（続き）］

管 No.2

主要寸法 (mm)		許容範囲	根　　拠
外径	76.3	±1.0 %	ＪＩＳ　Ｇ　３４５９による材料公差
厚さ	5.2	±12.5 %	同上

弁 HALON-FP-F032～分岐点（ＤＢ用立坑及びＤＢ用トンネル用）

主要寸法 (mm)		許容範囲	根　　拠
外径	76.3	±1.0 %	ＪＩＳ　Ｇ　３４５９による材料公差
厚さ	5.2	±12.5 %	同上

分岐点（ＤＢ用立坑及びＤＢ用トンネル用）～噴射ノズル分岐点（ＤＢ用立坑，ＤＢ用トレンチ及び軽油配管用トレンチ用）

主要寸法 (mm)		許容範囲	根　　拠
外径	60.5	±1.0 %	ＪＩＳ　Ｇ　３４５９による材料公差
厚さ	3.9	±0.5 mm	同上

分岐点（ＤＢ用立坑及びＤＢ用トンネル用）～噴射ノズル分岐点（ＤＢ用立坑及びＤＢ用トレンチ用）

管 No.1

主要寸法 (mm)		許容範囲	根　　拠
外径	76.3	±1.0 %	ＪＩＳ　Ｇ　３４５９による材料公差
厚さ	5.2	±12.5 %	同上

管 No.2

主要寸法 (mm)		許容範囲	根　　拠
外径	60.5	±1.0 %	ＪＩＳ　Ｇ　３４５９による材料公差
厚さ	3.9	±0.5 mm	同上

工事計画記載の公称値の許容範囲（続き）

［主配管（続き）］

弁 HALON-FP-F033～噴射ノズル分岐点（ＳＡ用立坑，ＳＡ用トンネル，ＳＡ用トレンチ及び軽油配管用トレンチ用）

主要寸法 (mm)		許容範囲	根　　拠
外径	76.3	±1.0 %	ＪＩＳ　Ｇ　３４５９による材料公差
厚さ	5.2	±12.5 %	同上

二酸化炭素ボンベ（非常用ディーゼル発電機室用）～弁 CO2-FP-F001,F002

管 No.1

主要寸法 (mm)		許容範囲	根　　拠
外径	60.5	±1.0 %	ＪＩＳ　Ｇ　３４５４による材料公差
厚さ	5.5	＋15.0 % －12.5 %	同上

管 No.2

主要寸法 (mm)		許容範囲	根　　拠
外径	76.3	±1.0 %	ＪＩＳ　Ｇ　３４５４による材料公差
厚さ	7.0	＋15.0 % －12.5 %	同上

管 No.3

主要寸法 (mm)		許容範囲	根　　拠
外径	89.1	±1.0 %	ＪＩＳ　Ｇ　３４５４による材料公差
厚さ	7.6	＋15.0 % －12.5 %	同上

管 No.4

主要寸法 (mm)		許容範囲	根　　拠
外径	114.3	±1.0 %	ＪＩＳ　Ｇ　３４５４による材料公差
厚さ	8.6	＋15.0 % －12.5 %	同上

工事計画記載の公称値の許容範囲（続き）

［主配管（続き）］

弁 CO2-FP-F001～噴射ノズル分岐点（非常用ディーゼル発電機2C室）

主要寸法 (mm)		許容範囲	根　　拠
外径	101.6	±1.0 %	ＪＩＳ　Ｇ　３４５４による材料公差
厚さ	8.1	＋15.0 % －12.5 %	同上

弁 CO2-FP-F002～噴射ノズル分岐点（非常用ディーゼル発電機2D室）

主要寸法 (mm)		許容範囲	根　　拠
外径	101.6	±1.0 %	ＪＩＳ　Ｇ　３４５４による材料公差
厚さ	8.1	＋15.0 % －12.5 %	同上

二酸化炭素ボンベ（高圧炉心スプレイ系ディーゼル発電機室用）～噴射ノズル分岐点（高圧炉心スプレイ系ディーゼル発電機室用）

管 No.1

主要寸法 (mm)		許容範囲	根　　拠
外径	89.1	±1.0 %	ＪＩＳ　Ｇ　３４５４による材料公差
厚さ	7.6	＋15.0 % －12.5 %	同上

管 No.2

主要寸法 (mm)		許容範囲	根　　拠
外径	114.3	±1.0 %	ＪＩＳ　Ｇ　３４５４による材料公差
厚さ	8.6	＋15.0 % －12.5 %	同上

工事計画記載の公称値の許容範囲（続き）

［主配管（続き）］

No.3

主要寸法 (mm)		許容範囲	根　　拠
外径	101.6	±1.0 %	ＪＩＳ　Ｇ　３４５４による材料公差
厚さ	8.1	＋15.0 % －12.5 %	同上

二酸化炭素ボンベ（緊急時対策所建屋発電機室2A用）～緊急時対策所建屋発電機室2Aノズル分岐点

（東海，東海第二発電所共用）

管 No.1

主要寸法 (mm)		許容範囲	根　　拠
外径	60.5	±1.0 %	ＪＩＳ　Ｇ　３４５４による材料公差
厚さ	5.5	＋15.0 % －12.5 %	同上

管 No.2

主要寸法 (mm)		許容範囲	根　　拠
外径	76.3	±1.0 %	ＪＩＳ　Ｇ　３４５４による材料公差
厚さ	7.0	＋15.0 % －12.5 %	同上

二酸化炭素ボンベ（緊急時対策所建屋発電機室2B用）～緊急時対策所建屋発電機室2Bノズル分岐点

（東海，東海第二発電所共用）

管 No.1

主要寸法 (mm)		許容範囲	根　　拠
外径	60.5	±1.0 %	ＪＩＳ　Ｇ　３４５４による材料公差
厚さ	5.5	＋15.0 % －12.5 %	同上

工事計画記載の公称値の許容範囲（続き）

［主配管（続き）］

管 No.2

主要寸法 (mm)		許容範囲	根　　拠
外径	76.3	±1.0 %	ＪＩＳ　Ｇ　３４５４による材料公差
厚さ	7.0	＋15.0 % －12.5 %	同上

注1　：主要寸法は，工事計画記載の公称値を示す。

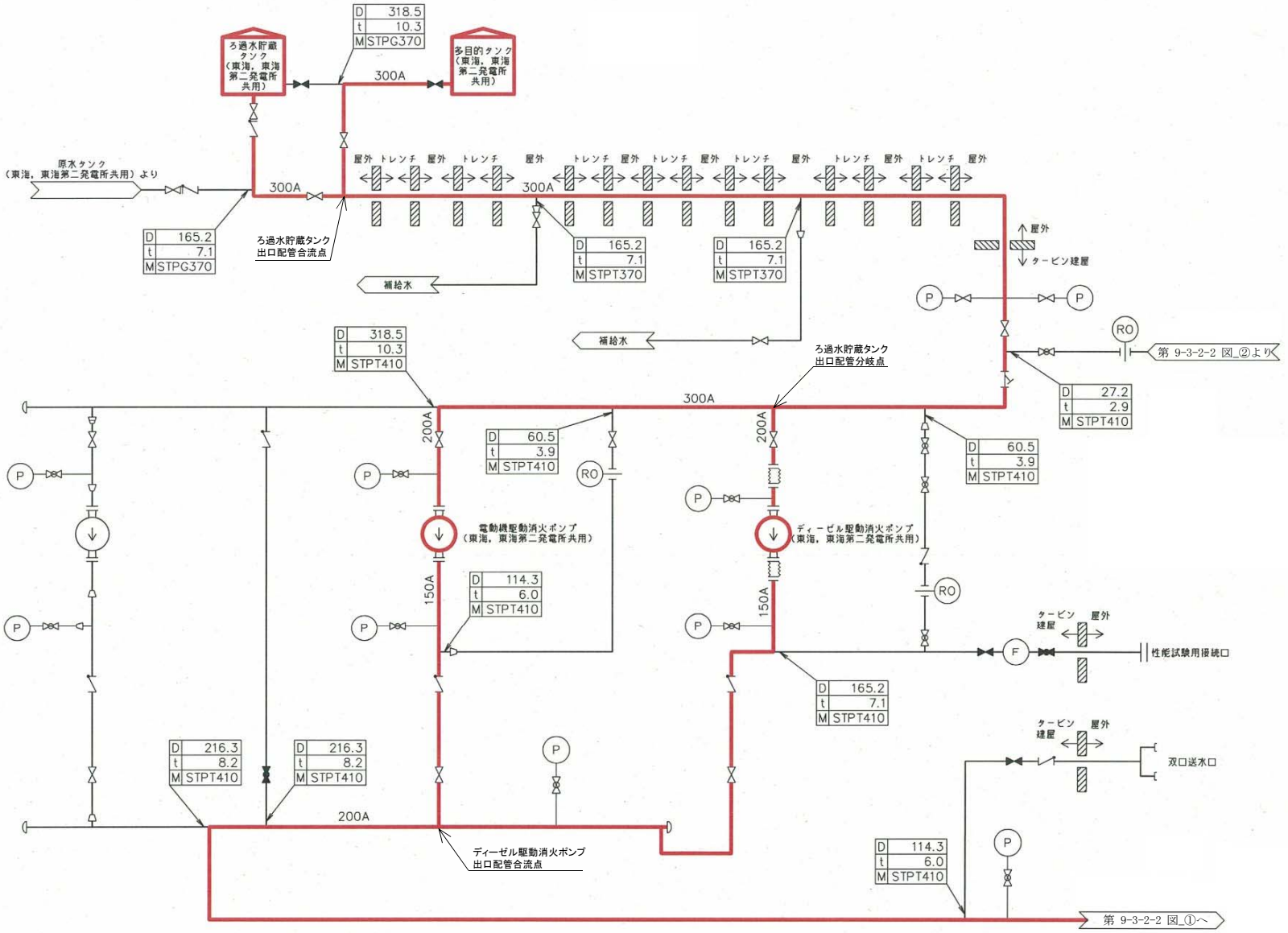

備考	
D	外径 mm
t	厚さ mm
M	材質

火災防護設備のうち消火設備（消火系）（当該設備の申請範囲）

工事計画認可申請	第 9-3-2-1 図
東海第二発電所	
名称	その他発電用原子炉の附属施設のうち 火災防護設備の系統図 （消火設備）（1／38）
日本原子力発電株式会社	

8522

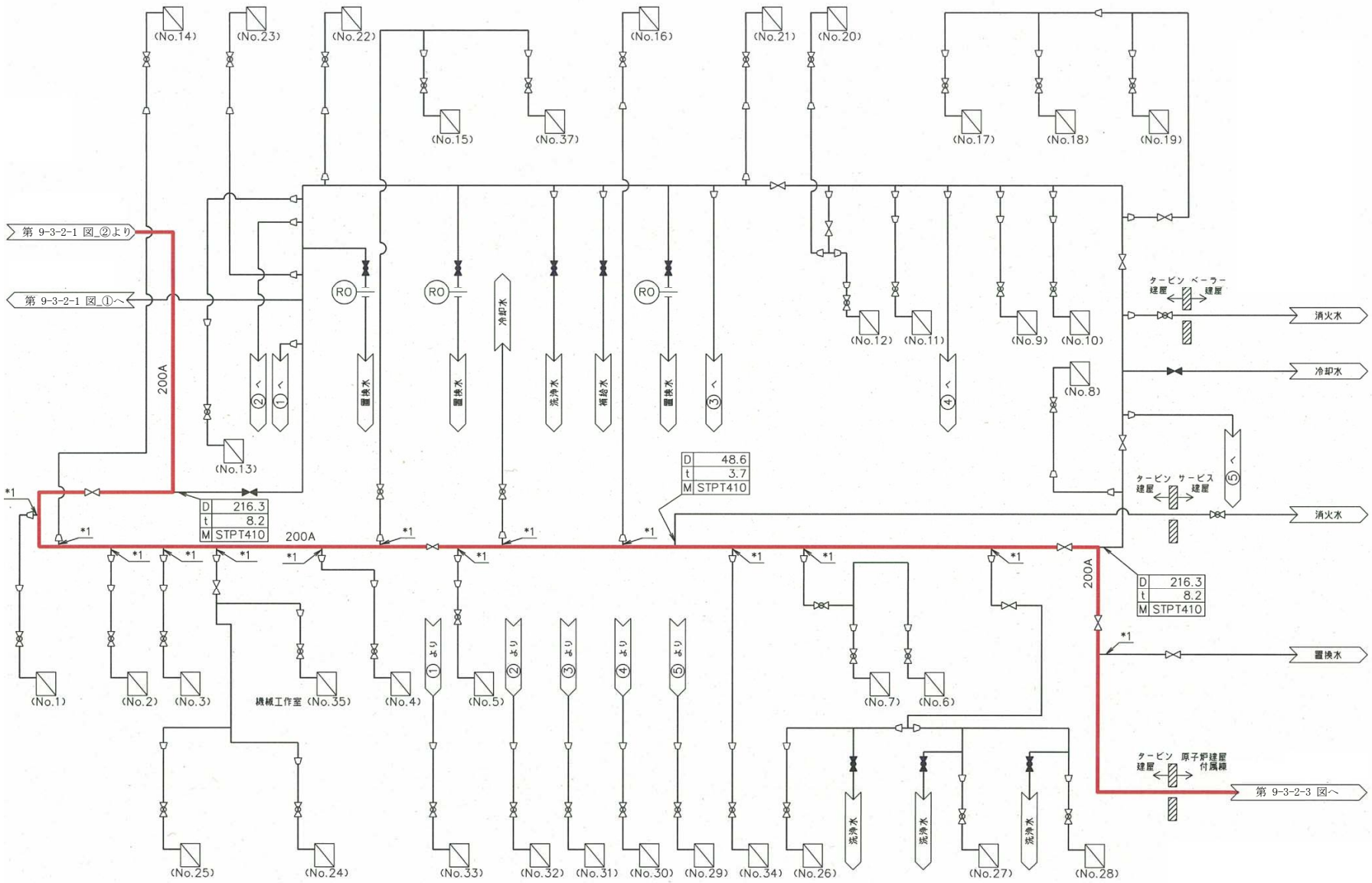

注： *を示す配管の仕様は次の通り。

*1	
D	114.3
t	6.0
M	STPT410

備考	
D	外径 mm
t	厚さ mm
M	材質

火災防護設備のうち消火設備（消火系）（当該設備の申請範囲）

工事計画認可申請	第 9-3-2-2 図
東海第二発電所	
名称	その他発電用原子炉の附属施設のうち 火災防護設備の系統図 （消火設備）（2／38）
日本原子力発電株式会社	

8501

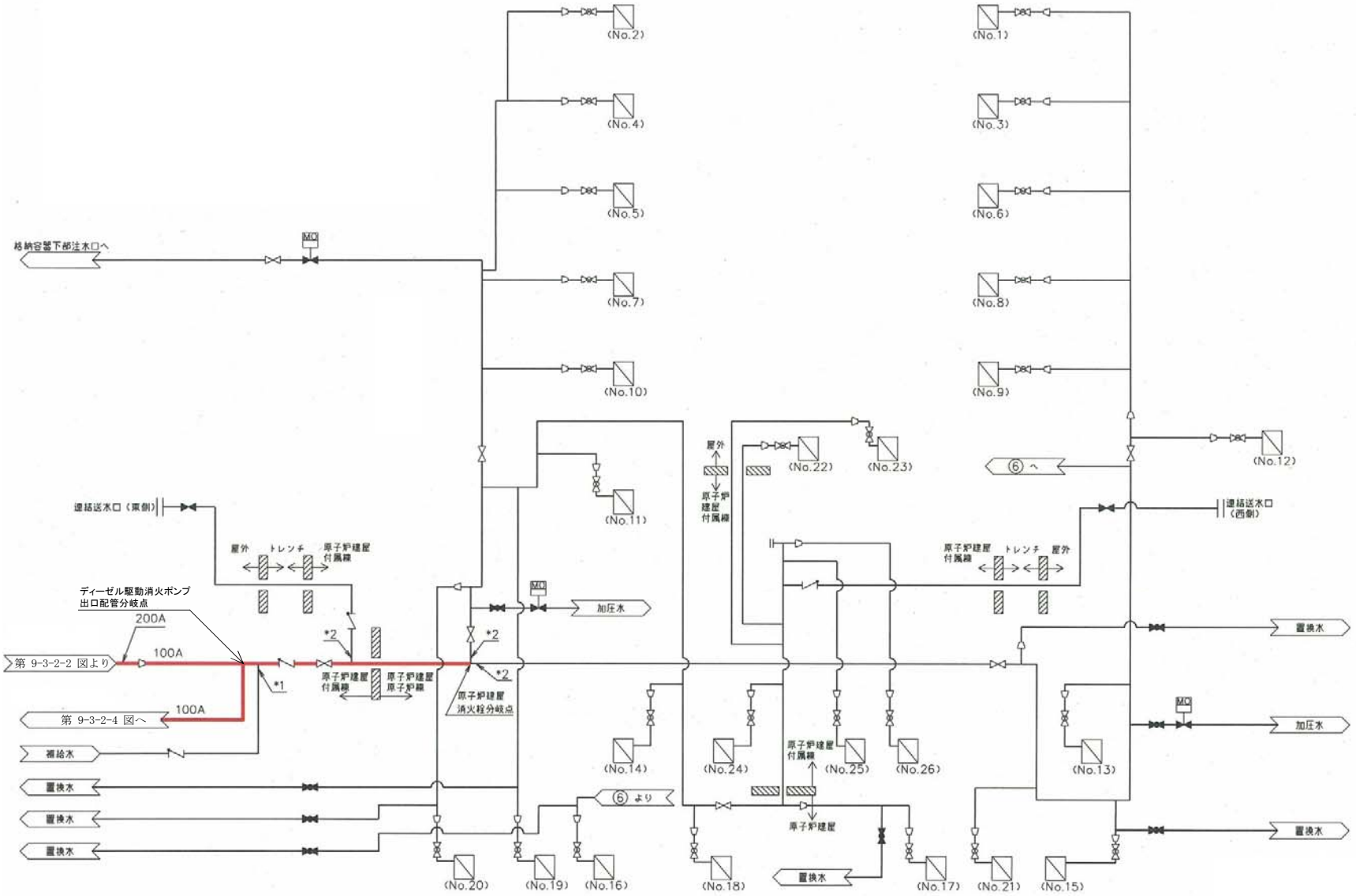

注： *を示す配管の仕様は次の通り。

*1	
D	114.3
t	6.0
M	STPT410

*2	
D	114.3
t	6.0
M	SUS304TP

備考	
D	外径 mm
t	厚さ mm
M	材質

火災防護設備のうち消火設備（消火系）（当該設備の申請範囲）

工事計画認可申請	第 9-3-2-3 図
東海第二発電所	
名称	その他発電用原子炉の附属施設のうち 火災防護設備の系統図 （消火設備）（3／38）
日本原子力発電株式会社	

8501

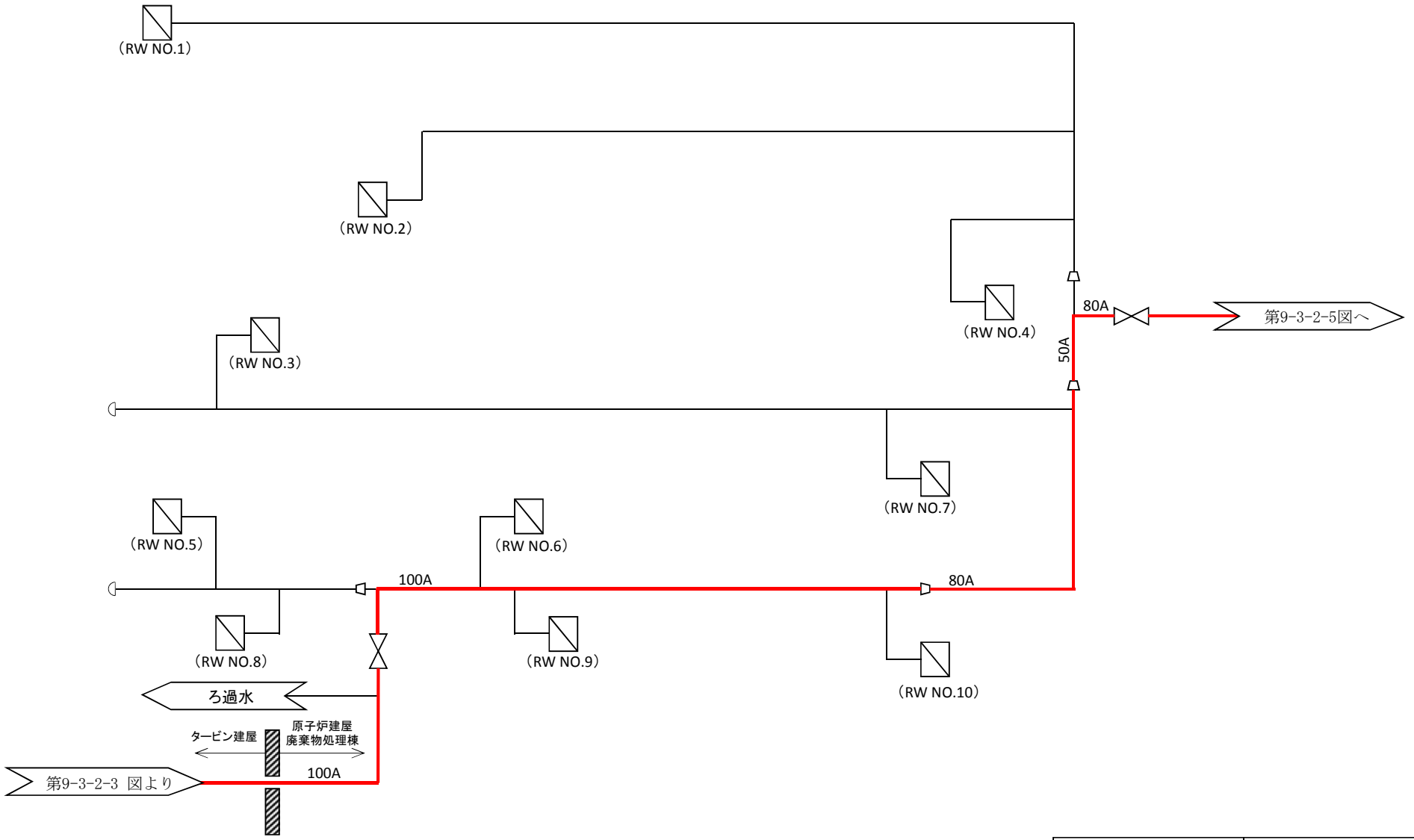

備考	
D	外径 mm
t	厚さ mm
M	材質

工事計画認可申請	第 9-3-2-4 図
東海第二発電所	
名称	その他発電用原子炉の附属施設のうち 火災防護設備の系統図 （消火設備）（4／38）
日本原子力発電株式会社	

8501

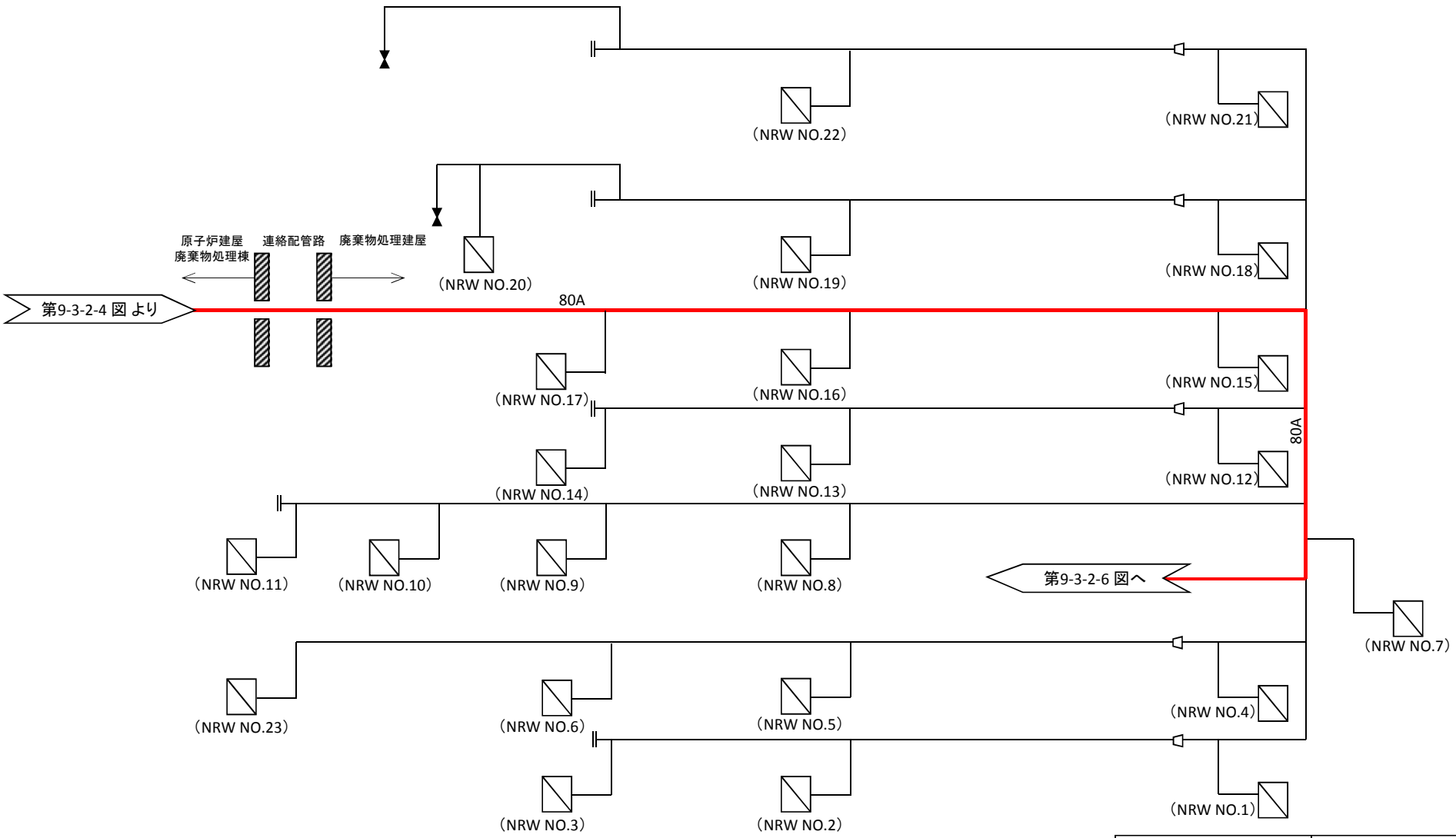

火災防護設備のうち消火設備（消火系）（当該設備の申請範囲）

備考	
D	外径 mm
t	厚さ mm
M	材質

工事計画認可申請	第 9-3-2-5 図
東海第二発電所	
名称	その他発電用原子炉の附属施設のうち 火災防護設備の系統図 （消火設備）（5／38）
日本原子力発電株式会社	

8501

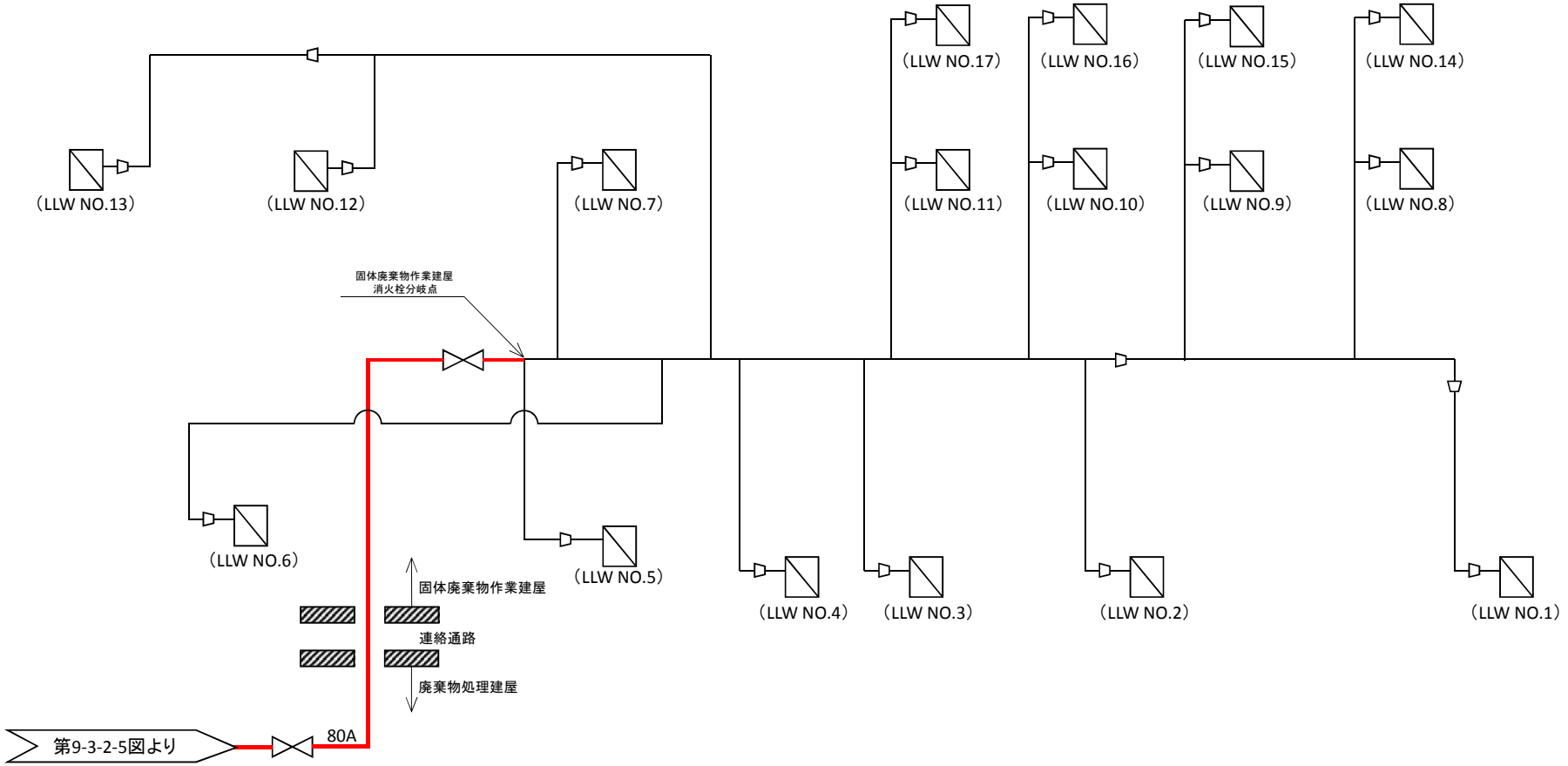

火災防護設備のうち消火設備（消火系）（当該設備の申請範囲）

備考	
D	外径 mm
t	厚さ mm
M	材質

工事計画認可申請	第 9-3-2-6 図
東海第二発電所	
名称	その他発電用原子炉の附属施設のうち 火災防護設備の系統図 （消火設備）（6／38）
日本原子力発電株式会社	

8501

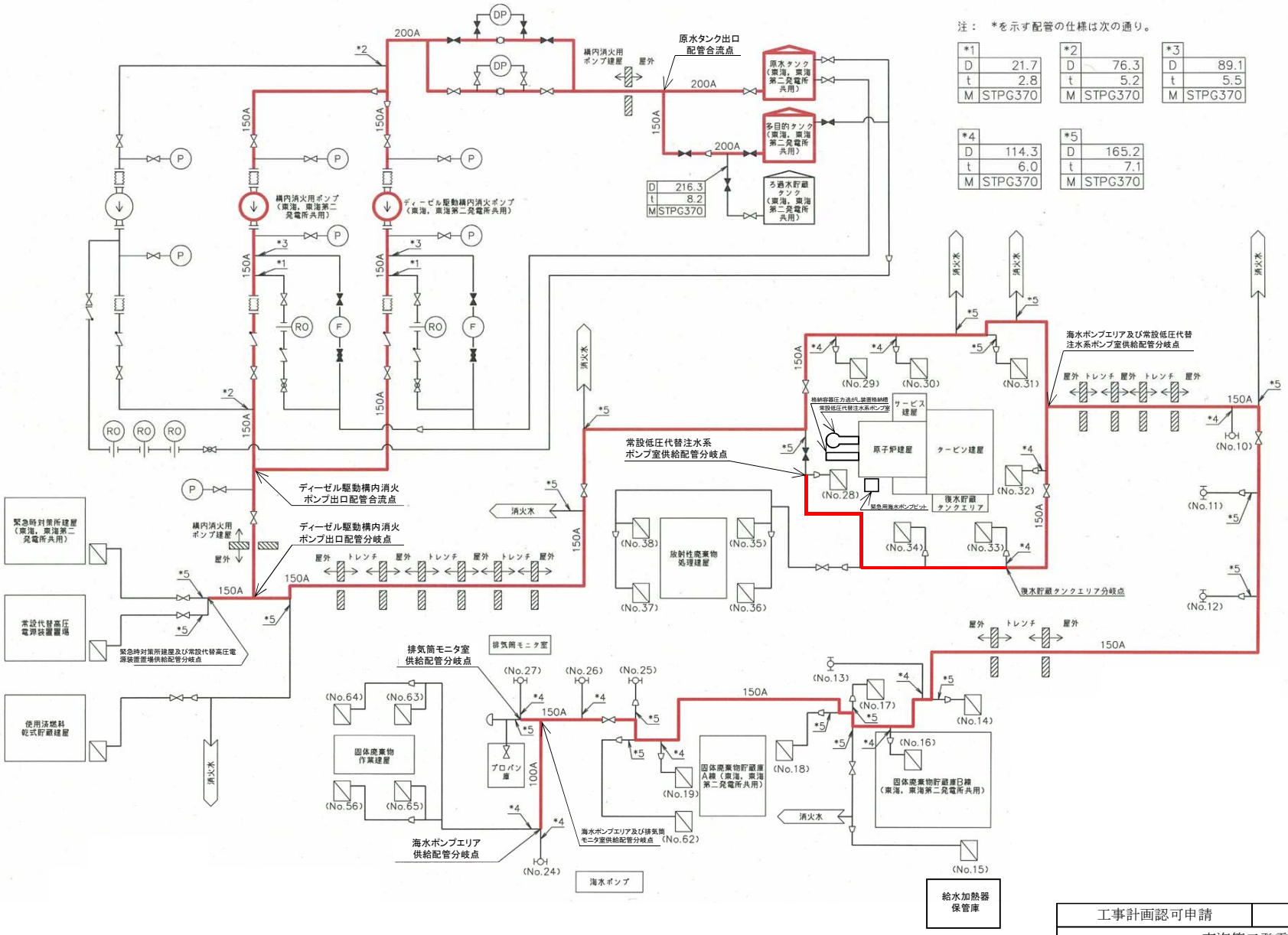

火災防護設備のうち消火設備（消火系）（当該設備の申請範囲）

工事計画認可申請	第 9-3-2-7 図
東海第二発電所	
名称	その他発電用原子炉の附属施設のうち 火災防護設備の系統図 （消火設備）（7／38）
日本原子力発電株式会社	

8501

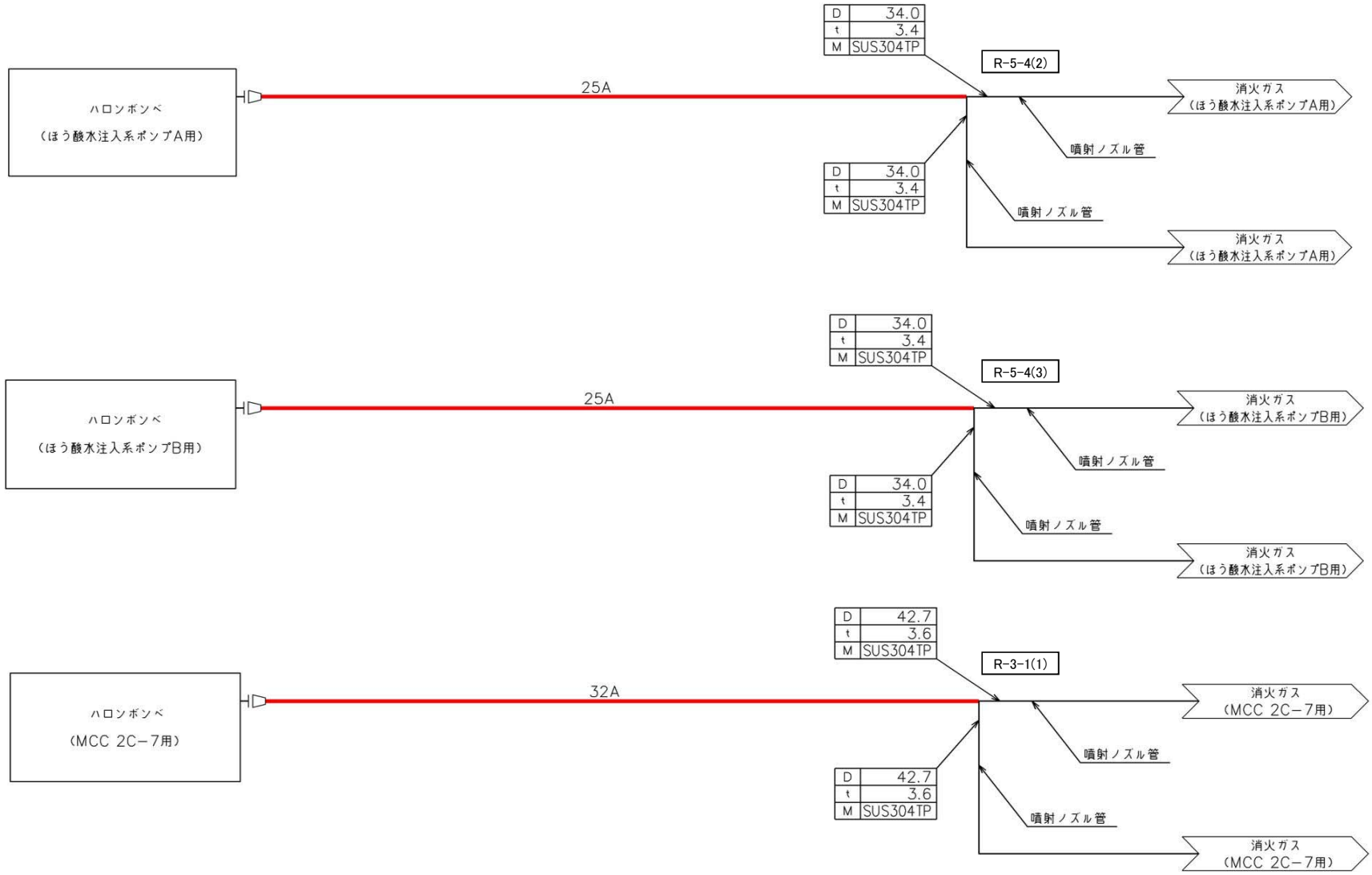

火災防護設備のうち消火設備（消火系）（当該設備の申請範囲）

備考		
D	外径	mm
t	厚さ	mm
M	材料	

工事計画認可申請	第 9-3-2-8 図
東海第二発電所	
名称	その他発電用原子炉の附属施設のうち 火災防護設備の系統図 （消火設備）（8／38）
日本原子力発電株式会社	

8523

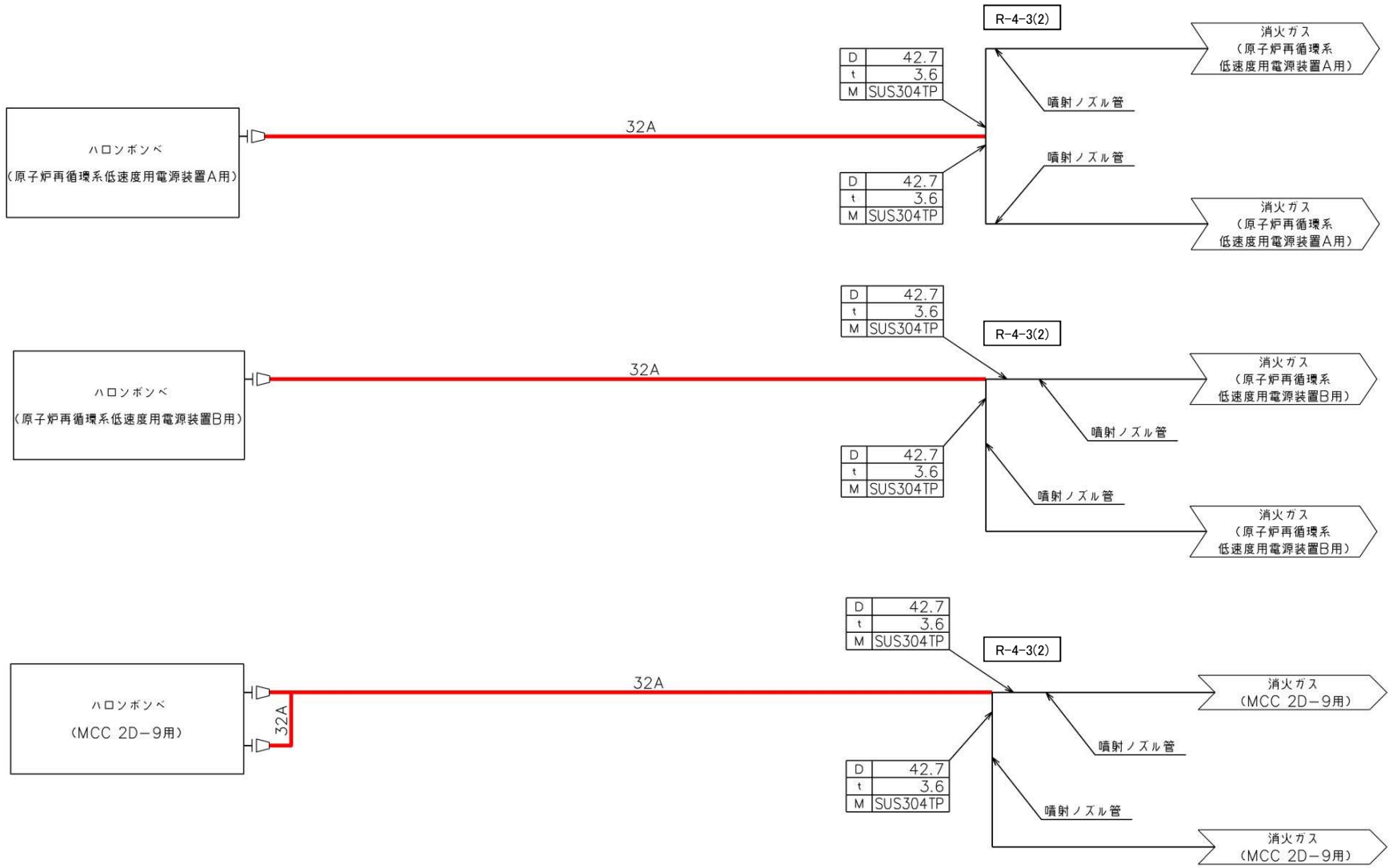

備考		
D	外径	mm
t	厚さ	mm
M	材料	

火災防護設備のうち消火設備（消火系）（当該設備の申請範囲）

工事計画認可申請	第 9-3-2-9 図
東海第二発電所	
名称	その他発電用原子炉の附属施設のうち 火災防護設備の系統図 （消火設備）（9／38）
日本原子力発電株式会社	

8523

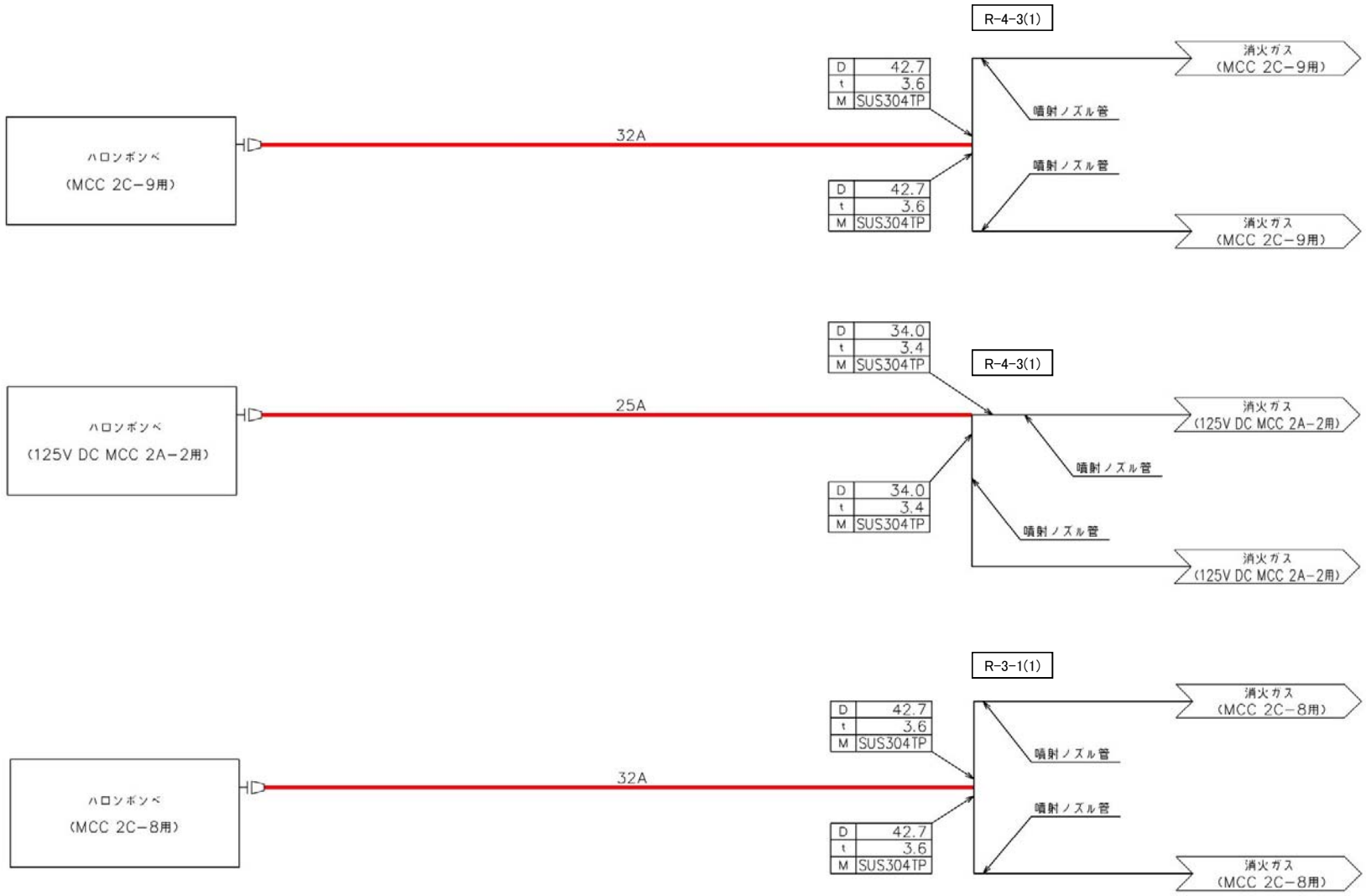

備考		
D	外径	mm
t	厚さ	mm
M	材料	

火災防護設備のうち消火設備（消火系）（当該設備の申請範囲）

工事計画認可申請	第 9-3-2-10 図
東海第二発電所	
名称	その他発電用原子炉の附属施設のうち 火災防護設備の系統図 （消火設備）（10／38）
日本原子力発電株式会社	

8523

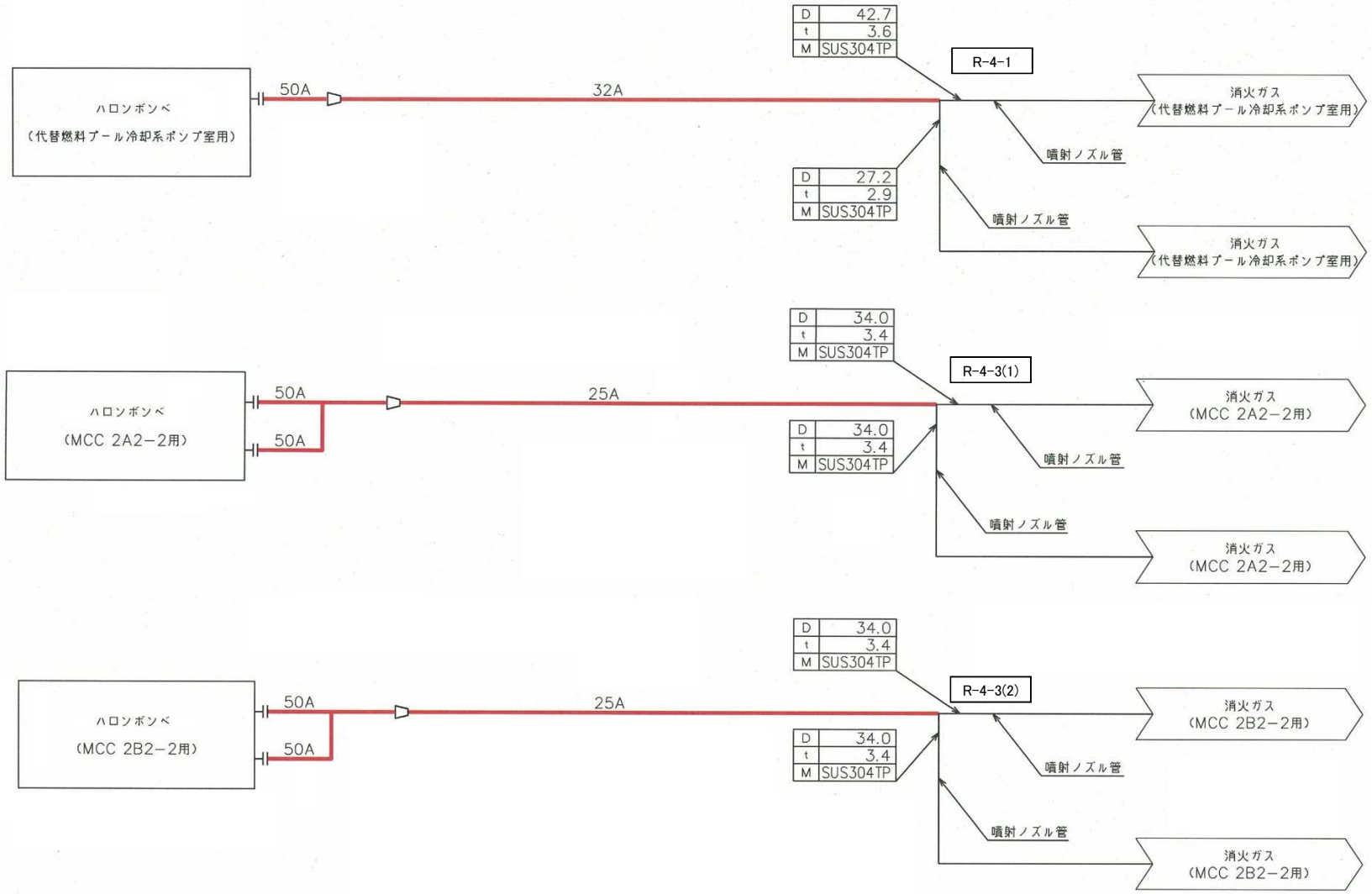

備考		
D	外径	mm
t	厚さ	mm
M	材料	

火災防護設備のうち消火設備（消火系）（当該設備の申請範囲）

工事計画認可申請	第 9-3-2-11 図
東海第二発電所	
名称	その他発電用原子炉の附属施設のうち 火災防護設備の系統図 （消火設備）（11／38）
日本原子力発電株式会社	

8523

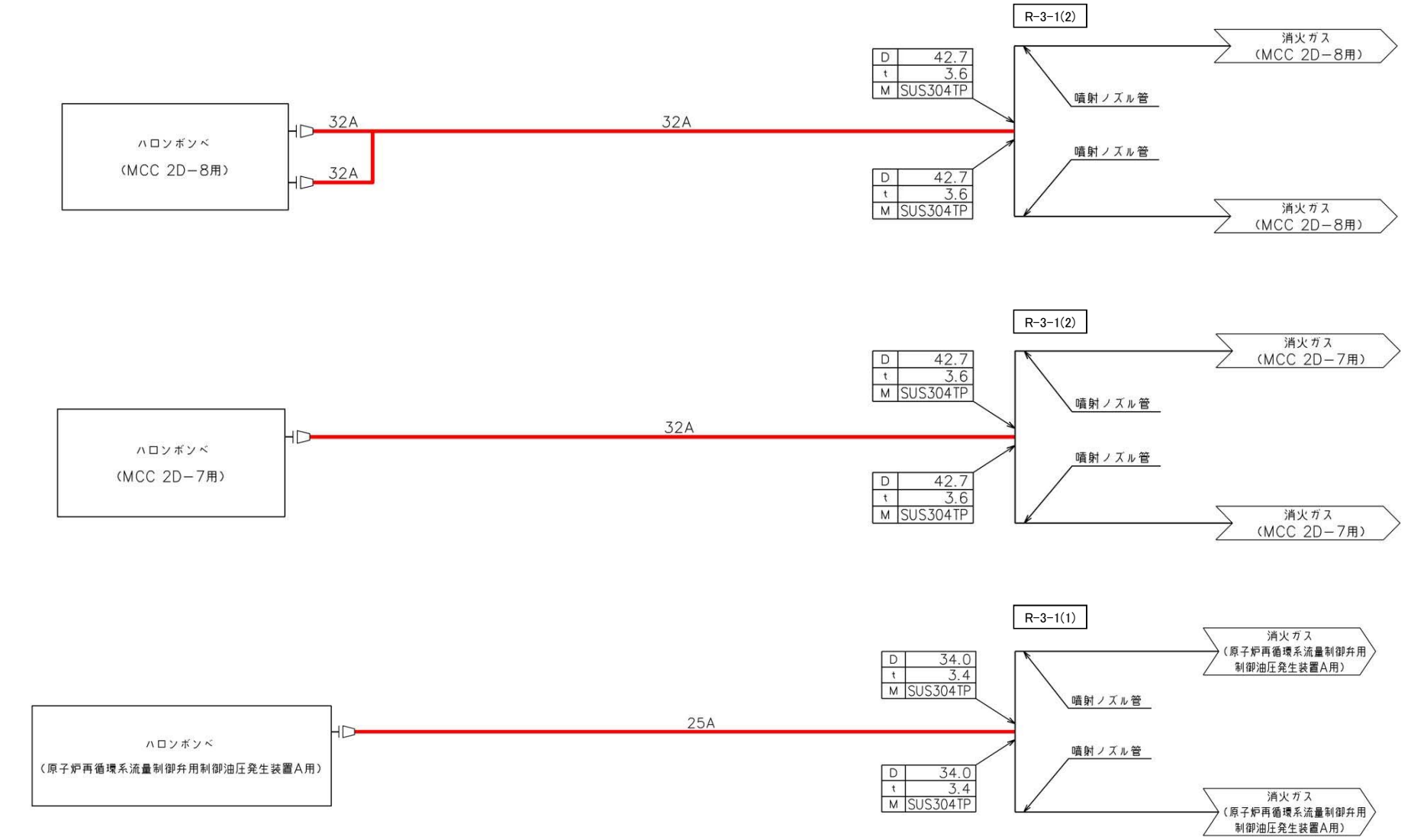

備考		
D	外径	mm
t	厚さ	mm
M	材料	

工事計画認可申請	第 9-3-2-12 図
東海第二発電所	
名称	その他発電用原子炉の附属施設のうち 火災防護設備の系統図 （消火設備）（12／38）
日本原子力発電株式会社	

8523

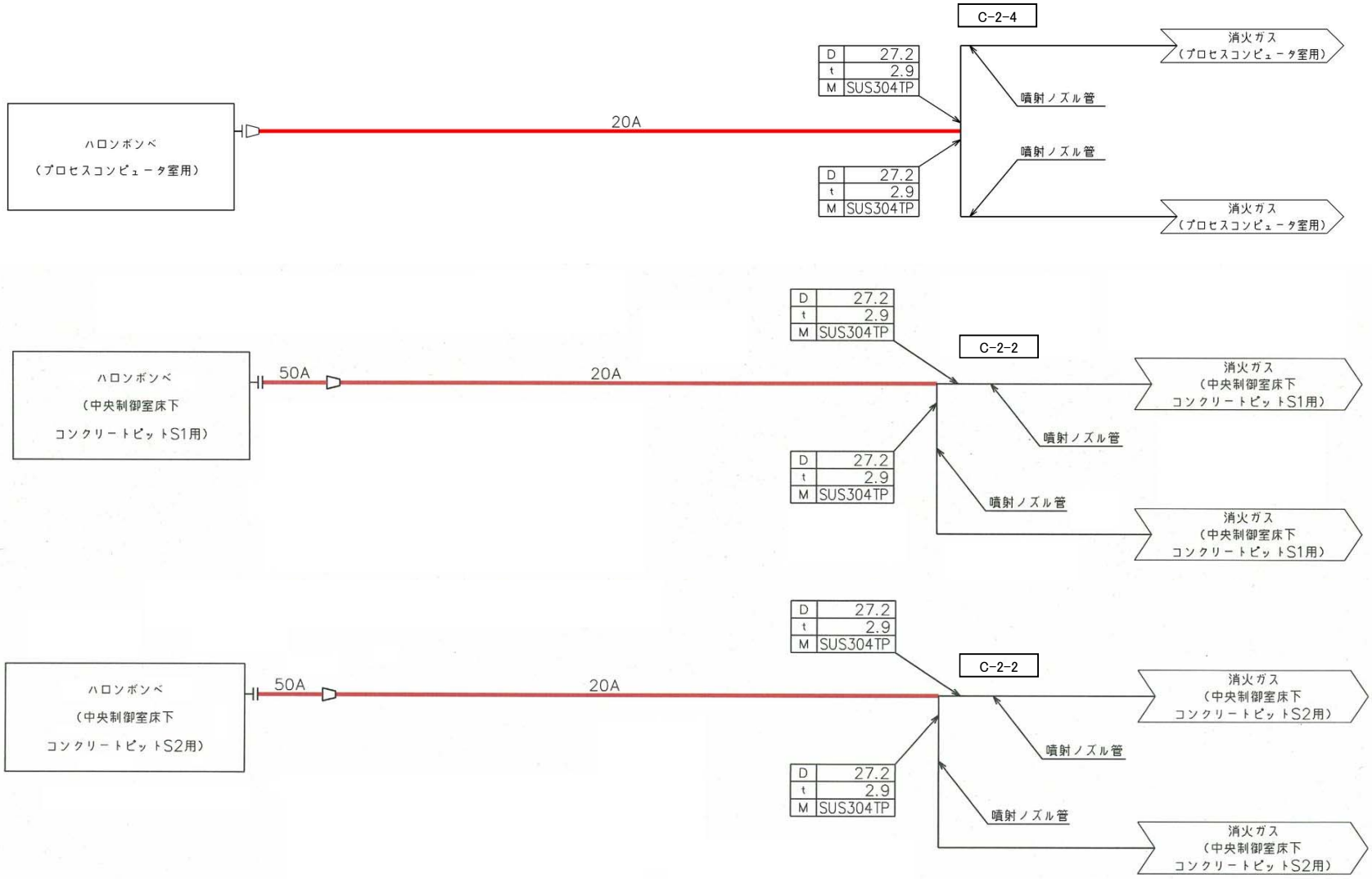

備考		
D	外径	mm
t	厚さ	mm
M	材料	

火災防護設備のうち消火設備（消火系）（当該設備の申請範囲）

工事計画認可申請	第 9-3-2-13 図
東海第二発電所	
名称	その他発電用原子炉の附属施設のうち 火災防護設備の系統図 （消火設備）（13／38）
日本原子力発電株式会社	

8523

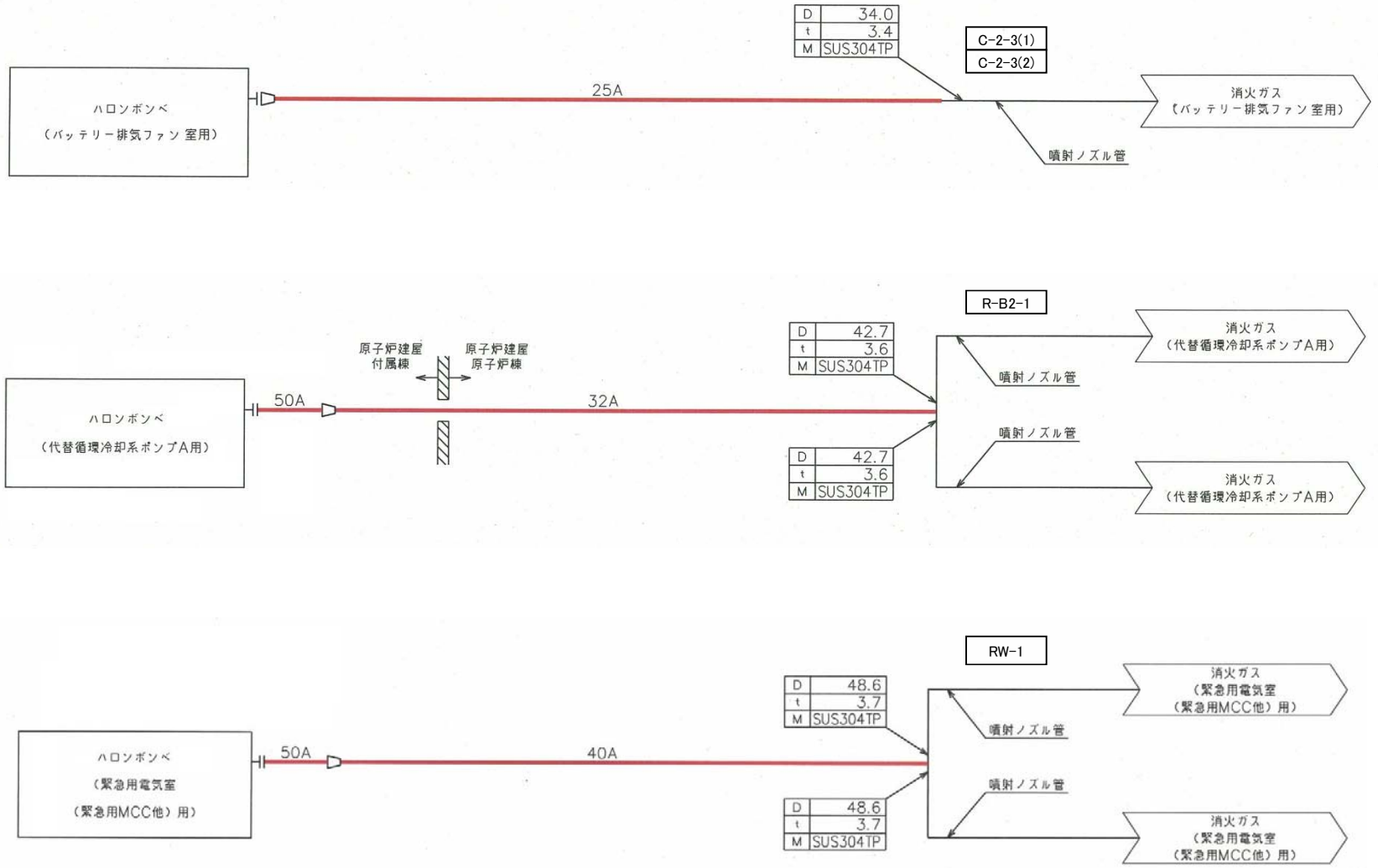

備考		
D	外径	mm
t	厚さ	mm
M	材料	

火災防護設備のうち消火設備（消火系）（当該設備の申請範囲）

工事計画認可申請	第 9-3-2-14 図
東海第二発電所	
名称	その他発電用原子炉の附属施設のうち 火災防護設備の系統図 （消火設備）（14／38）
日本原子力発電株式会社	

8523

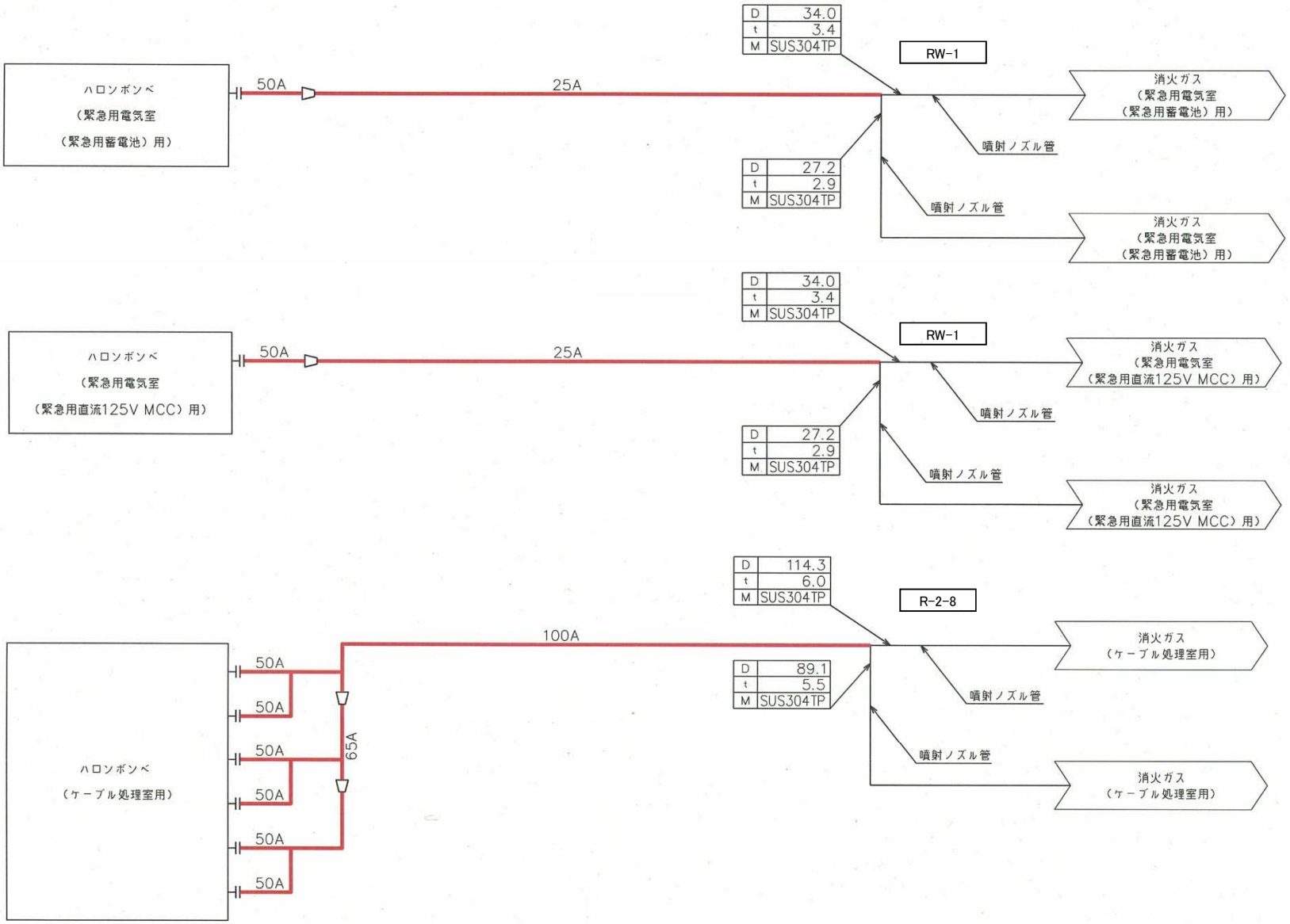

備考		
D	外径	mm
t	厚さ	mm
M	材料	

火災防護設備のうち消火設備（消火系）（当該設備の申請範囲）

工事計画認可申請	第 9-3-2-15 図
東海第二発電所	
名称	その他発電用原子炉の附属施設のうち 火災防護設備の系統図 （消火設備）（15／38）
日本原子力発電株式会社	

8523

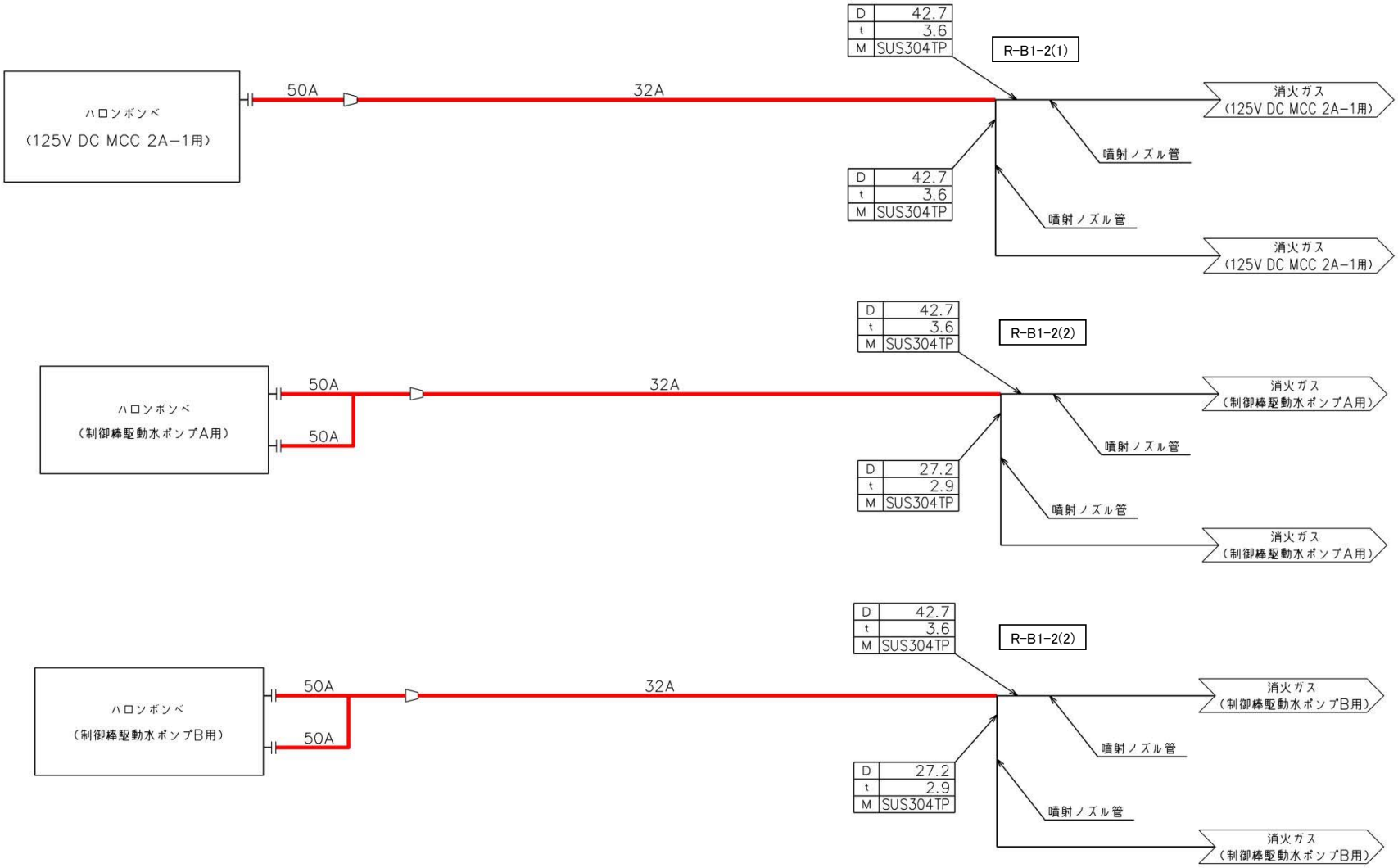

火災防護設備のうち消火設備（消火系）（当該設備の申請範囲）

備考		
D	外径	mm
t	厚さ	mm
M	材料	

工事計画認可申請	第 9-3-2-16 図
東海第二発電所	
名称	その他発電用原子炉の附属施設のうち 火災防護設備の系統図 （消火設備）（16／38）
日本原子力発電株式会社	

8523

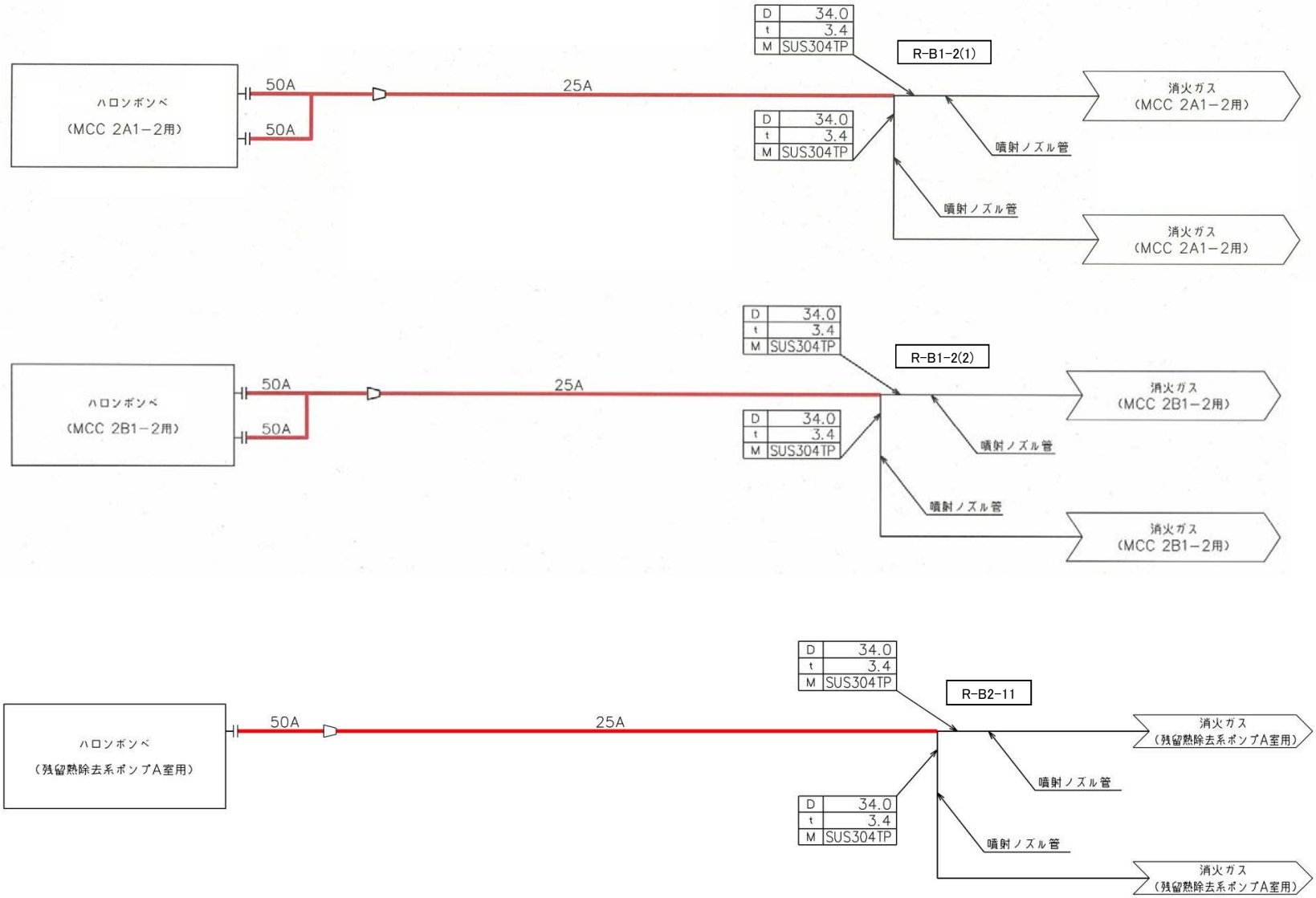

備考		
D	外径	mm
t	厚さ	mm
M	材料	

火災防護設備のうち消火設備（消火系）（当該設備の申請範囲）

工事計画認可申請	第 9-3-2-17 図
東海第二発電所	
名称	その他発電用原子炉の附属施設のうち 火災防護設備の系統図 （消火設備）（17／38）
日本原子力発電株式会社	

8523

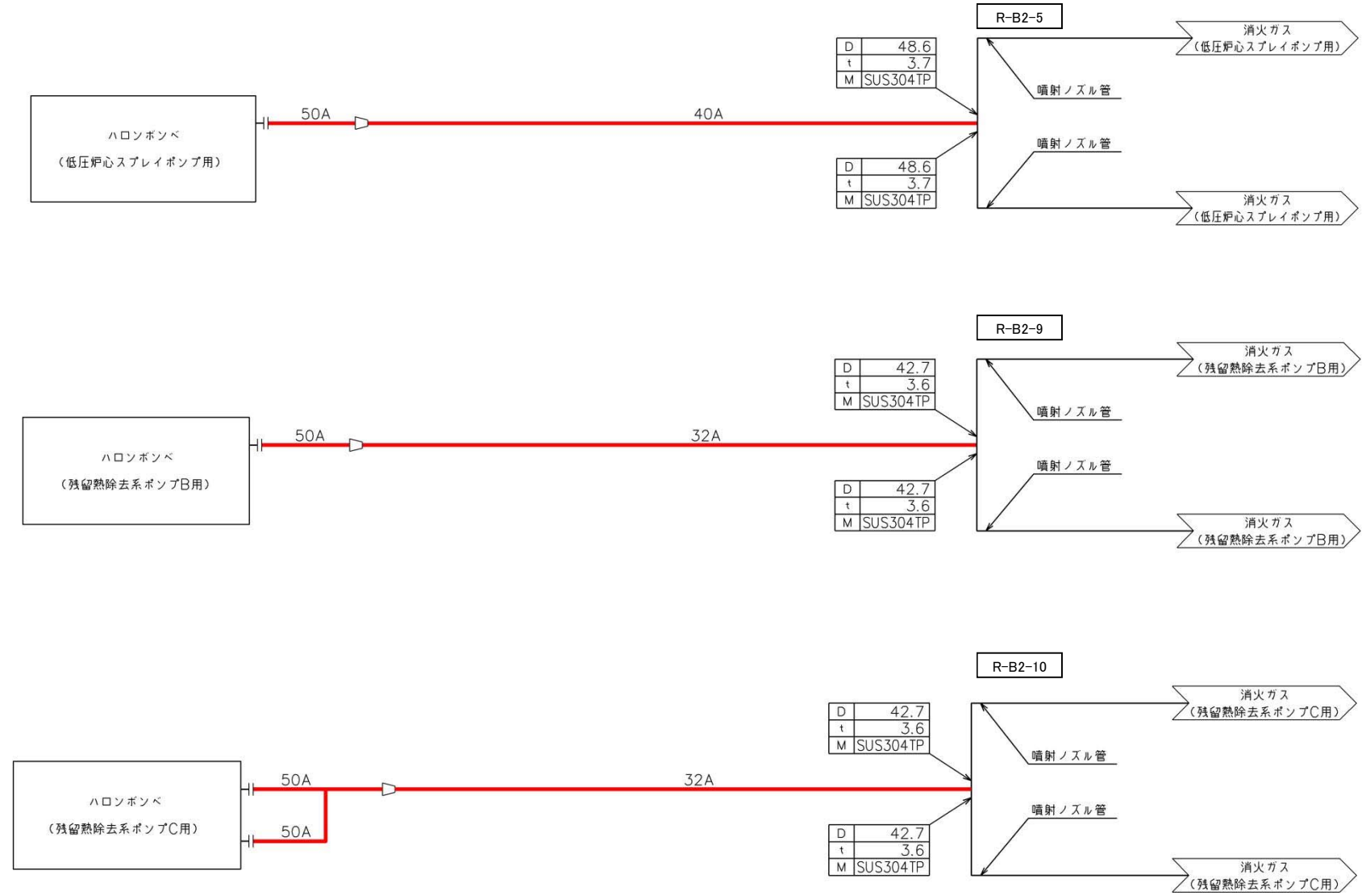

備考		
D	外径	mm
t	厚さ	mm
M	材料	

火災防護設備のうち消火設備（消火系）（当該設備の申請範囲）

工事計画認可申請	第 9-3-2-18 図
東海第二発電所	
名称	その他発電用原子炉の附属施設のうち 火災防護設備の系統図 （消火設備）（18／38）
日本原子力発電株式会社	

8523

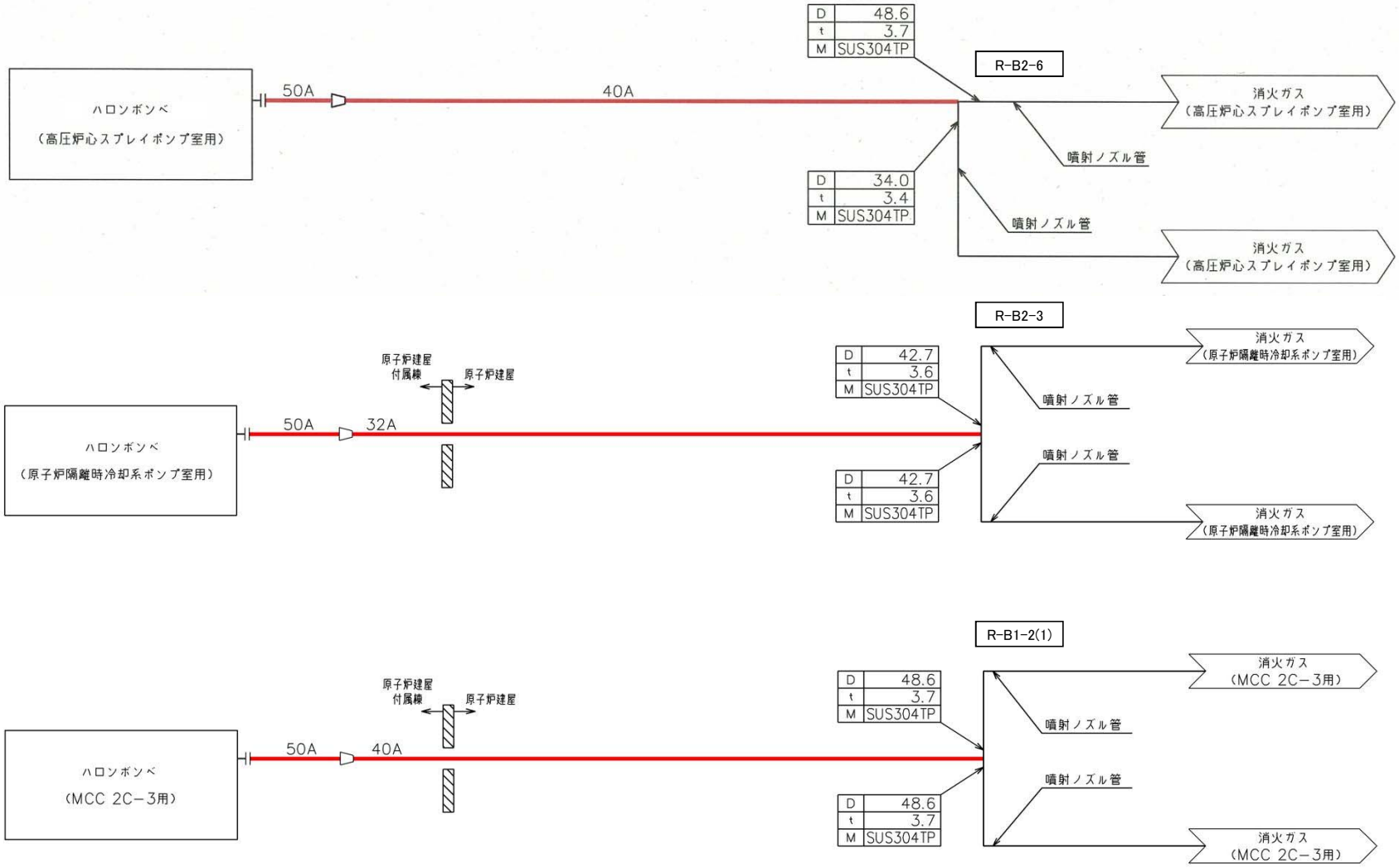

備考		
D	外径	mm
t	厚さ	mm
M	材料	

火災防護設備のうち消火設備（消火系）（当該設備の申請範囲）

工事計画認可申請	第 9-3-2-19 図
東海第二発電所	
名称	その他発電用原子炉の附属施設のうち 火災防護設備の系統図 （消火設備）（19／38）
日本原子力発電株式会社	

8523

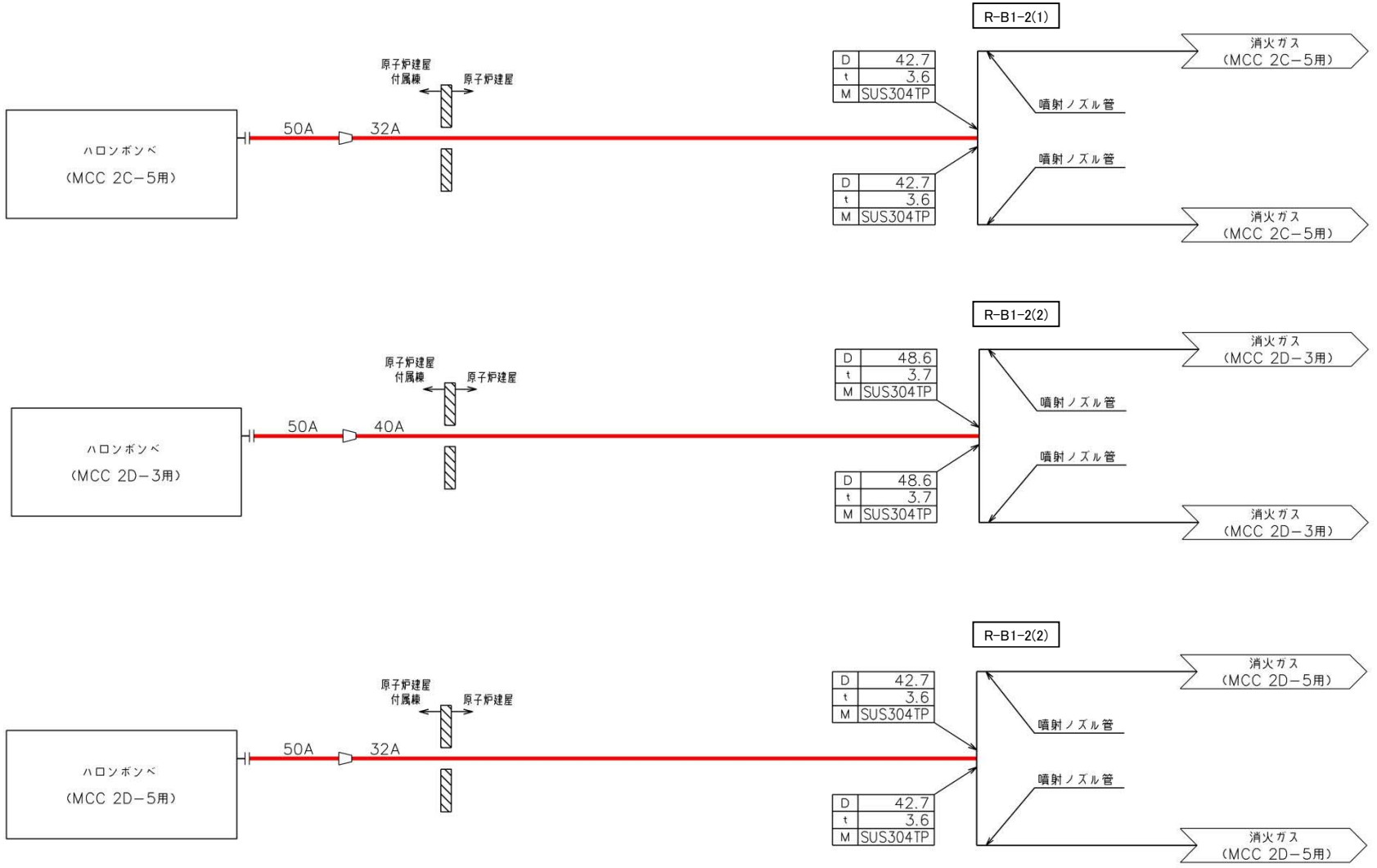

備考		
D	外径	mm
t	厚さ	mm
M	材料	

火災防護設備のうち消火設備（消火系）（当該設備の申請範囲）

工事計画認可申請	第 9-3-2-20 図
東海第二発電所	
名称	その他発電用原子炉の附属施設のうち 火災防護設備の系統図 （消火設備）（20／38）
日本原子力発電株式会社	

8523

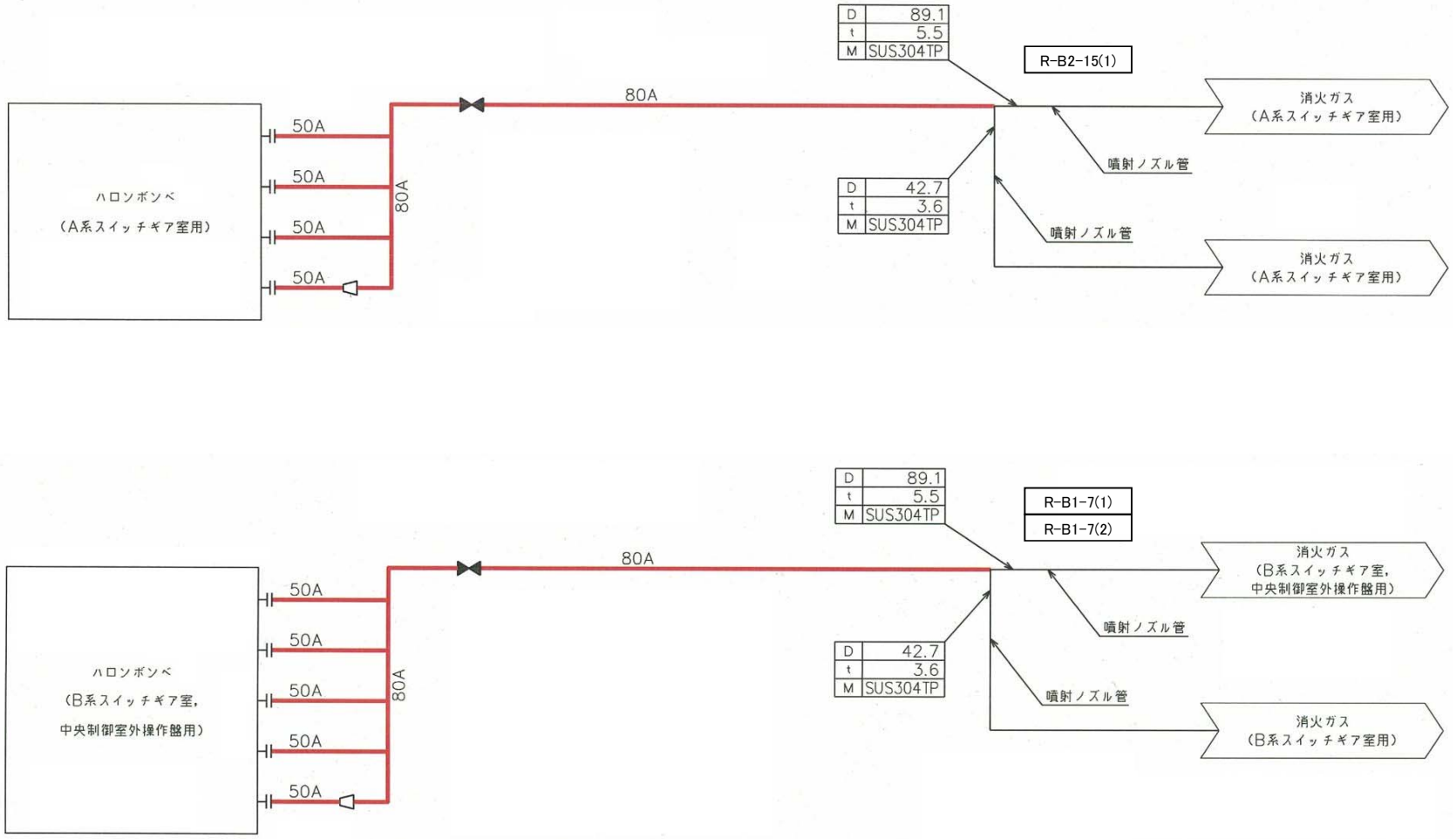

備考		
D	外径	mm
t	厚さ	mm
M	材料	

火災防護設備のうち消火設備（消火系）（当該設備の申請範囲）

工事計画認可申請	第 9-3-2-21 図
東海第二発電所	
名称	その他発電用原子炉の附属施設のうち 火災防護設備の系統図 （消火設備）（21／38）
日本原子力発電株式会社	

8523

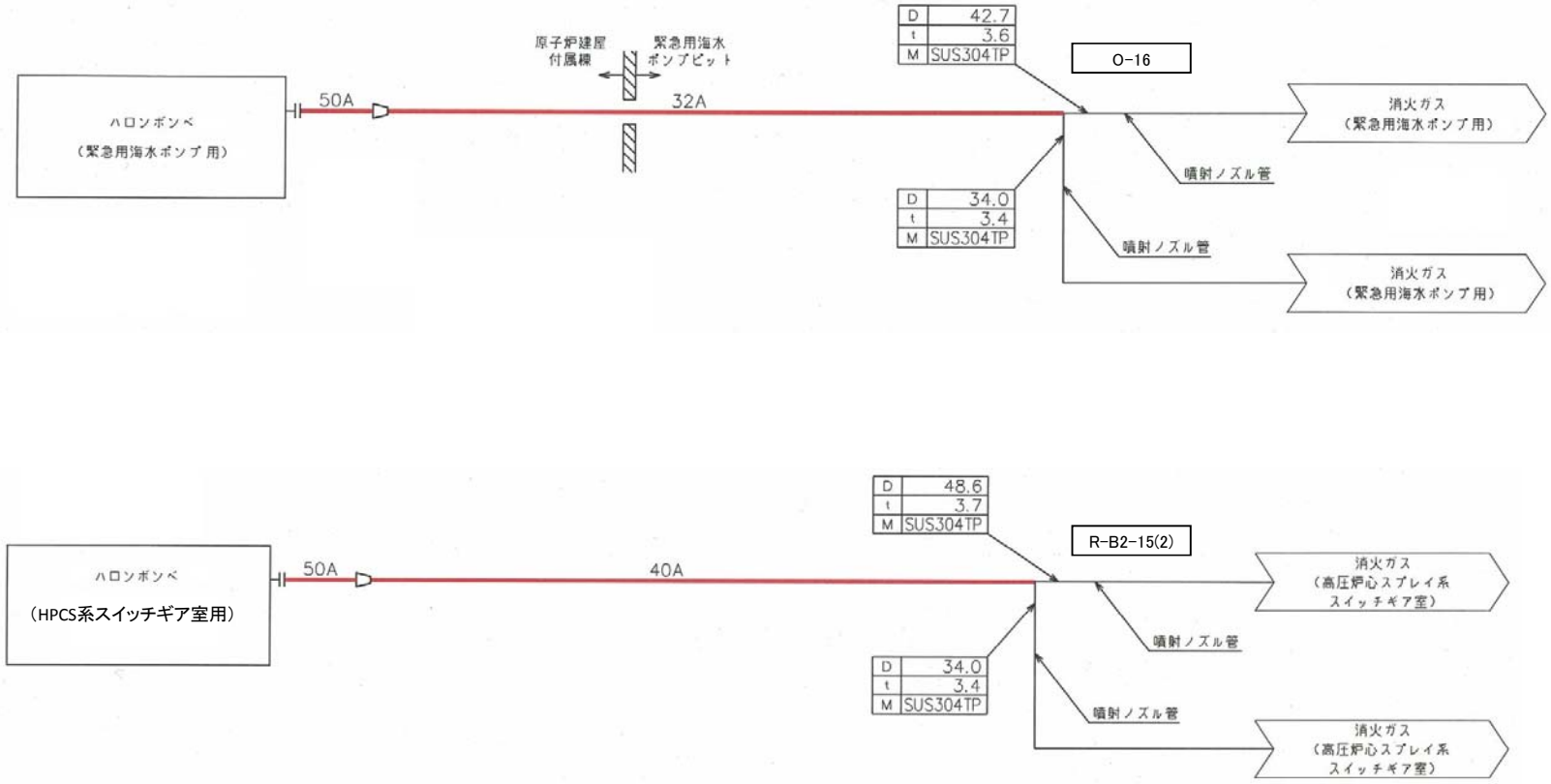

火災防護設備のうち消火設備（消火系）（当該設備の申請範囲）

備考		
D	外径	mm
t	厚さ	mm
M	材料	

工事計画認可申請	第 9-3-2-22 図
東海第二発電所	
名称	その他発電用原子炉の附属施設のうち 火災防護設備の系統図 （消火設備）（22／38）
日本原子力発電株式会社	

8523

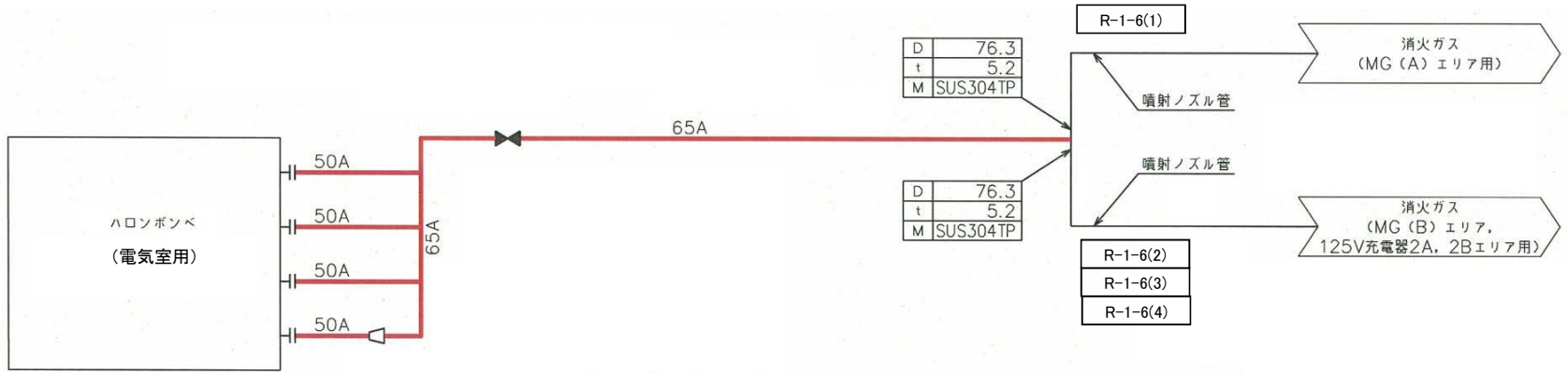

火災防護設備のうち消火設備（消火系）（当該設備の申請範囲）

備考		
D	外径	mm
t	厚さ	mm
M	材料	

工事計画認可申請	第 9-3-2-23 図
東海第二発電所	
名称	その他発電用原子炉の附属施設のうち 火災防護設備の系統図 （消火設備）（23／38）
日本原子力発電株式会社	

8523

備考		
D	外径	mm
t	厚さ	mm
M	材料	

火災防護設備のうち消火設備（消火系）（当該設備の申請範囲）

工事計画認可申請	第 9-3-2-24 図
東海第二発電所	
名称	その他発電用原子炉の附属施設のうち 火災防護設備の系統図 （消火設備）（24／38）
日本原子力発電株式会社	

8523

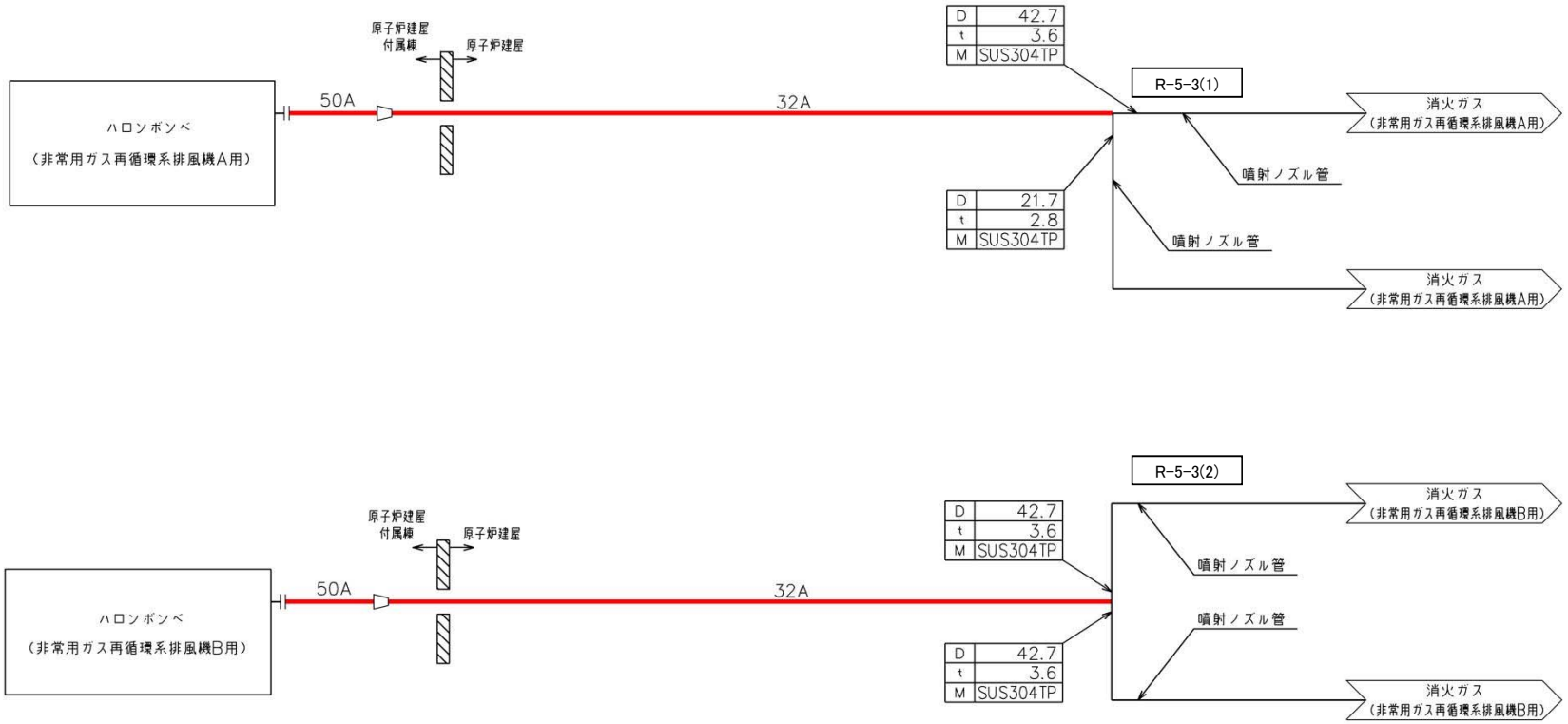

備考		
D	外径	mm
t	厚さ	mm
M	材料	

火災防護設備のうち消火設備（消火系）（当該設備の申請範囲）

工事計画認可申請	第 9-3-2-25 図
東海第二発電所	
名称	その他発電用原子炉の附属施設のうち 火災防護設備の系統図 （消火設備）（25／38）
日本原子力発電株式会社	

8523

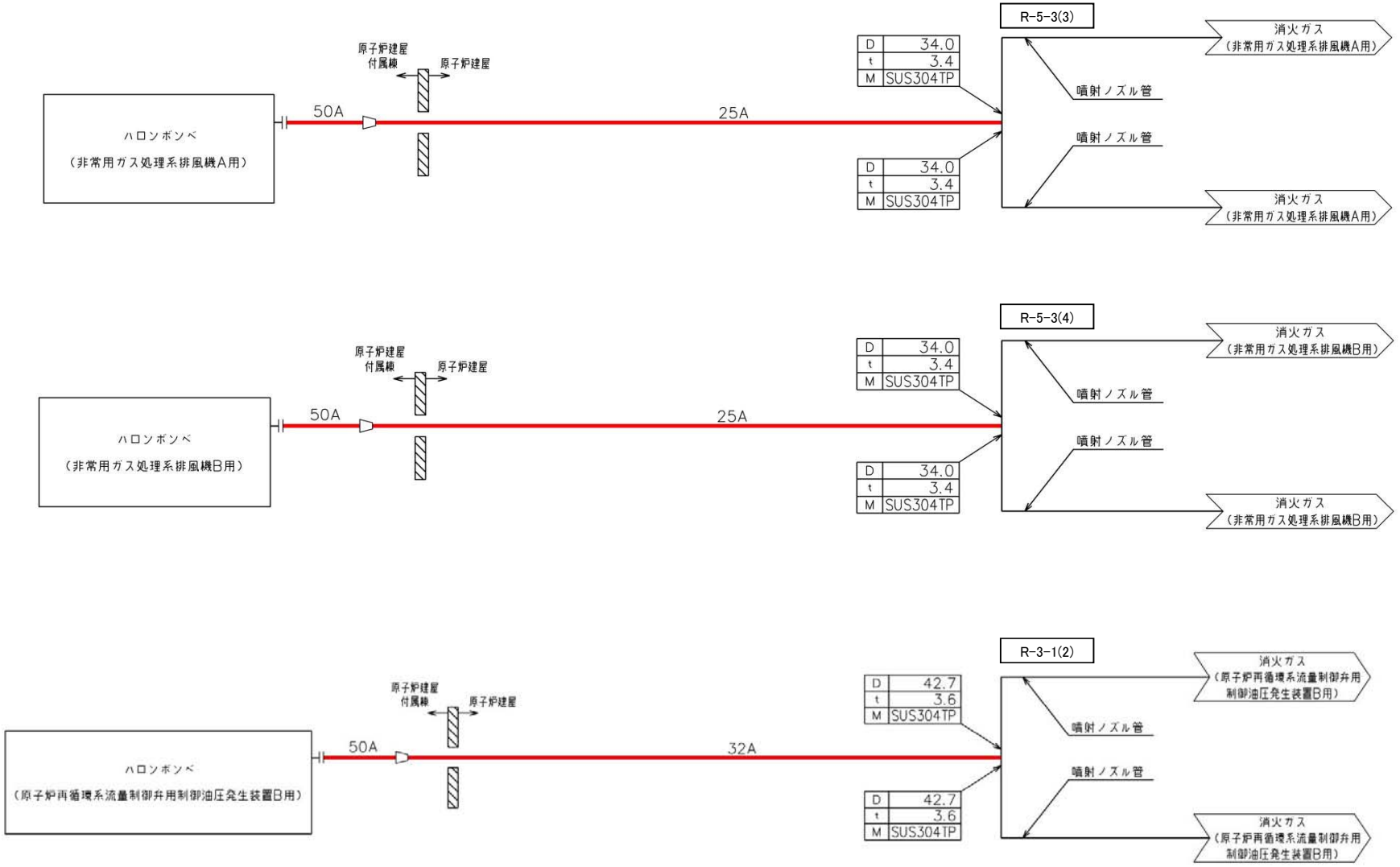

備考		
D	外径	mm
t	厚さ	mm
M	材料	

火災防護設備のうち消火設備（消火系）（当該設備の申請範囲）

工事計画認可申請	第 9-3-2-26 図
東海第二発電所	
名称	その他発電用原子炉の附属施設のうち 火災防護設備の系統図 （消火設備）（26／38）
日本原子力発電株式会社	

8523

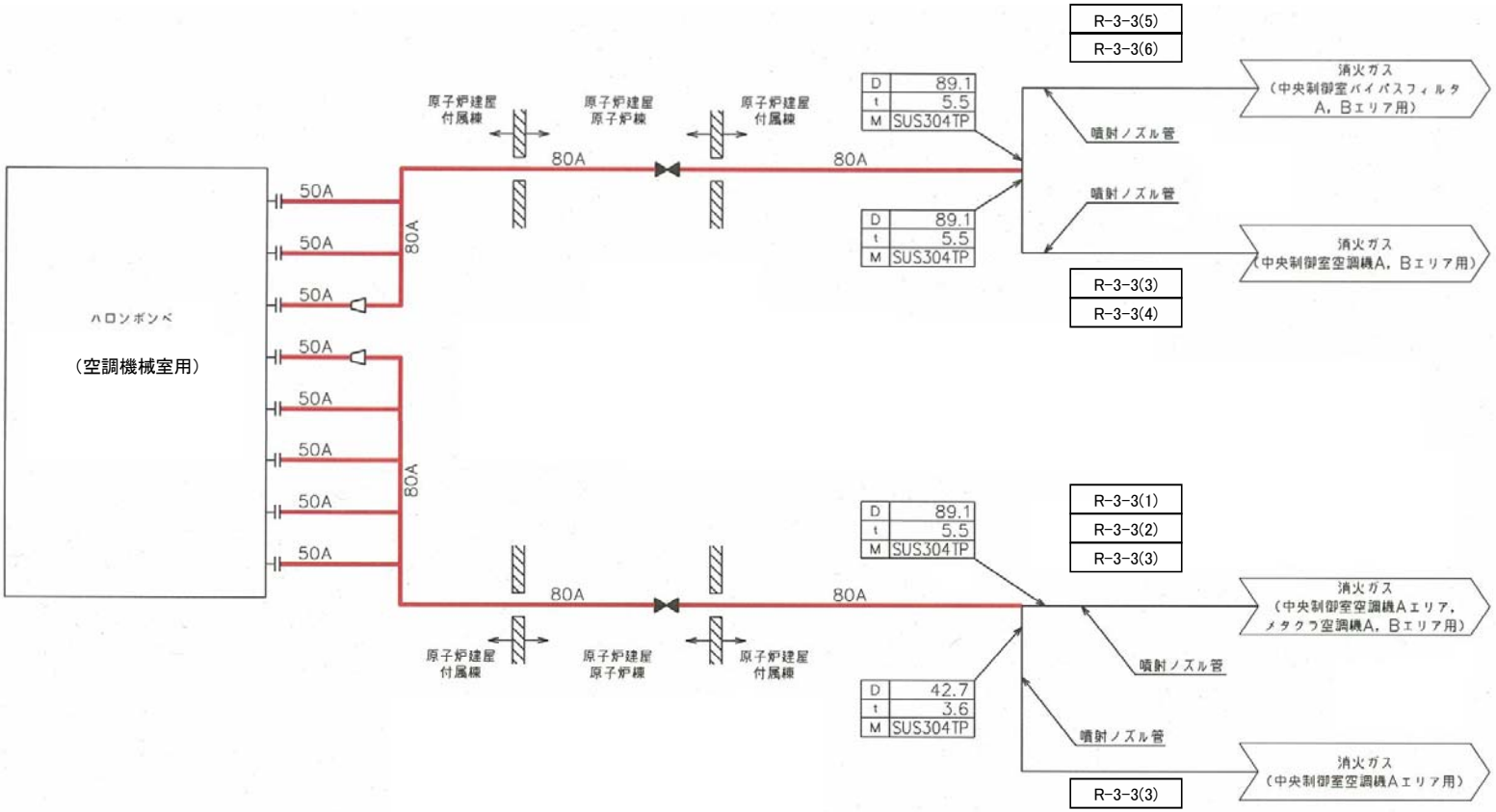

備考		
D	外径	mm
t	厚さ	mm
M	材料	

火災防護設備のうち消火設備（消火系）（当該設備の申請範囲）

工事計画認可申請	第 9-3-2-27 図
東海第二発電所	
名称	その他発電用原子炉の附属施設のうち 火災防護設備の系統図 （消火設備）（27／38）
日本原子力発電株式会社	

8523

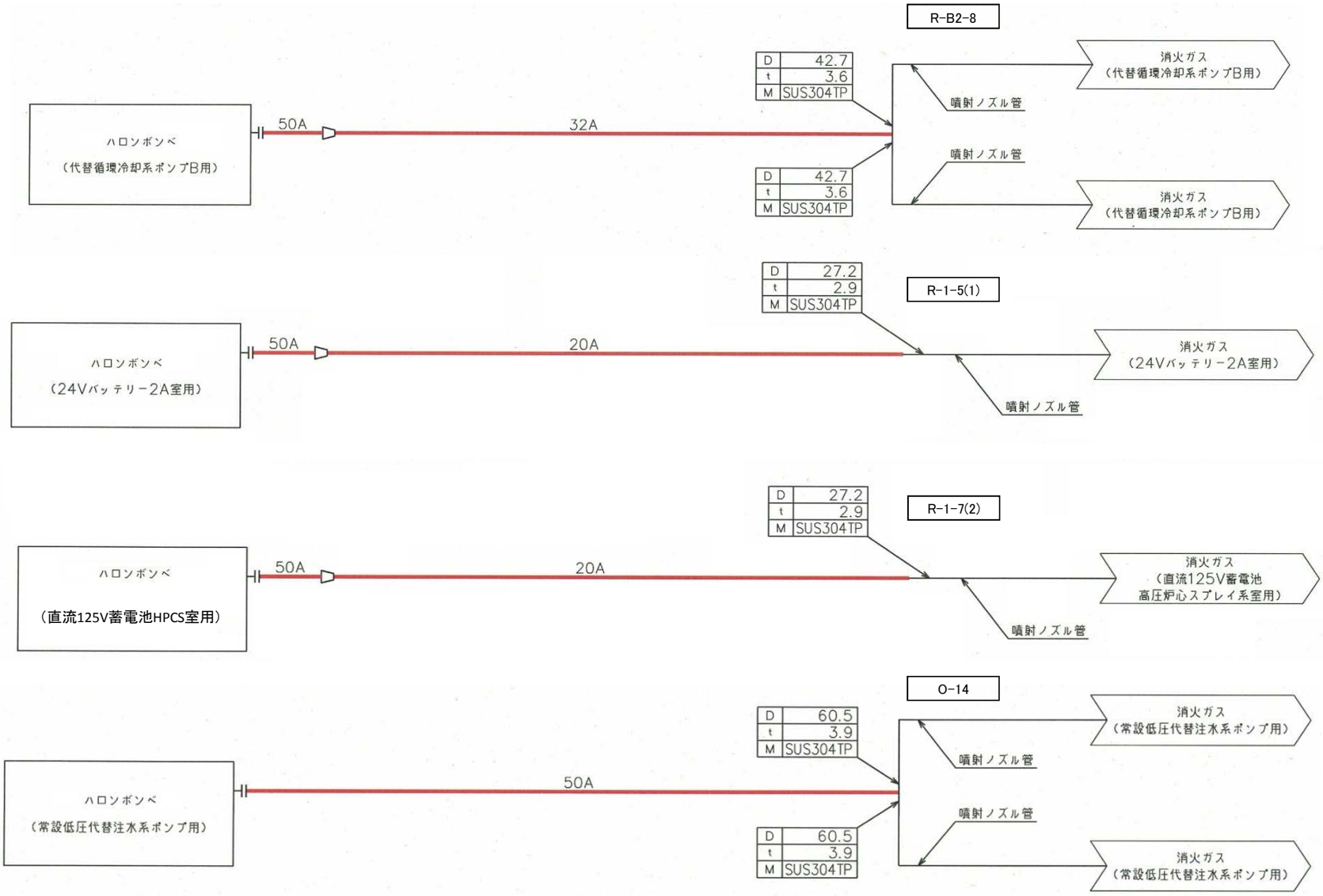

備考		
D	外径	mm
t	厚さ	mm
M	材料	

火災防護設備のうち消火設備（消火系）（当該設備の申請範囲）

工事計画認可申請	第 9-3-2-28 図
東海第二発電所	
名称	その他発電用原子炉の附属施設のうち 火災防護設備の系統図 （消火設備）（28／38）
日本原子力発電株式会社	

8523

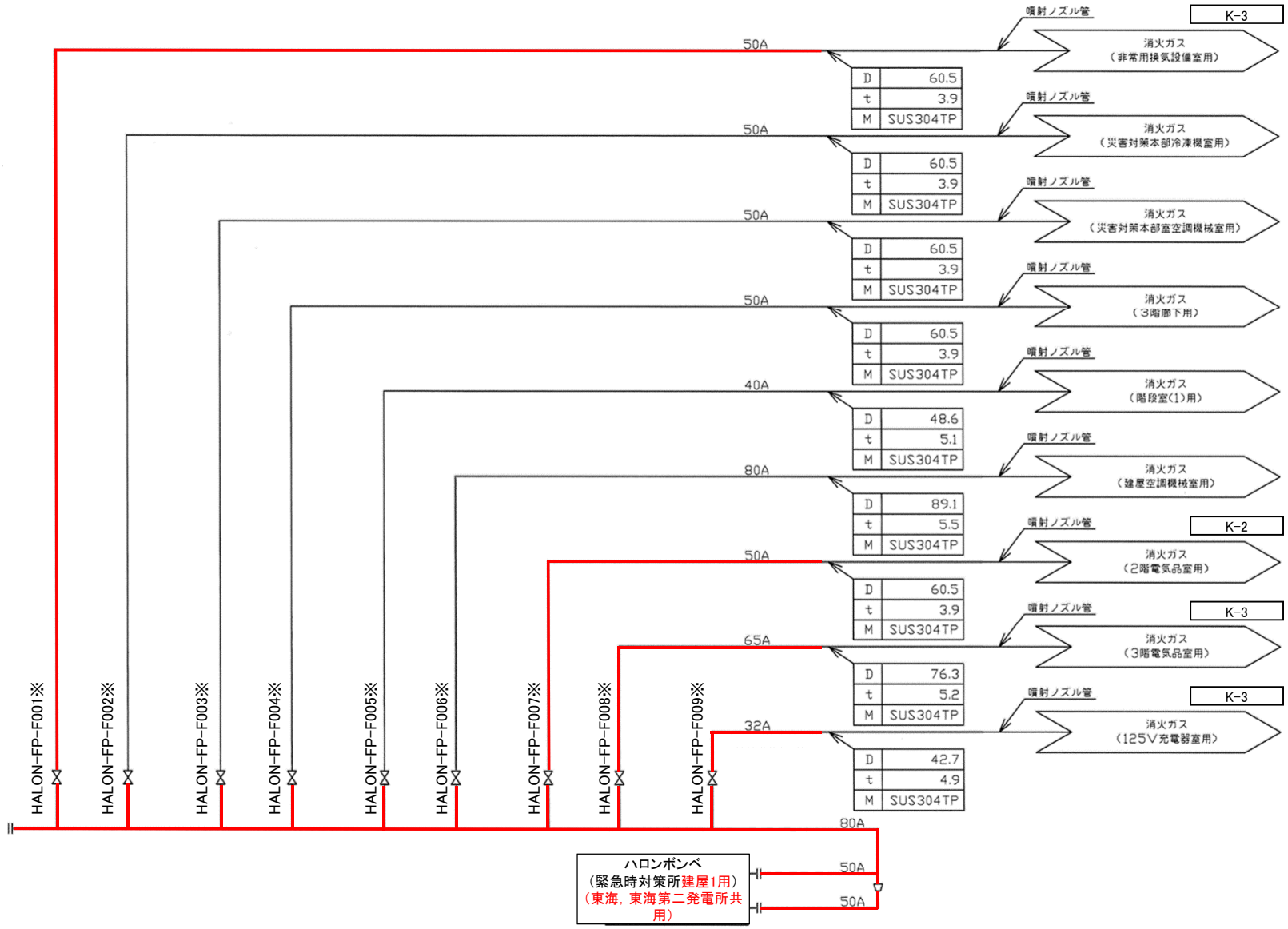

※　識別のために弁番号を付番

火災防護設備のうち消火設備（消火系）（当該設備の申請範囲）

備考		
D	外径	mm
t	厚さ	mm
M	材料	

工事計画認可申請	第 9-3-2-29 図
東海第二発電所	
名称	その他発電用原子炉の附属施設のうち 火災防護設備の系統図 （消火設備）（29／38）
日本原子力発電株式会社	

8523

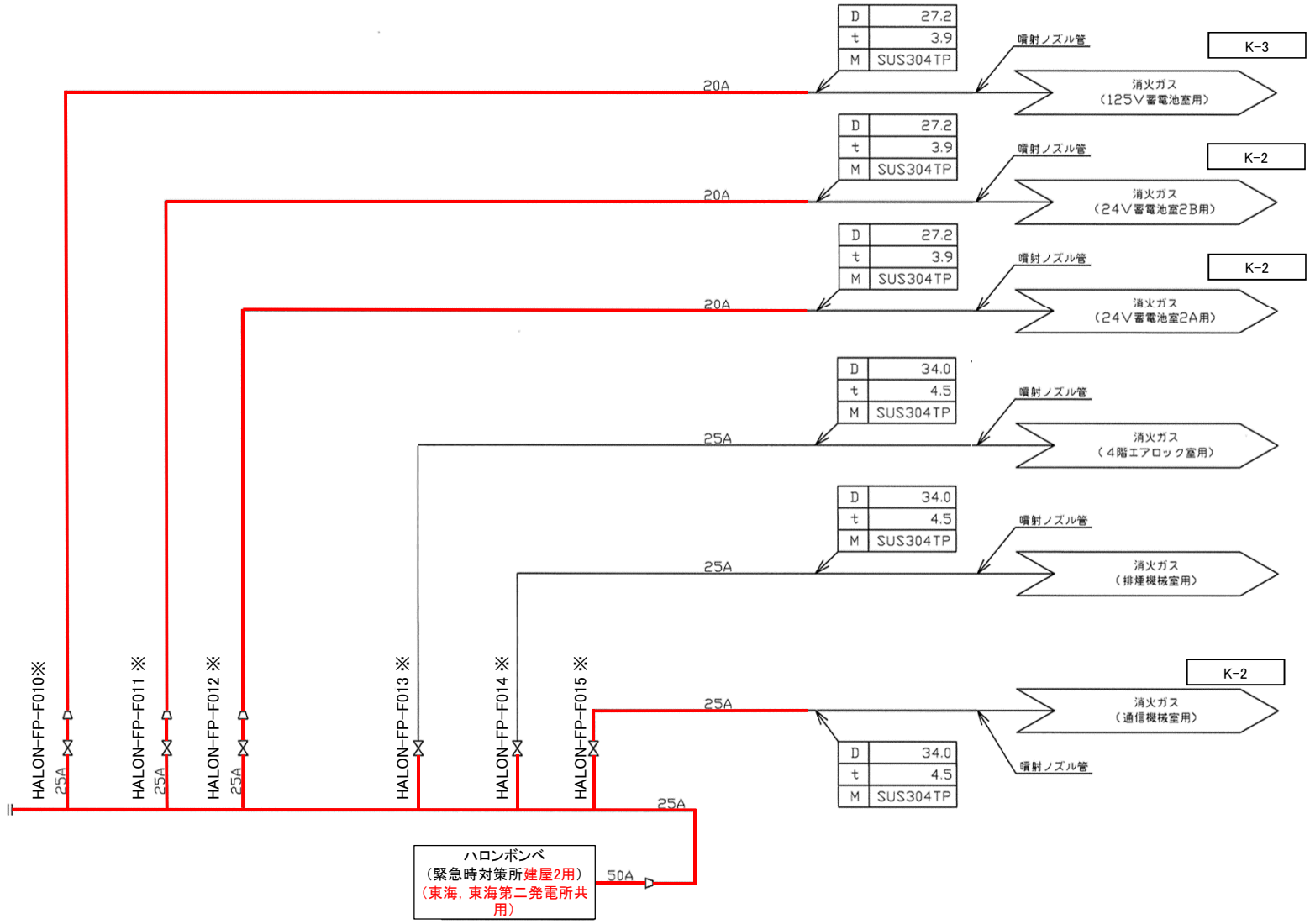

※　識別のために弁番号を付番

火災防護設備のうち消火設備（消火系）（当該設備の申請範囲）

備考		
D	外径	mm
t	厚さ	mm
M	材料	

工事計画認可申請	第 9-3-2-30 図
東海第二発電所	
名称	その他発電用原子炉の附属施設のうち 火災防護設備の系統図 （消火設備）（30／38）
日本原子力発電株式会社	

8523

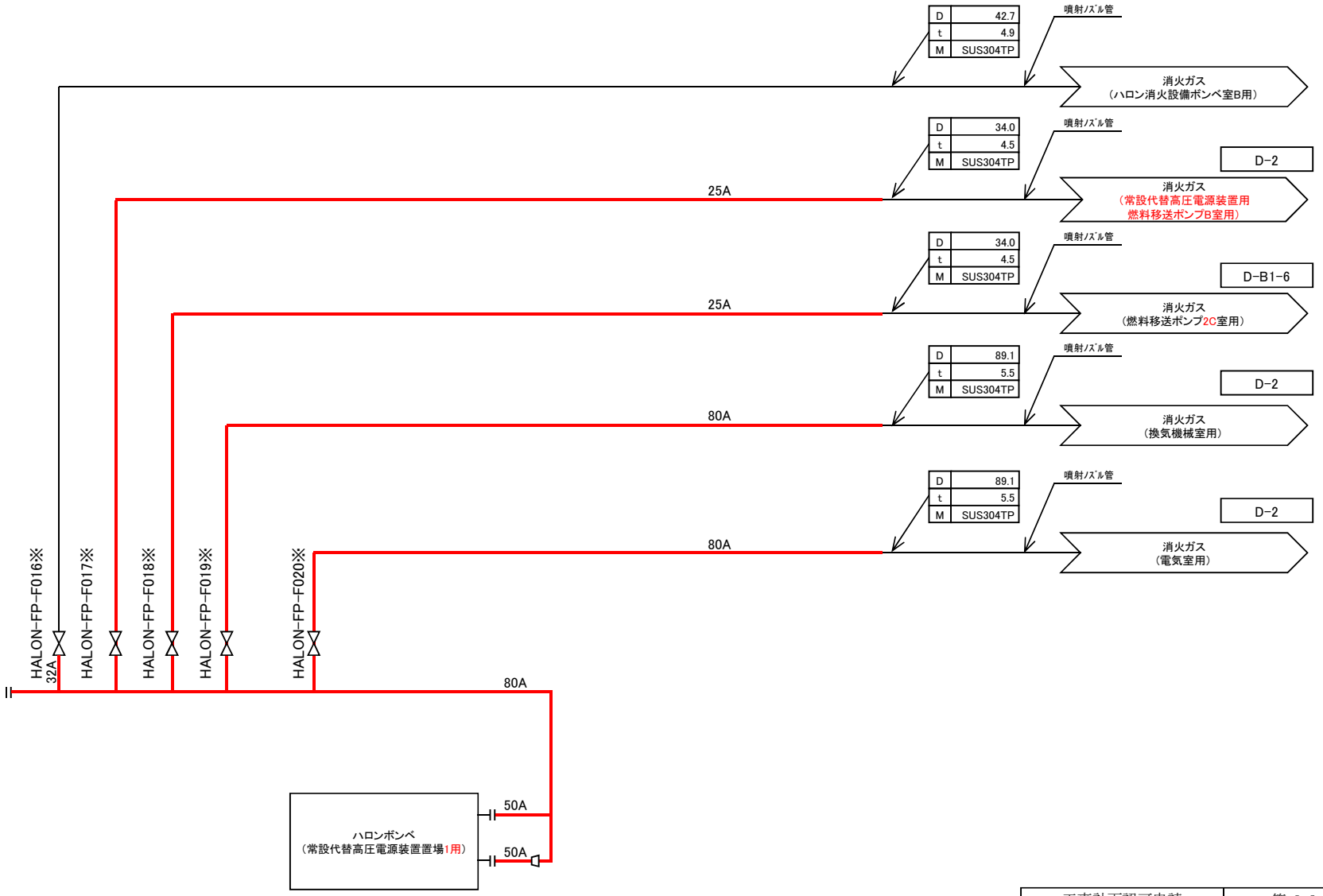

※　識別のために弁番号を付番

火災防護設備のうち消火設備（消火系）（当該設備の申請範囲）

備考		
D	外径	mm
t	厚さ	mm
M	材料	

工事計画認可申請	第 9-3-2-31 図
東海第二発電所	
名称	その他発電用原子炉の附属施設のうち 火災防護設備の系統図 （消火設備）（31／38）
日本原子力発電株式会社	

8323

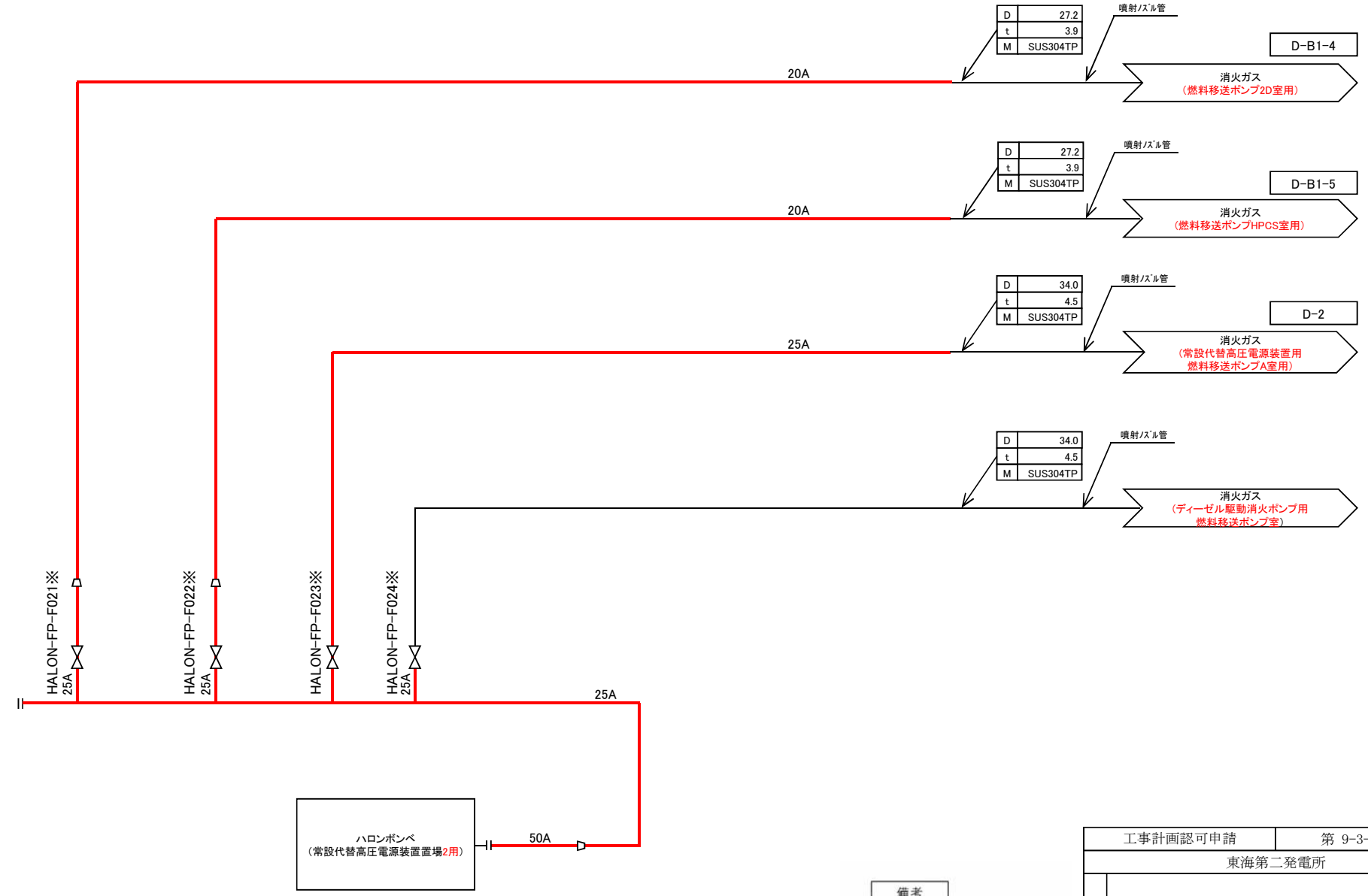
D 27.2
t 3.9
M SUS304TP
噴射ﾉｽﾞﾙ管
D-B1-4
消火ガス
（燃料移送ポンプ2D室用）
20A
D 27.2
t 3.9
M SUS304TP
噴射ﾉｽﾞﾙ管
D-B1-5
消火ガス
（燃料移送ポンプHPCS室用）
20A
D 34.0
t 4.5
M SUS304TP
噴射ﾉｽﾞﾙ管
D-2
消火ガス
（常設代替高圧電源装置用
燃料移送ポンプA室用）
25A
D 34.0
t 4.5
M SUS304TP
噴射ﾉｽﾞﾙ管
消火ガス
（ディーゼル駆動消火ポンプ用
燃料移送ポンプ室）
HALON-FP-F021※
25A
HALON-FP-F022※
25A
HALON-FP-F023※
HALON-FP-F024※
25A
25A
ハロンボンベ
（常設代替高圧電源装置置場2用）
50A
※ 識別のために弁番号を付番
火災防護設備のうち消火設備（消火系）（当該設備の申請範囲）
備考
D 外径 mm
t 厚さ mm
M 材料
工事計画認可申請
第 9-3-2-32 図
東海第二発電所
名称
その他発電用原子炉の附属施設のうち
火災防護設備の系統図
（消火設備）（32／38）
日本原子力発電株式会社
8523

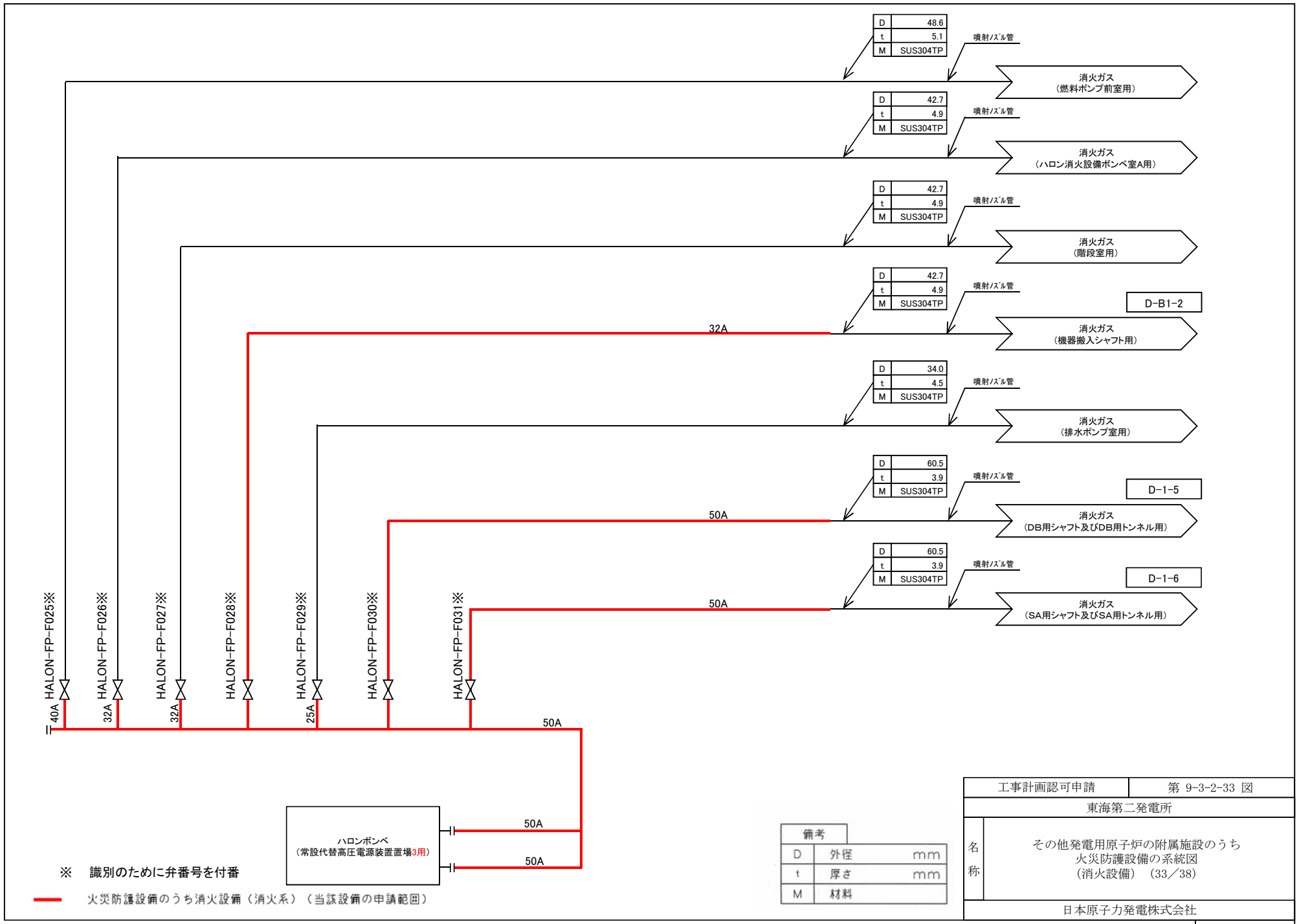
D 48.6
t 5.1
M SUS304TP
噴射ﾉｽﾞﾙ管
消火ガス
（燃料ポンプ前室用）
D 42.7
t 4.9
M SUS304TP
噴射ﾉｽﾞﾙ管
消火ガス
（ハロン消火設備ボンベ室A用）
D 42.7
t 4.9
M SUS304TP
噴射ﾉｽﾞﾙ管
消火ガス
（階段室用）
D 42.7
t 4.9
M SUS304TP
噴射ﾉｽﾞﾙ管
D-B1-2
32A
消火ガス
（機器搬入シャフト用）
D 34.0
t 4.5
M SUS304TP
噴射ﾉｽﾞﾙ管
消火ガス
（排水ポンプ室用）
D 60.5
t 3.9
M SUS304TP
噴射ﾉｽﾞﾙ管
D-1-5
50A
消火ガス
（DB用シャフト及びDB用トンネル用）
D 60.5
t 3.9
M SUS304TP
噴射ﾉｽﾞﾙ管
D-1-6
50A
消火ガス
（SA用シャフト及びSA用トンネル用）
HALON-FP-F025※
HALON-FP-F026※
HALON-FP-F027※
HALON-FP-F028※
HALON-FP-F029※
HALON-FP-F030※
HALON-FP-F031※
40A
32A
32A
25A
50A
ハロンボンベ
（常設代替高圧電源装置置場3用）
50A
50A
※ 識別のために弁番号を付番
火災防護設備のうち消火設備（消火系）（当該設備の申請範囲）
備考
D 外径 mm
t 厚さ mm
M 材料
工事計画認可申請
第 9-3-2-33 図
東海第二発電所
名称
その他発電用原子炉の附属施設のうち
火災防護設備の系統図
（消火設備）（33／38）
日本原子力発電株式会社
8523

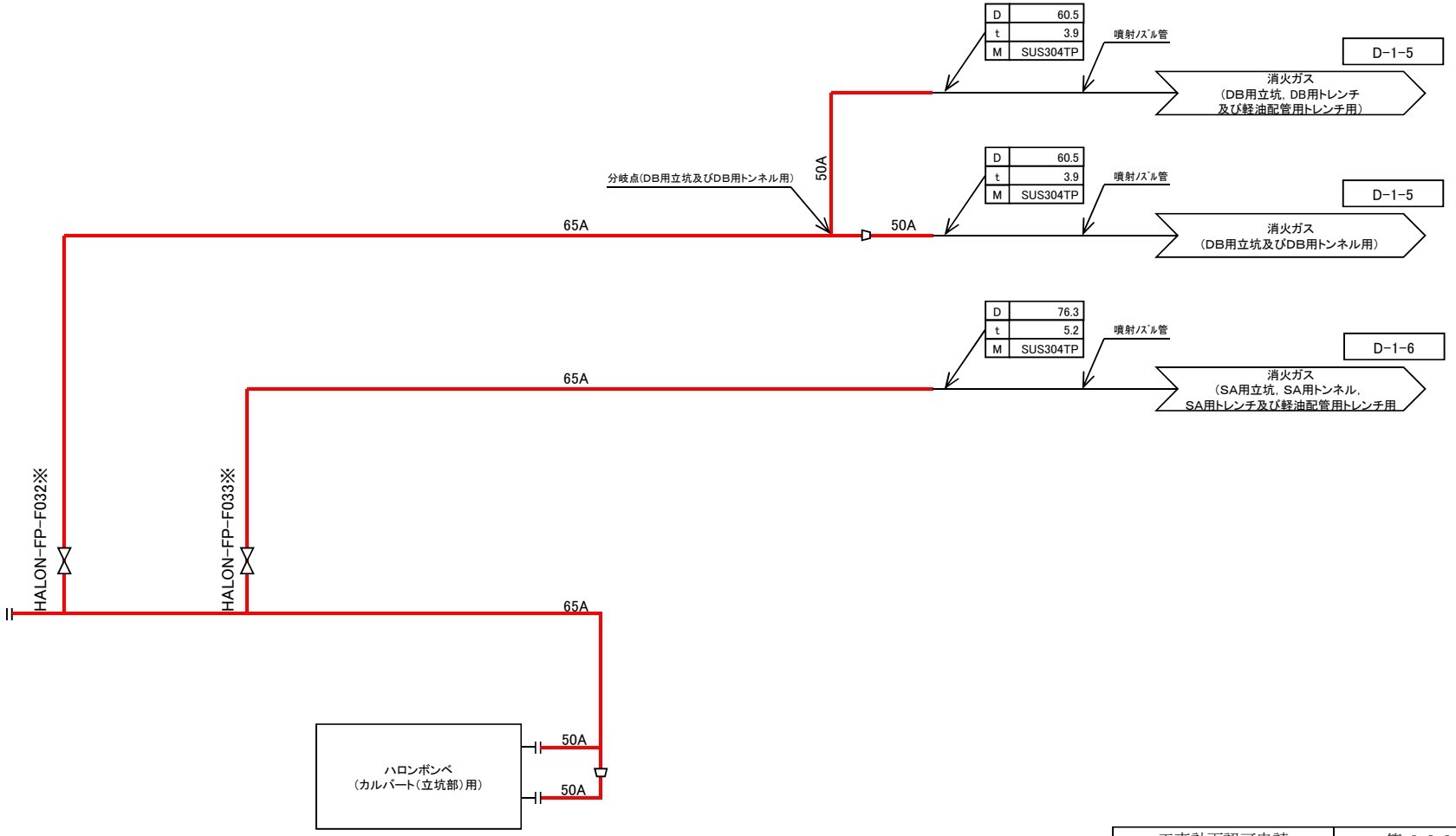

※　識別のために弁番号を付番

火災防護設備のうち消火設備（消火系）（当該設備の申請範囲）

備考		
D	外径	mm
t	厚さ	mm
M	材料	

工事計画認可申請	第 9-3-2-34 図
東海第二発電所	
名称	その他発電用原子炉の附属施設のうち 火災防護設備の系統図 （消火設備）（34／38）
日本原子力発電株式会社	

8523

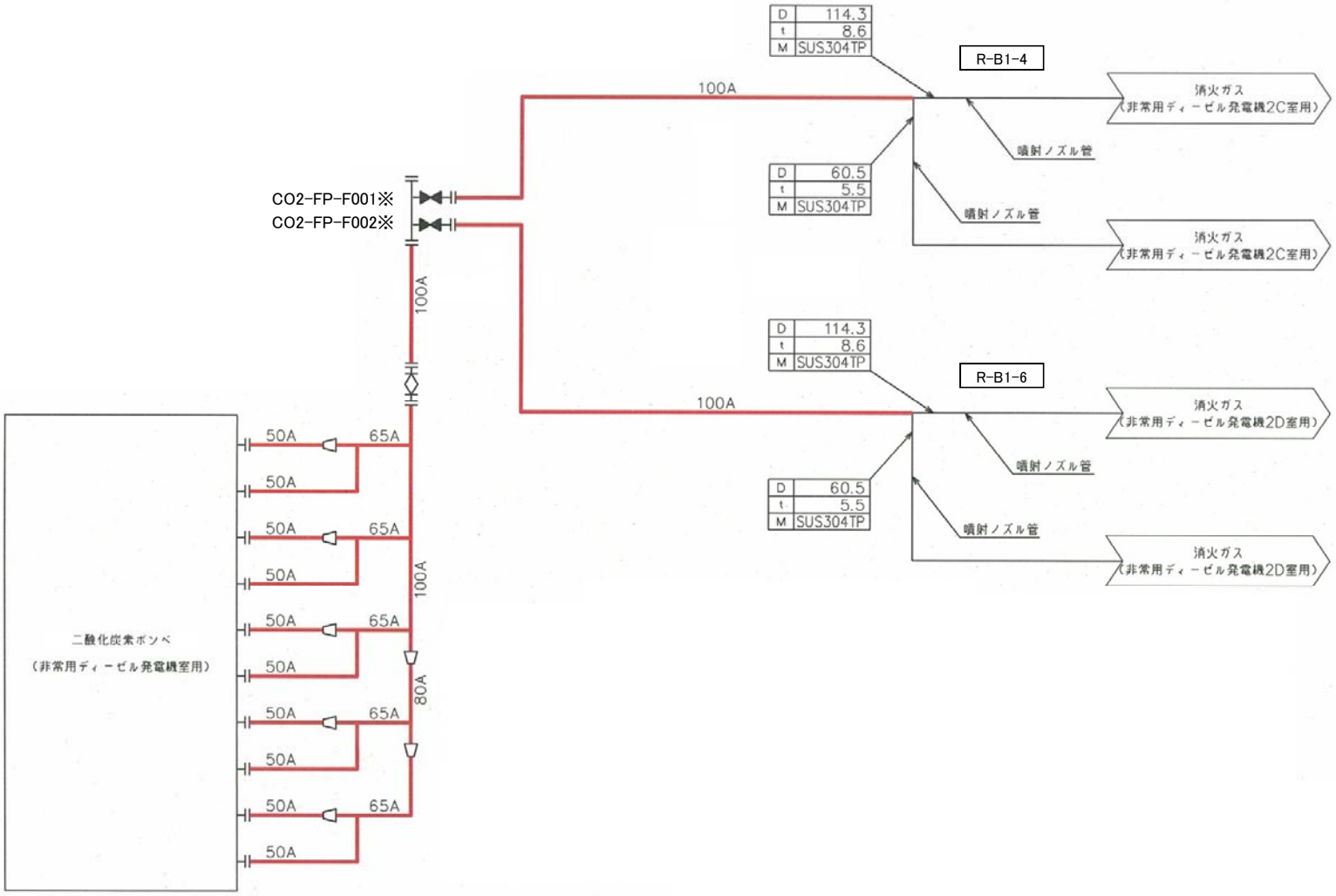

※　識別のために弁番号を付番

火災防護設備のうち消火設備（消火系）（当該設備の申請範囲）

工事計画認可申請	第 9-3-2-35 図
東海第二発電所	
名称	その他発電用原子炉の附属施設のうち 火災防護設備の系統図 （消火設備）（35／38）
日本原子力発電株式会社	

8323

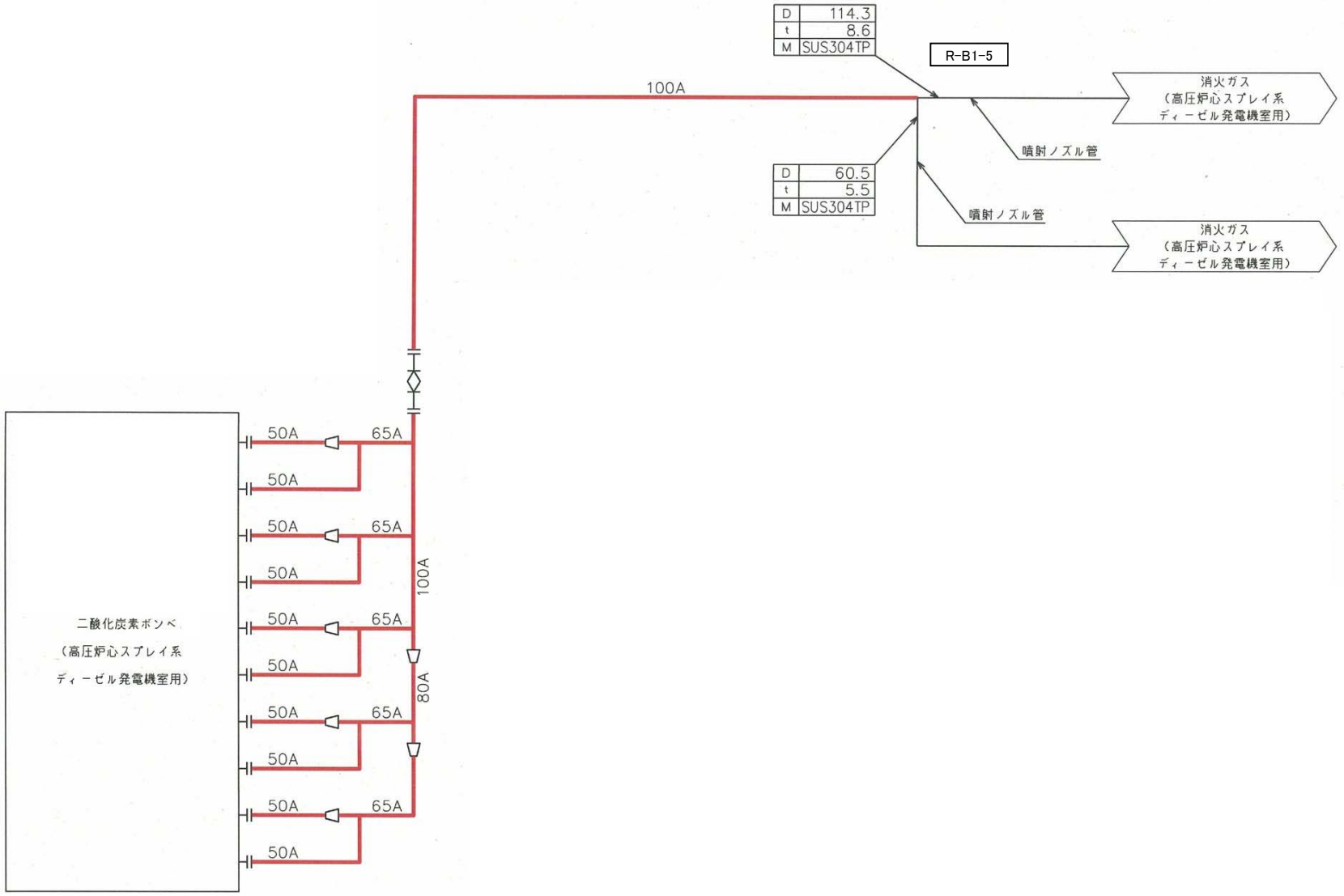

火災防護設備のうち消火設備（消火系）（当該設備の申請範囲）

工事計画認可申請	第 9-3-2-36 図
東海第二発電所	
名称	その他発電用原子炉の附属施設のうち 火災防護設備の系統図 （消火設備）（36／38）
日本原子力発電株式会社	

8323

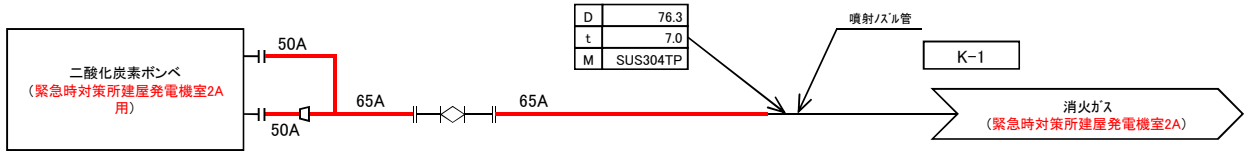

火災防護設備のうち消火設備（消火系）（当該設備の申請範囲）

工事計画認可申請	第 9-3-2-37 図
東海第二発電所	
名称	その他発電用原子炉の附属施設のうち 火災防護設備の系統図 （消火設備）（37／38）
日本原子力発電株式会社	

8323

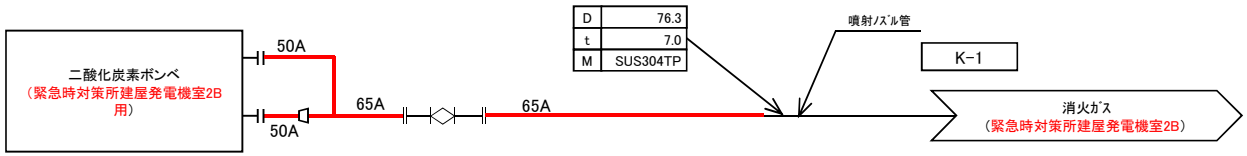

火災防護設備のうち消火設備（消火系）（当該設備の申請範囲）

工事計画認可申請	第 9-3-2-38 図
東海第二発電所	
名称	その他発電用原子炉の附属施設のうち 火災防護設備の系統図 （消火設備）（38／38）
日本原子力発電株式会社	

8323

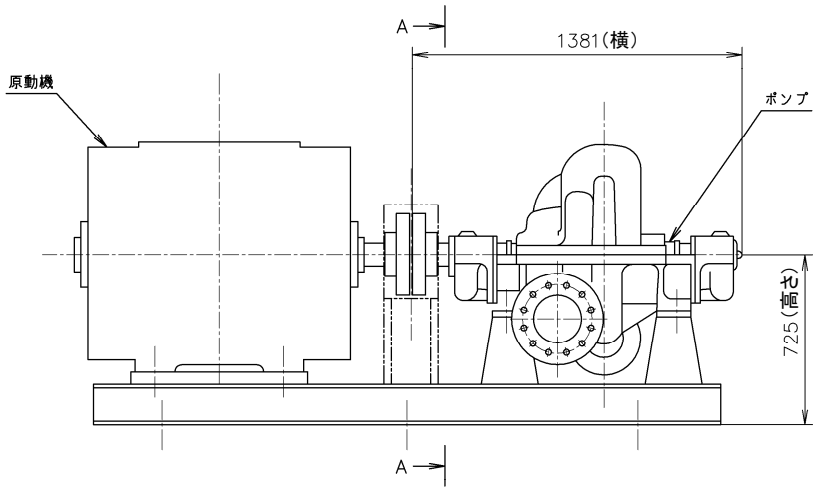

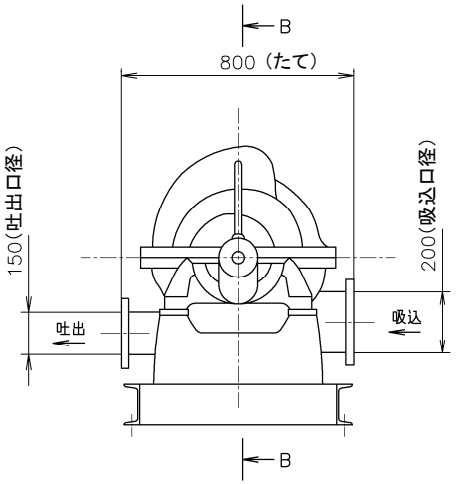

A～A矢視図

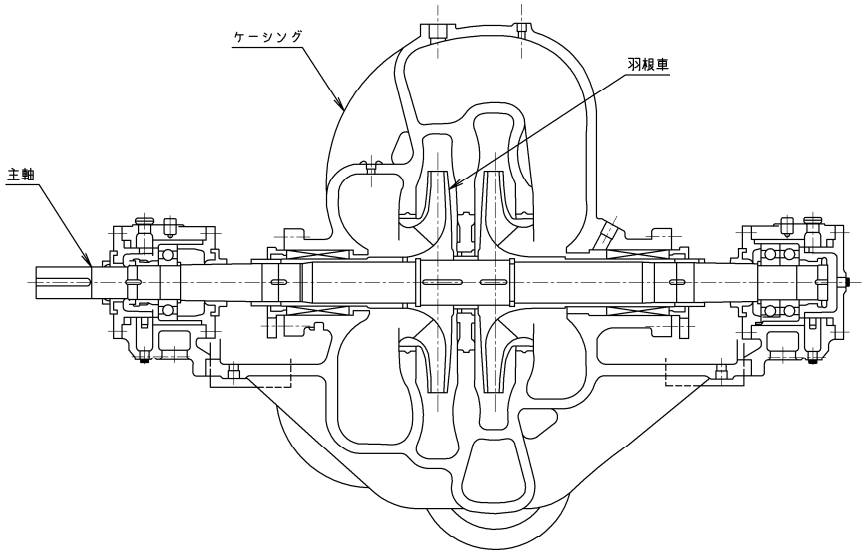

B～B断面図

注1：寸法は㎜を示す。
注2：特記なき寸法は公称値を示す。

工事計画認可申請	第 9-3-3-1-1 図
東海第二発電所	
名称	その他発電用原子炉の附属施設 火災防護設備の構造図 （消火設備） 電動機駆動消火ポンプ （東海，東海第二発電所共用）
日本原子力発電株式会社	

8301

第 9-3-3-1-1 図「その他発電用原子炉の附属施設 火災防護設備の構造図 電動機駆動消火ポンプ（東海，東海第二発電所共用）」別紙

工事計画記載の公称値の許容範囲

［ポンプ類］

電動機駆動消火ポンプ（東海，東海第二発電所共用）

主要寸法 (mm)		許容範囲	根　　拠
吸込内径	200		製造能力，製造実績を考慮したメーカ基準
吐出内径	150		同上
たて	800		同上
横	1381		同上
高さ	725		同上

注 1　：主要寸法は，工事計画記載の公称値を示す。

NT2 補① 公差表 R0

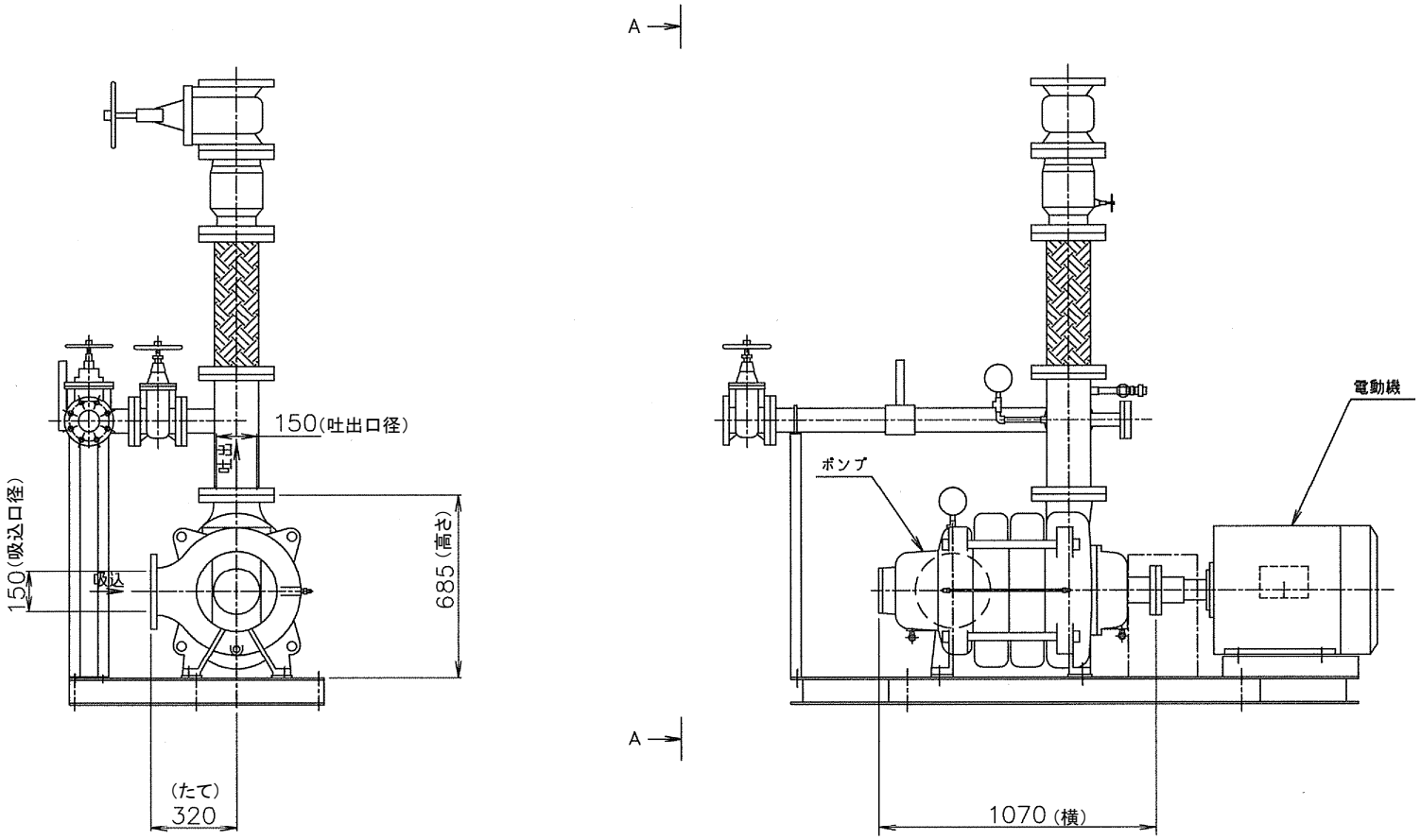

A～A矢視図

注1：寸法はmmを示す。
注2：特記なき寸法は公称値を示す。

工事計画認可申請	第 9-3-3-1-2 図
東海第二発電所	
名称	その他発電用原子炉の附属施設 火災防護設備の構造図 （消火設備） 構内用消火ポンプ （東海，東海第二発電所共用）
日本原子力発電株式会社	

第 9-3-3-1-2 図「その他発電用原子炉の附属施設 火災防護設備の構造図 構内用消火ポンプ(東海,東海第二発電所共用)」別紙

工事計画記載の公称値の許容範囲

[ポンプ類]

構内用消火ポンプ（東海，東海第二発電所共用）

主要寸法 (mm)		許容範囲	根　　拠
吸込内径	150		製造能力，製造実績を考慮したメーカ基準
吐出内径	150		同上
たて	●		同上
横	●		同上
高さ	●		同上

注 1　：主要寸法は，工事計画記載の公称値を示す。

NT2 補① 公差表 R0

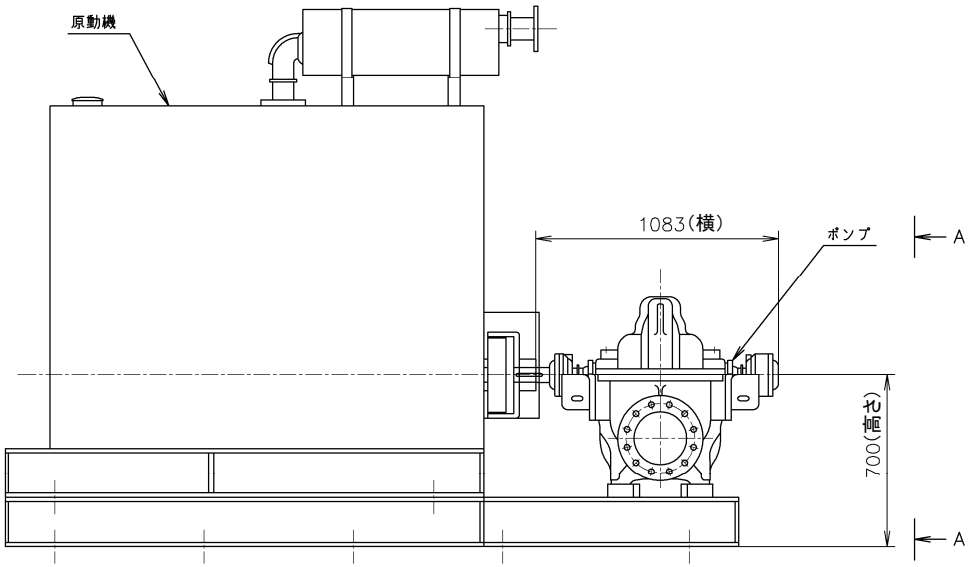

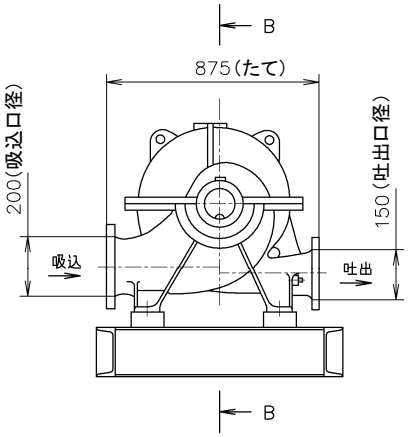

A～A矢視図

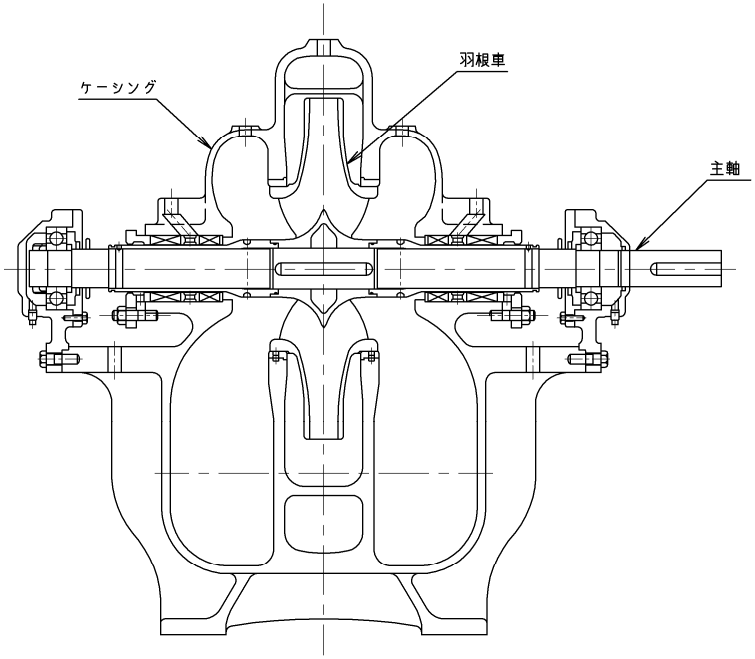

B～B断面図

注1：寸法はmmを示す。
注2：特記なき寸法は公称値を示す。

工事計画認可申請	第 9-3-3-1-3 図
東海第二発電所	
名称	その他発電用原子炉の附属施設 火災防護設備の構造図 （消火設備） ディーゼル駆動消火ポンプ （東海，東海第二発電所共用）
日本原子力発電株式会社	

8301

第 9-3-3-1-3 図「その他発電用原子炉の附属施設 火災防護設備の構造図 ディーゼル駆動消火ポンプ（東海，東海第二発電所共用）」別紙

工事計画記載の公称値の許容範囲

［ポンプ類］

ディーゼル駆動消火ポンプ（東海，東海第二発電所共用）

主要寸法 (mm)		許容範囲	根　　拠
吸込内径	200		製造能力，製造実績を考慮したメーカ基準
吐出内径	150		同上
たて	875		同上
横	1083		同上
高さ	700		同上

注 1　：主要寸法は，工事計画記載の公称値を示す。

NT2 補① 公差表 R0

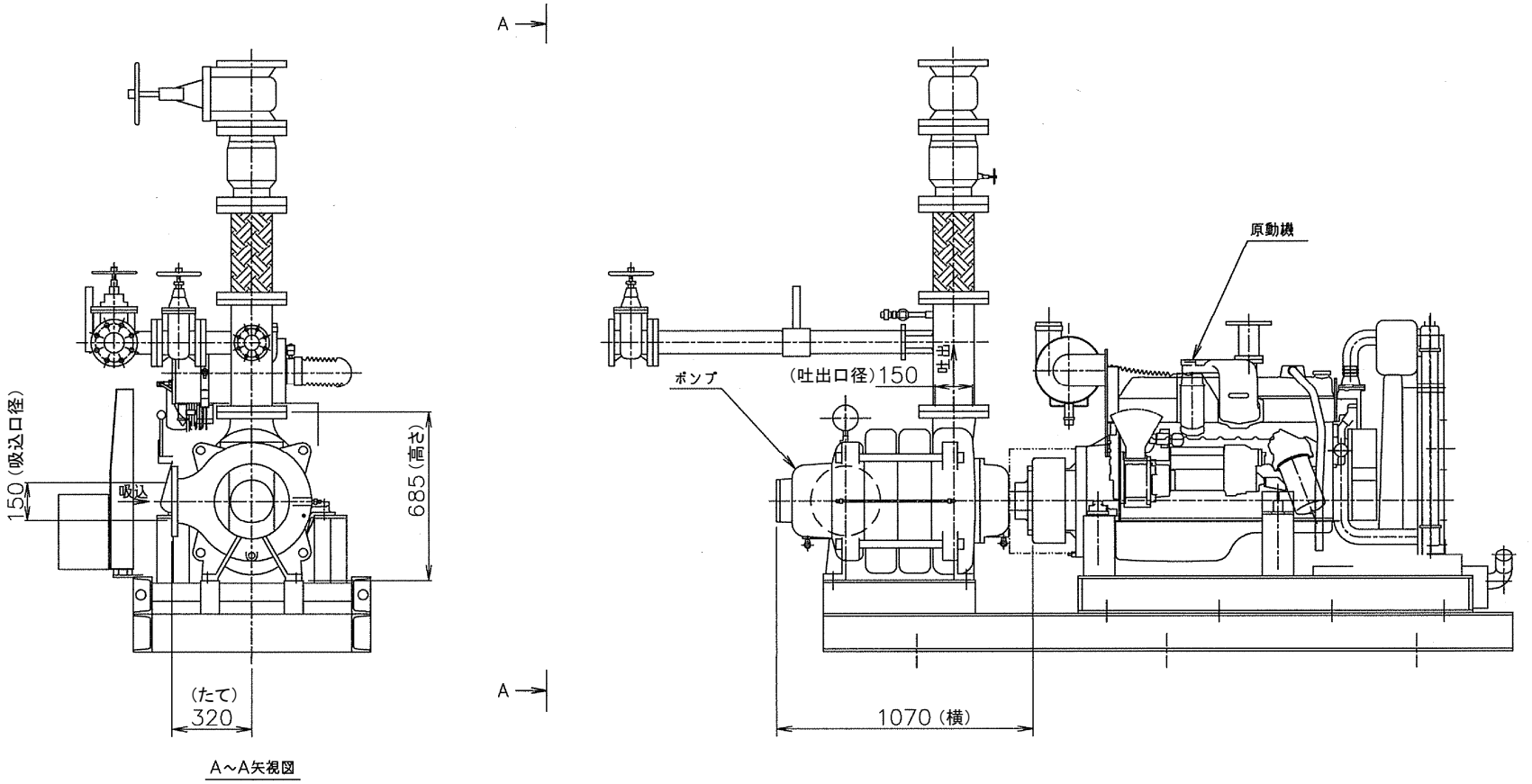

A～A矢視図

注1：寸法は㎜を示す。
注2：特記なき寸法は公称値を示す。

工事計画認可申請	第 9-3-3-1-4 図
東海第二発電所	
名称	その他発電用原子炉の附属施設 火災防護設備の構造図 （消火設備） ディーゼル駆動構内消火ポンプ （東海，東海第二発電所共用）
日本原子力発電株式会社	
8301	

第 9-3-3-1-4 図「その他発電用原子炉の附属施設 火災防護設備の構造図 ディーゼル駆動構内消火ポンプ（東海，東海第二発電所共用）」別紙

工事計画記載の公称値の許容範囲

［ポンプ類］

ディーゼル駆動構内消火ポンプ（東海，東海第二発電所共用）

主要寸法 (mm)		許容範囲	根　　拠
吸込内径	150		製造能力，製造実績を考慮したメーカ基準
吐出内径	150		同上
たて	●		同上
横	●		同上
高さ	●		同上

注 1　：主要寸法は，工事計画記載の公称値を示す。

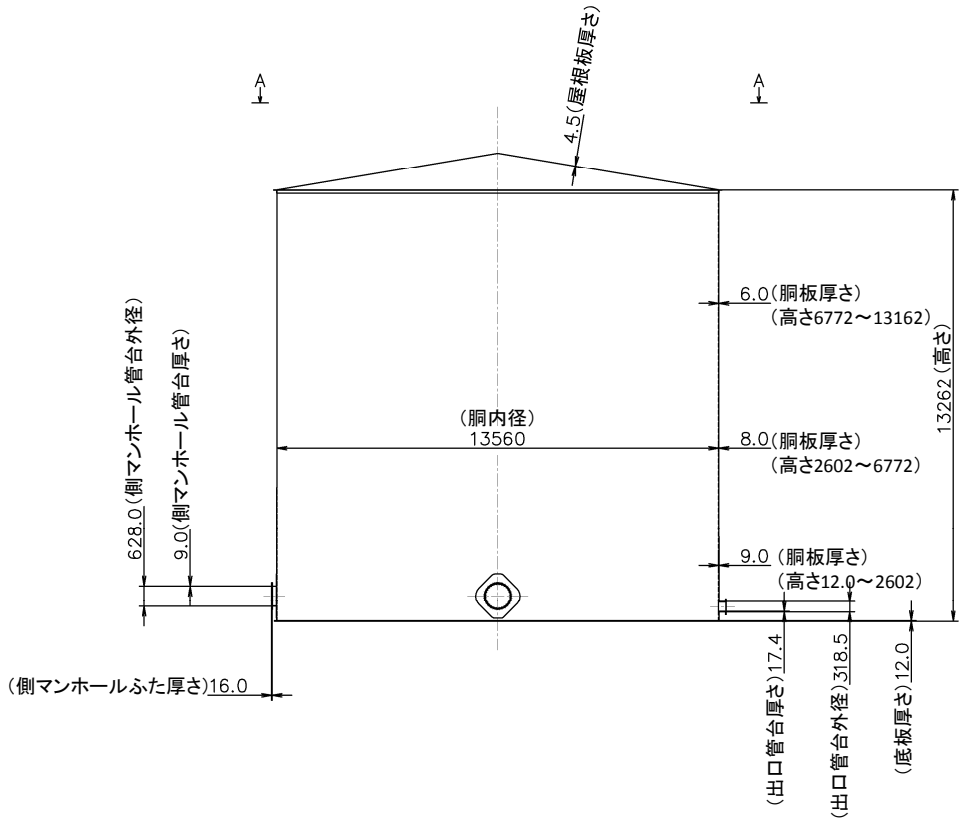

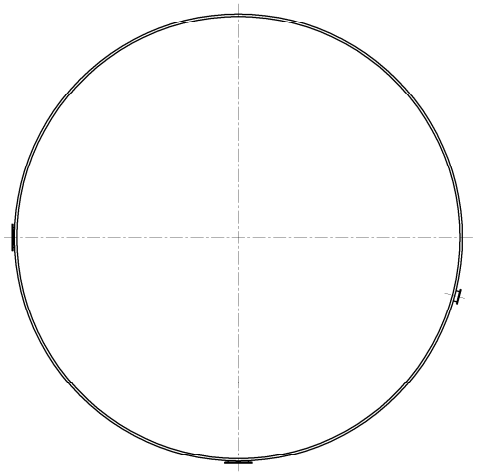

A～A矢視図

注1：寸法は㎜を示す。
注2：特記なき寸法は公称値を示す。

工事計画認可申請	第 9-3-3-2-1 図
東海第二発電所	
名称	その他発電用原子炉の附属施設 火災防護設備の構造図 （消火設備） ろ過水貯蔵タンク（東海，東海第二発電所共用）
日本原子力発電株式会社	
8301	

第 9-3-3-2-1 図「その他発電用原子炉の附属施設 火災防護設備の構造図 ろ過水貯蔵タンク（東海，東海第二発電所共用）」別紙

工事計画記載の公称値の許容範囲

［容器類］

ろ過水貯蔵タンク （東海，東海第二発電所共用）

主要寸法 (mm)		許容範囲	根　　拠
胴内径	13560	（±67.8mm） ±13.3 mm	設計・建設規格ＰＶＤ－３０１０（ＰＶＣ－３９１０準用）より，同一断面における最大内径と最小内径の差は1%以下 製造能力，製造実績を考慮したメーカ基準
胴板厚さ	6.0	＋1.2 mm －0.0 mm	ＪＩＳ　Ｇ　３１９３による材料公差及び製造能力，製造実績を考慮したメーカ基準
	8.0	＋1.3 mm －0.0 mm	同上
	9.0	＋1.6 mm －0.0 mm	同上
屋根板厚さ	4.5	±0.55 mm	ＪＩＳ　Ｇ　３１９３による材料公差
底板厚さ	12.0	＋1.3 mm －0.0 mm	ＪＩＳ　Ｇ　３１９３による材料公差及び製造能力，製造実績を考慮したメーカ基準
出口管台外径	318.5	±0.8 %	ＪＩＳ　Ｇ　３４５４による材料公差
出口管台厚さ	17.4	＋15.0 % －12.5 %	同上
側マンホール管台外径	628.0	±3.1 mm	製造能力，製造実績を考慮したメーカ基準
側マンホール管台厚さ	9.0	±0.65 mm	ＪＩＳ　Ｇ　３１９３による材料公差
側マンホールふた厚さ	16.0	±0.75 mm	同上
高さ	13262	±5 mm	製造能力，製造実績を考慮したメーカ基準

注１　：主要寸法は，工事計画記載の公称値を示す。

注２　：（　）付公差は最大と最小の差を示す。

NT2 補① 公差表 R0

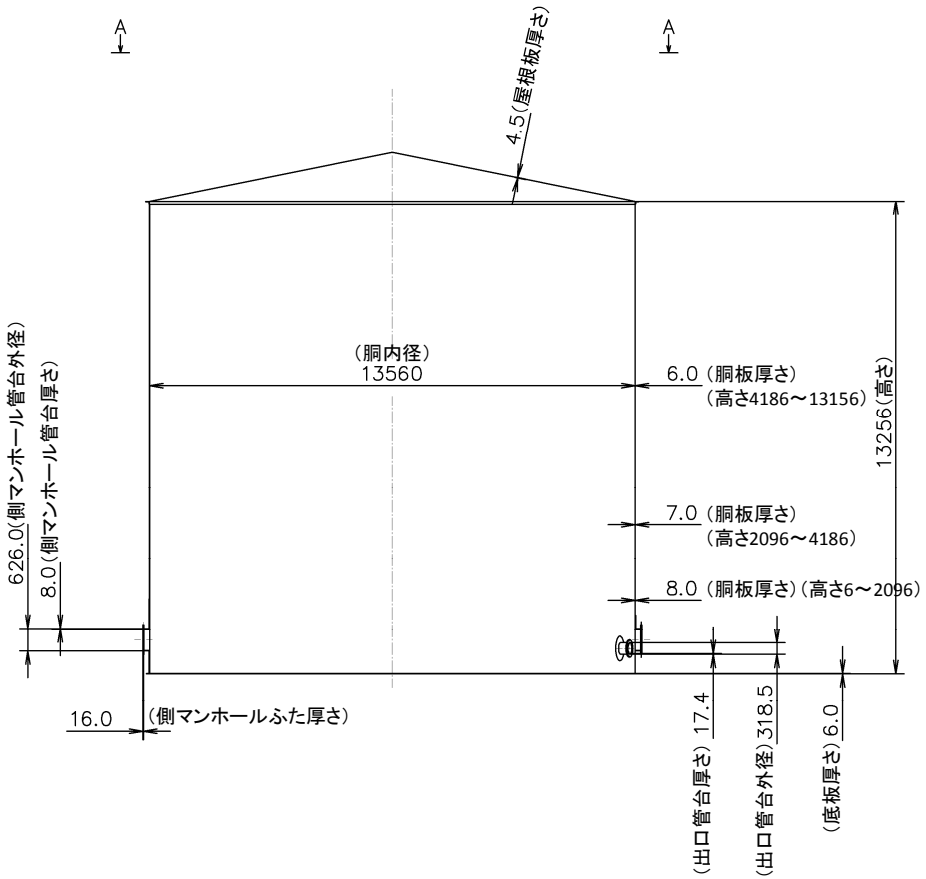

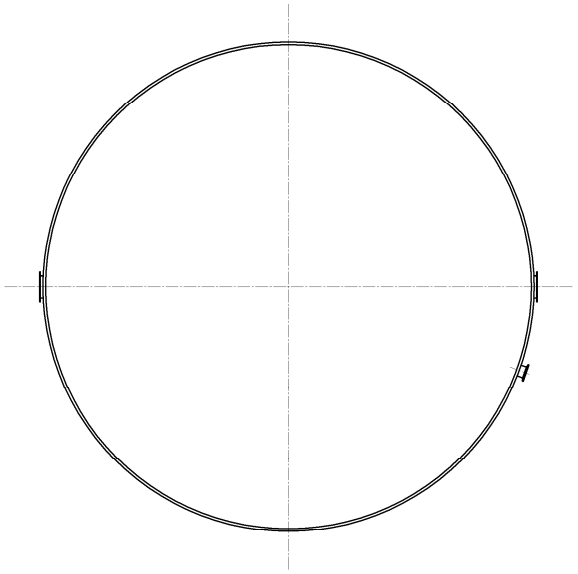

A～A矢視図

注1：寸法は㎜を示す。
注2：特記なき寸法は公称値を示す。

工事計画認可申請	第 9-3-3-2-2 図
東海第二発電所	
名称	その他発電用原子炉の附属施設 火災防護設備の構造図 (消火設備) 多目的タンク（東海，東海第二発電所共用）
日本原子力発電株式会社	
8323	

第 9-3-3-2-2 図「その他発電用原子炉の附属施設 火災防護設備の構造図 多目的タンク（東海，東海第二発電所共用）」別紙

工事計画記載の公称値の許容範囲

［容器類］

多目的タンク（東海，東海第二発電所共用）

主要寸法 (mm)		許容範囲	根　　拠
胴内径	13560	（±67.8mm） ±15 mm	設計・建設規格ＰＶＤ－３０１０（ＰＶＣ－３９１０準用）より，同一断面における最大内径と最小内径の差は1%以下 製造能力，製造実績を考慮したメーカ基準
胴板厚さ	6.0	±0.60 mm	ＪＩＳ　Ｇ　３１９３による材料公差
	7.0	±0.65 mm	同上
	8.0	±0.65 mm	同上
屋根板厚さ	4.5	±0.55 mm	同上
底板厚さ	6.0	±0.60 mm	同上
出口管台外径	318.5	±0.8 %	ＪＩＳ　Ｇ　３４５４による材料公差
出口管台厚さ	17.4	＋15.0 % －12.5 %	同上
側マンホール管台外径	626.0	±3.1 mm	製造能力，製造実績を考慮したメーカ基準
側マンホール管台厚さ	8.0	±0.65 mm	ＪＩＳ　Ｇ　３１９３による材料公差
側マンホールふた厚さ	16.0	±0.75 mm	同上
高さ	13256	±5 mm	製造能力，製造実績を考慮したメーカ基準

注１　：主要寸法は，工事計画記載の公称値を示す。

注２　：（　）付公差は最大と最小の差を示す。

NT2 補① 公差表 R1

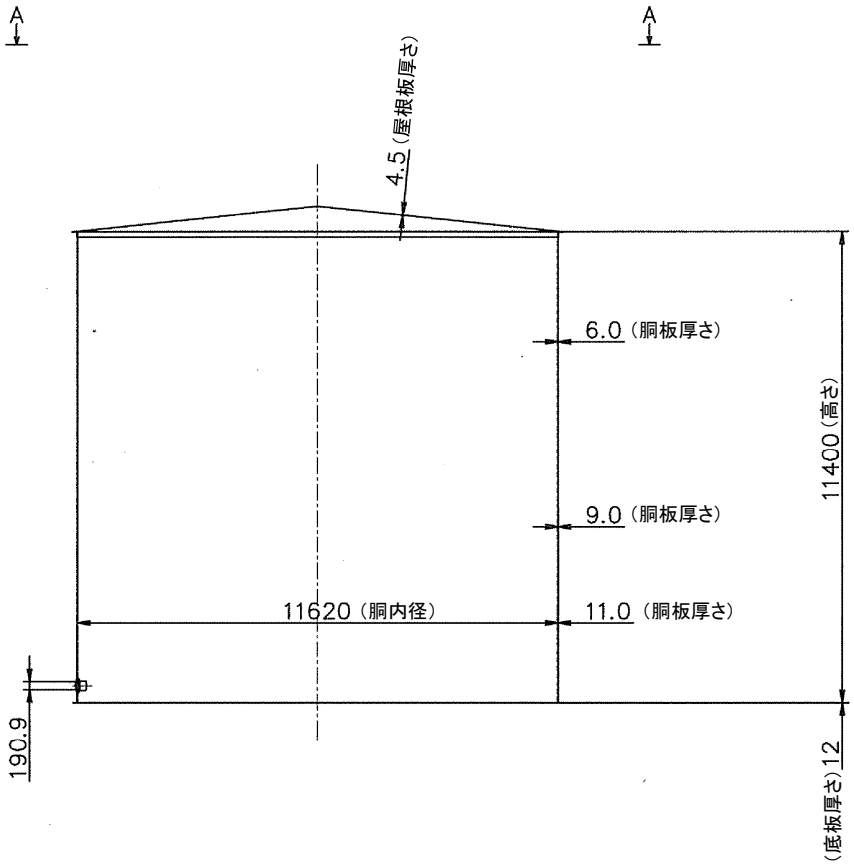

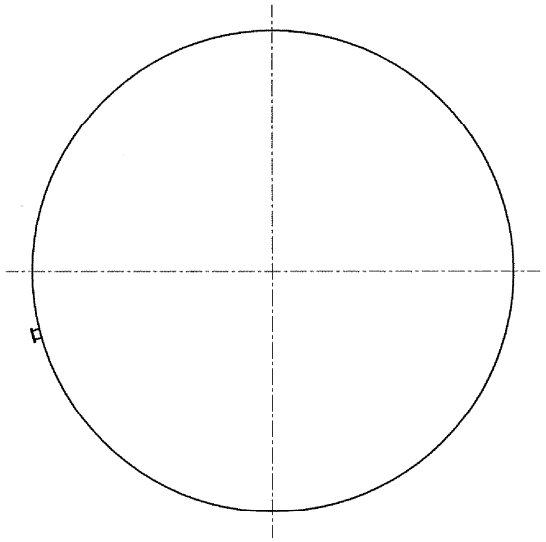

A～A矢視図

注1：寸法は㎜を示す。
注2：特記なき寸法は公称値を示す。

工事計画認可申請	第 9-3-3-2-3 図
東海第二発電所	
名称	その他発電用原子炉の附属施設 火災防護設備の構造図 （消火設備） 原水タンク（東海，東海第二発電所共用）
日本原子力発電株式会社	

8323

第 9-3-3-2-3 図「その他発電用原子炉の附属施設 火災防護設備の構造図 原水タンク（東海，東海第二発電所共用）」別紙

工事計画記載の公称値の許容範囲

［容器類］

原水タンク（東海，東海第二発電所共用）

主要寸法 (mm)		許容範囲	根　　拠
胴内径			
胴板厚さ			
屋根板厚さ			
底板厚さ			
出口管台外径			
出口管台厚さ			
側マンホール管台外径			
側マンホール管台厚さ			
側マンホールふた厚さ			
高さ			

追而

注１　：主要寸法は，工事計画記載の公称値を示す。

注２　：（　）付公差は最大と最小の差を示す。

NT2 補① 公差表 R1

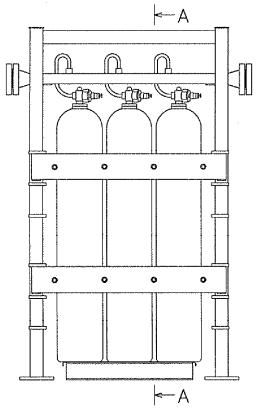

3本ユニット設置

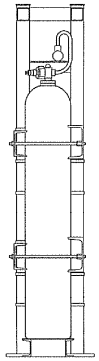

A～A矢視図

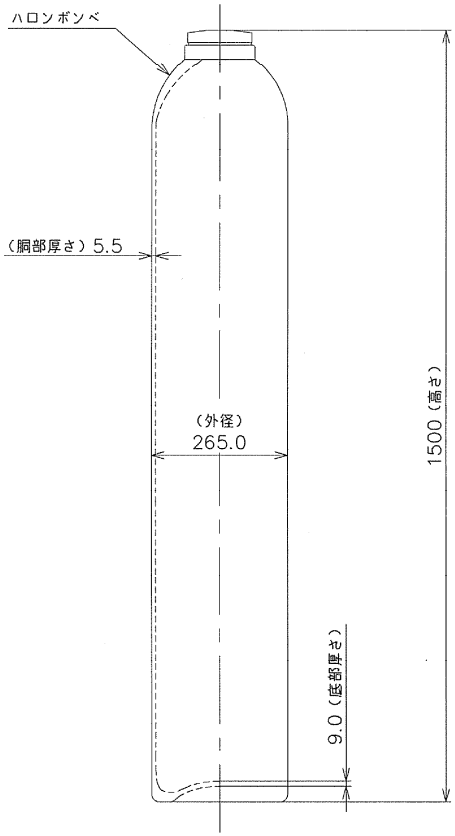

ハロンボンベ 68L/個

注1：寸法はmmを示す。
注2：特記なき寸法は公称値を示す。

工事計画認可申請	第 9-3-3-3-1 図
東海第二発電所	
名称	その他発電用原子炉の附属施設 火災防護設備の構造図 （消火設備） ハロンボンベ （ほう酸水注入系ポンプA用）
日本原子力発電株式会社	

8523

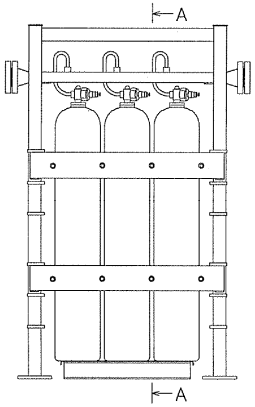

3本ユニット設置

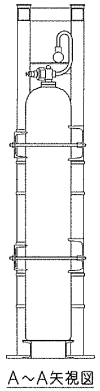

A～A矢視図

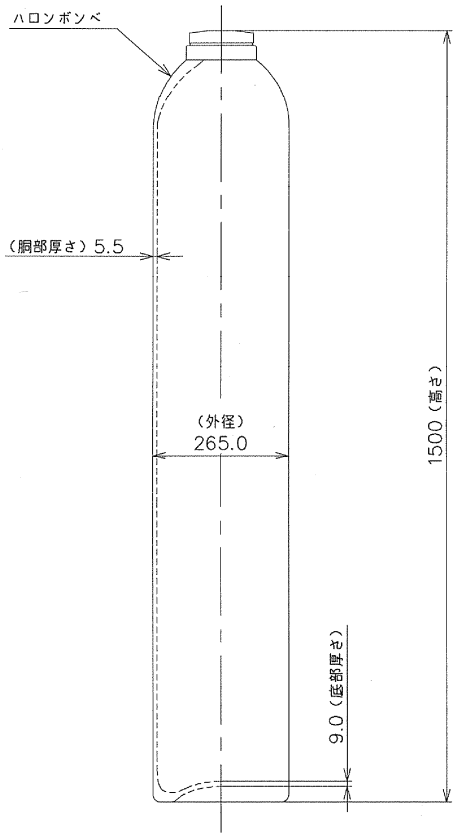

ハロンボンベ 68L/個

注1：寸法はmmを示す。
注2：特記なき寸法は公称値を示す。

工事計画認可申請	第 9-3-3-3-2 図
東海第二発電所	
名称	その他発電用原子炉の附属施設 火災防護設備の構造図 （消火設備） ハロンボンベ （ほう酸水注入系ポンプB用）
日本原子力発電株式会社	

8523

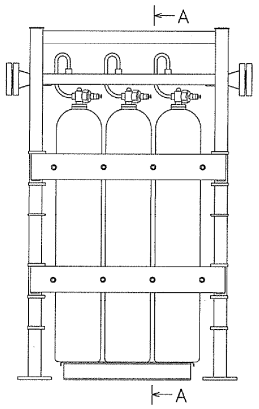

3本ユニット設置

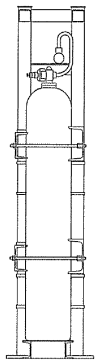

A～A矢視図

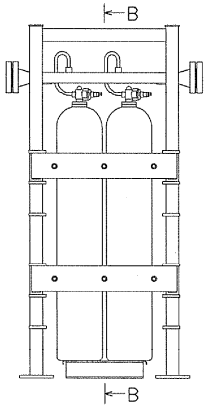

2本ユニット設置

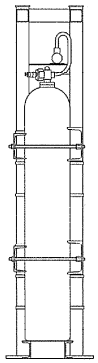

B～B矢視図

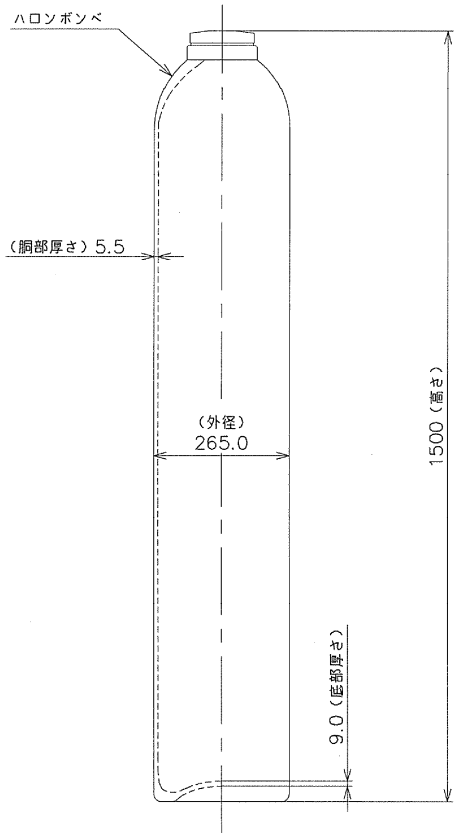

ハロンボンベ 68L/個

注1：寸法はmmを示す。
注2：特記なき寸法は公称値を示す。

工事計画認可申請	第 9-3-3-3-3 図
東海第二発電所	
名称	その他発電用原子炉の附属施設 火災防護設備の構造図 （消火設備） ハロンボンベ （MCC 2C-7用）
日本原子力発電株式会社	

8523

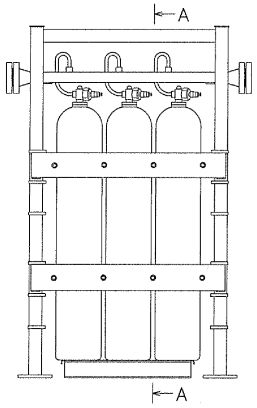

3本ユニット設置

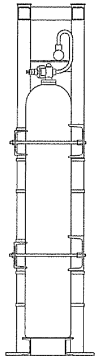

A～A矢視図

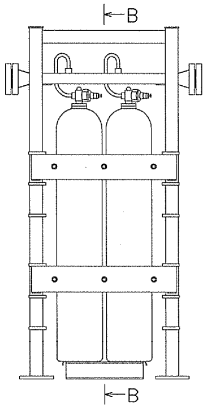

2本ユニット設置

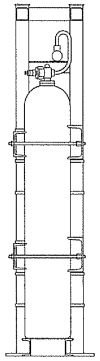

B～B矢視図

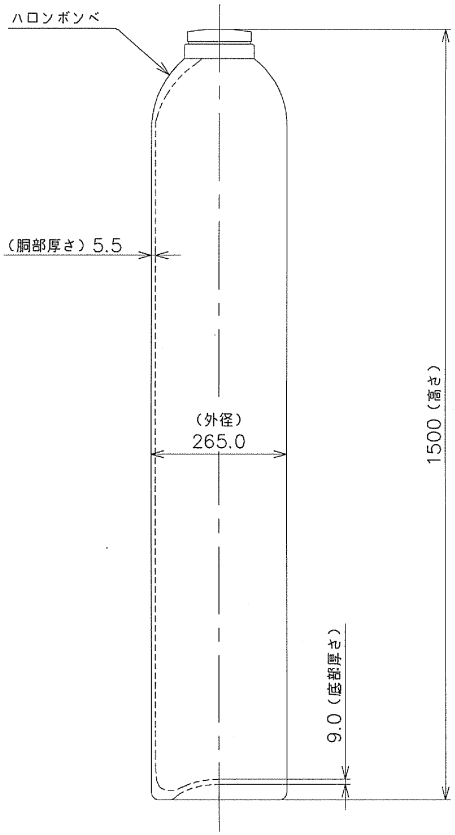

ハロンボンベ 68L/個

注1：寸法はmmを示す。
注2：特記なき寸法は公称値を示す。

工事計画認可申請	第 9-3-3-3-4 図
東海第二発電所	
名称	その他発電用原子炉の附属施設 火災防護設備の構造図 （消火設備） ハロンボンベ （原子炉再循環系低速度用電源装置A用）
日本原子力発電株式会社	

8523

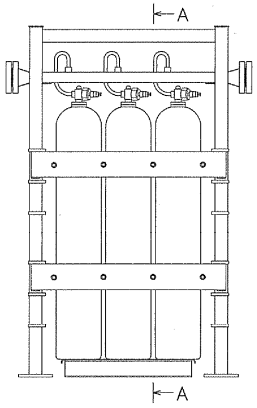

3本ユニット設置

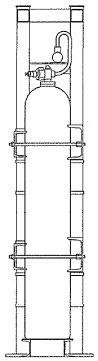

A～A矢視図

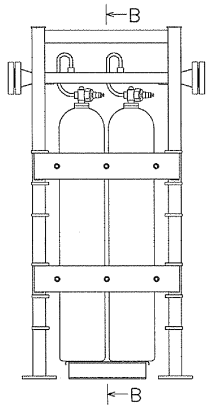

2本ユニット設置

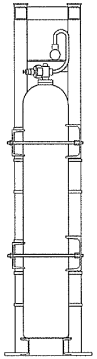

B～B矢視図

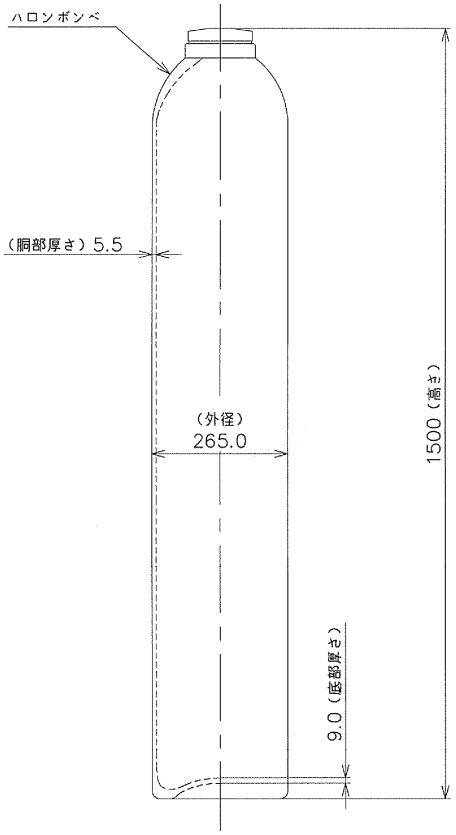

ハロンボンベ 68L/個

注1：寸法はmmを示す。
注2：特記なき寸法は公称値を示す。

工事計画認可申請	第 9-3-3-3-5 図
東海第二発電所	
名称	その他発電用原子炉の附属施設 火災防護設備の構造図 （消火設備） ハロンボンベ （原子炉再循環系低速度用電源装置B用）
日本原子力発電株式会社	

8523

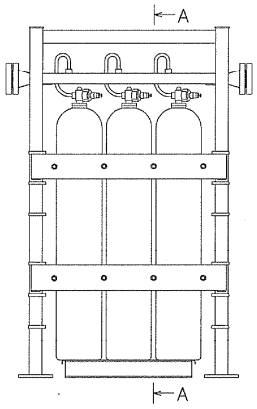

3本ユニット設置

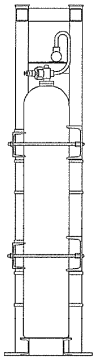

A～A矢視図

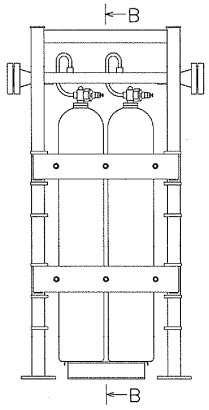

2本ユニット設置

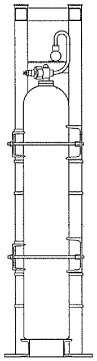

B～B矢視図

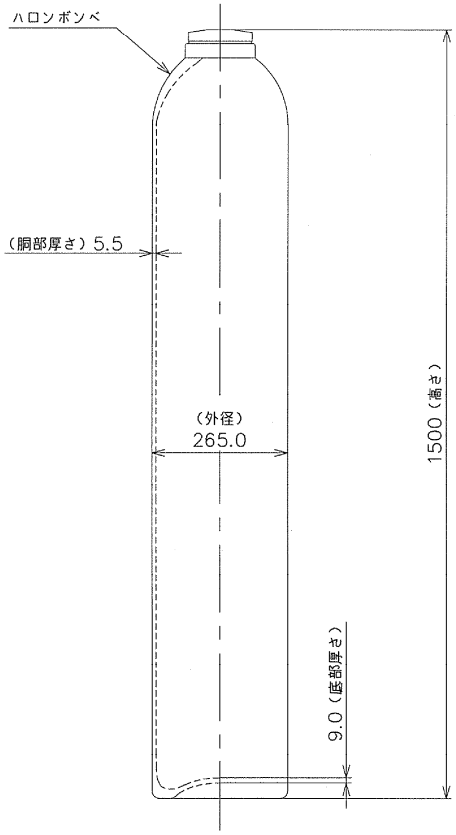

ハロンボンベ 68L/個

注1：寸法はmmを示す。
注2：特記なき寸法は公称値を示す。

工事計画認可申請	第 9-3-3-3-6 図
東海第二発電所	
名称	その他発電用原子炉の附属施設 火災防護設備の構造図 （消火設備） ハロンボンベ （MCC 2D-9用）
日本原子力発電株式会社	

8523

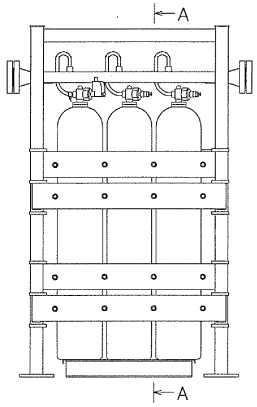

6本ユニット設置

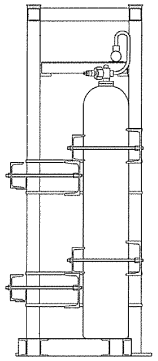

A～A矢視図

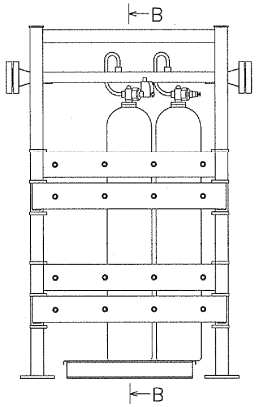

6本ユニット設置

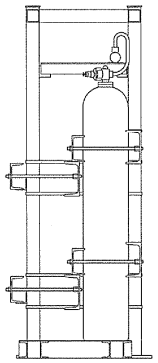

B～B矢視図

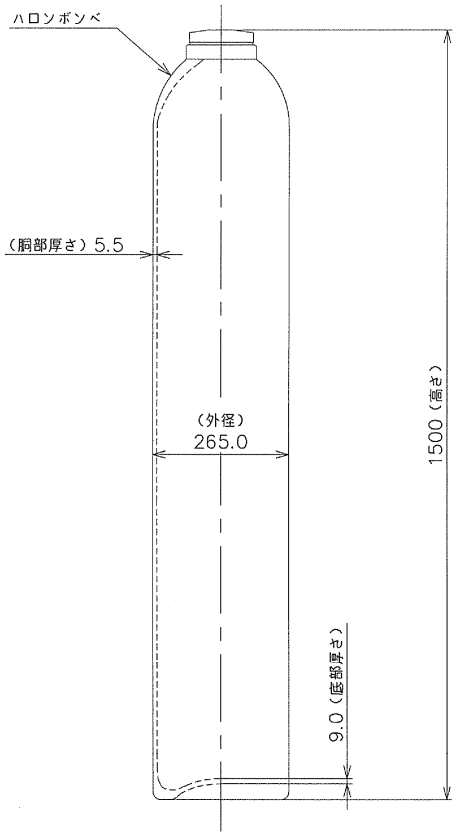

ハロンボンベ 68L/個

注1：寸法はmmを示す。
注2：特記なき寸法は公称値を示す。

工事計画認可申請	第 9-3-3-3-7 図
東海第二発電所	
名称	その他発電用原子炉の附属施設 火災防護設備の構造図 （消火設備） ハロンボンベ （MCC 2C-9用）
日本原子力発電株式会社	

8523

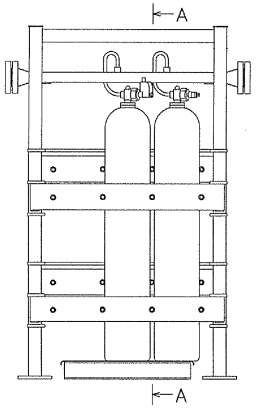

6本ユニット設置×2

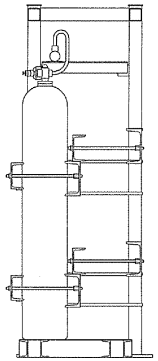

A～A矢視図

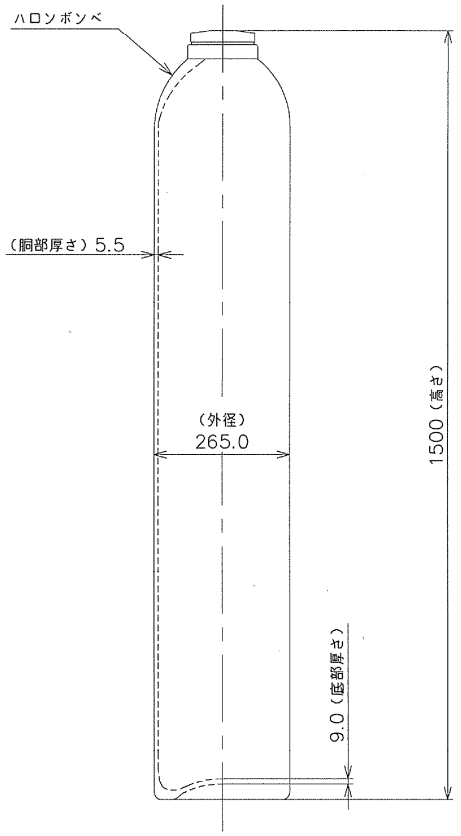

ハロンボンベ 68L/個

注1：寸法はmmを示す。
注2：特記なき寸法は公称値を示す。

工事計画認可申請	第 9-3-3-3-8 図
東海第二発電所	
名称	その他発電用原子炉の附属施設 火災防護設備の構造図 （消火設備） ハロンボンベ （125V DC MCC 2A-2用）
日本原子力発電株式会社	

8523

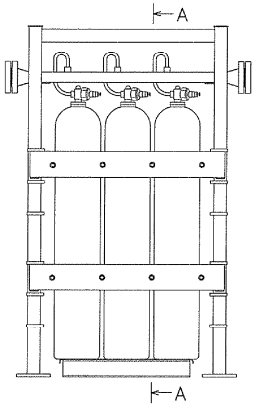

3本ユニット設置

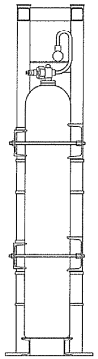

A～A矢視図

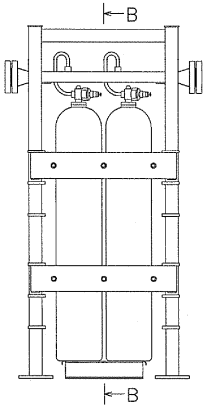

2本ユニット設置

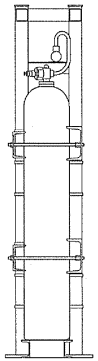

B～B矢視図

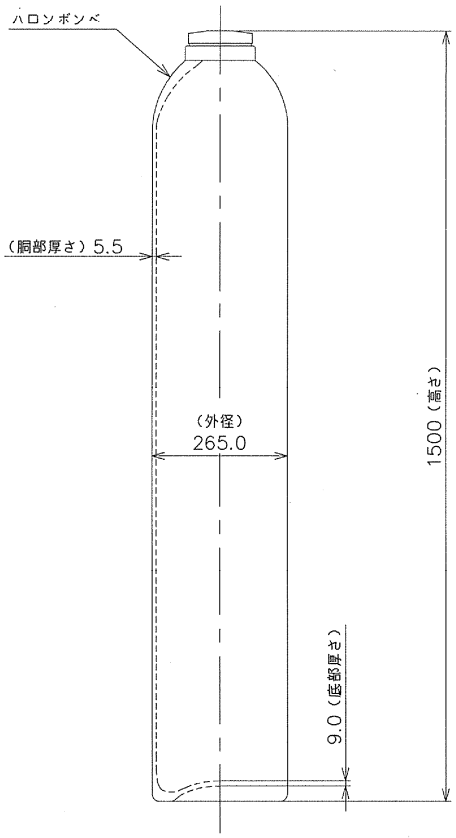

ハロンボンベ 68L/個

注1：寸法はmmを示す。
注2：特記なき寸法は公称値を示す。

工事計画認可申請	第 9-3-3-3-9 図
東海第二発電所	
名称	その他発電用原子炉の附属施設 火災防護設備の構造図 (消火設備) ハロンボンベ (MCC 2C-8用)
日本原子力発電株式会社	

8523

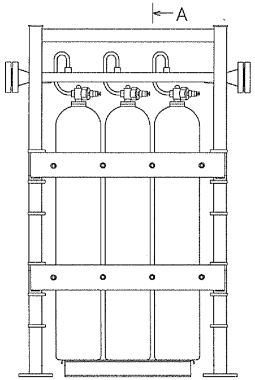

3本ユニット設置

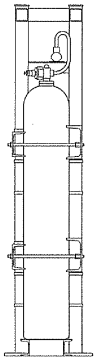

A～A矢視図

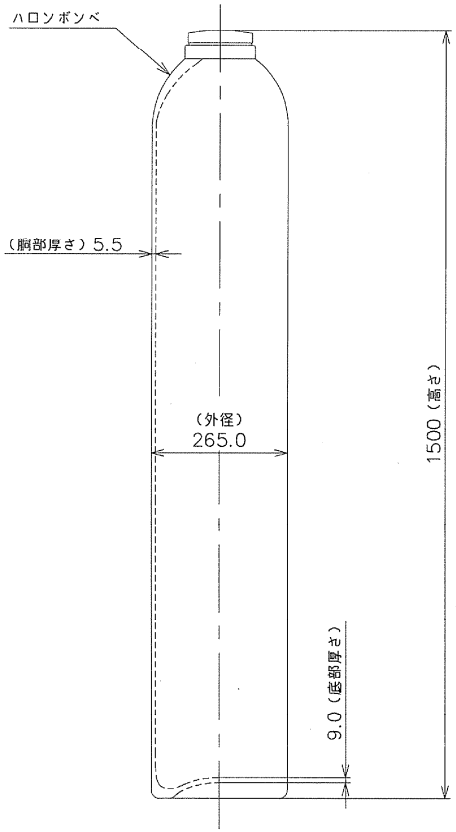

ハロンボンベ 68L/個

注1：寸法は㎜を示す。
注2：特記なき寸法は公称値を示す。

工事計画認可申請	第 9-3-3-3-10 図
東海第二発電所	
名称	その他発電用原子炉の附属施設 火災防護設備の構造図 （消火設備） ハロンボンベ （代替燃料プール冷却系ポンプ用）
日本原子力発電株式会社	

8523

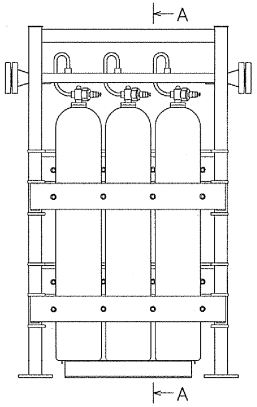

6本ユニット設置

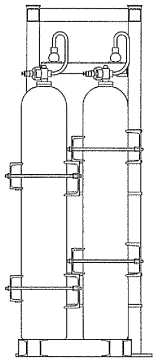

A～A矢視図

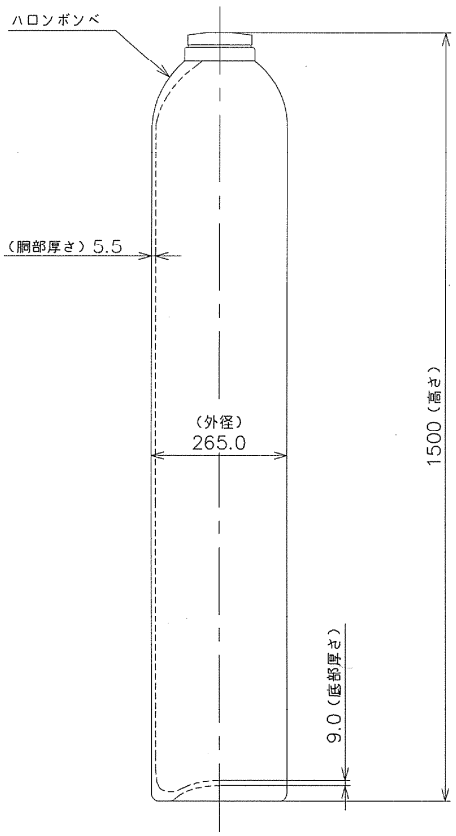

ハロンボンベ 68L/個

注1：寸法はmmを示す。
注2：特記なき寸法は公称値を示す。

工事計画認可申請	第 9-3-3-3-11 図
東海第二発電所	
名称	その他発電用原子炉の附属施設 火災防護設備の構造図 （消火設備） ハロンボンベ （MCC 2A2-2用）
日本原子力発電株式会社	

8523

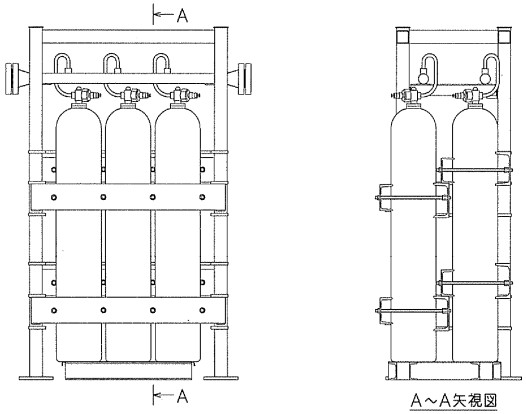

6本ユニット設置

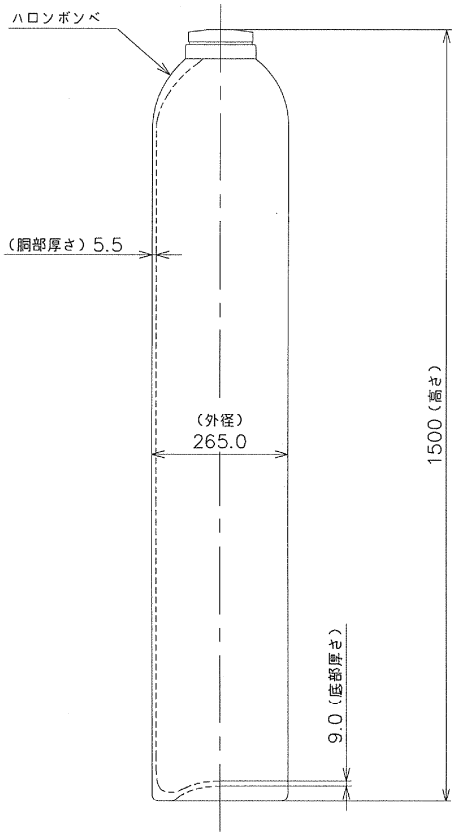

ハロンボンベ 68L/個

注1：寸法はmmを示す。
注2：特記なき寸法は公称値を示す。

工事計画認可申請	第 9-3-3-3-12 図
東海第二発電所	
名称	その他発電用原子炉の附属施設 火災防護設備の構造図 (消火設備) ハロンボンベ (MCC 2B2-2用)
日本原子力発電株式会社	

8523

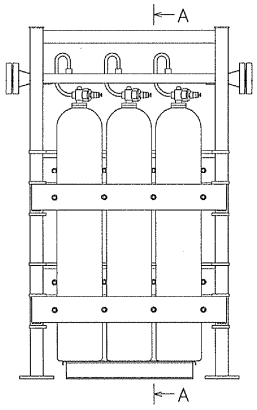

6本ユニット設置

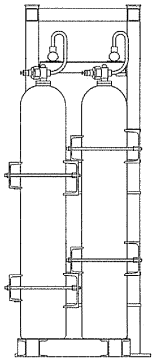

A～A矢視図

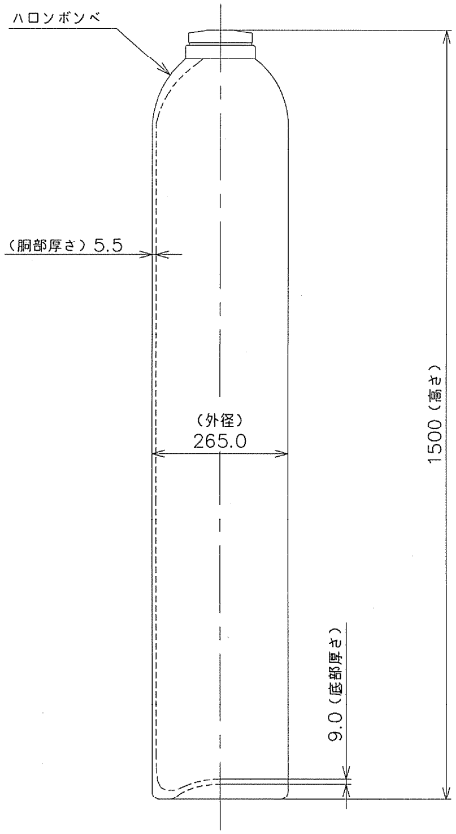

ハロンボンベ 68L/個

注1：寸法はmmを示す。
注2：特記なき寸法は公称値を示す。

工事計画認可申請	第 9-3-3-3-13 図
東海第二発電所	
名称	その他発電用原子炉の附属施設 火災防護設備の構造図 （消火設備） ハロンボンベ （MCC 2D-8用）
日本原子力発電株式会社	

8523

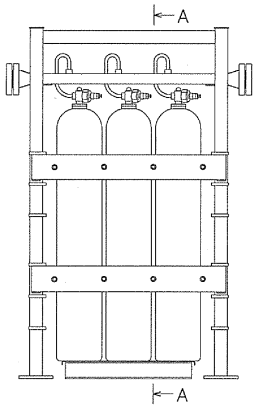

3本ユニット設置

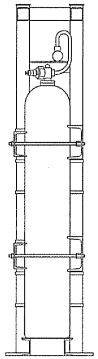

A～A矢視図

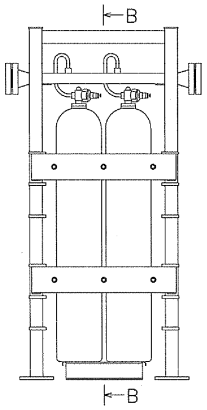

2本ユニット設置

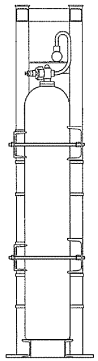

B～B矢視図

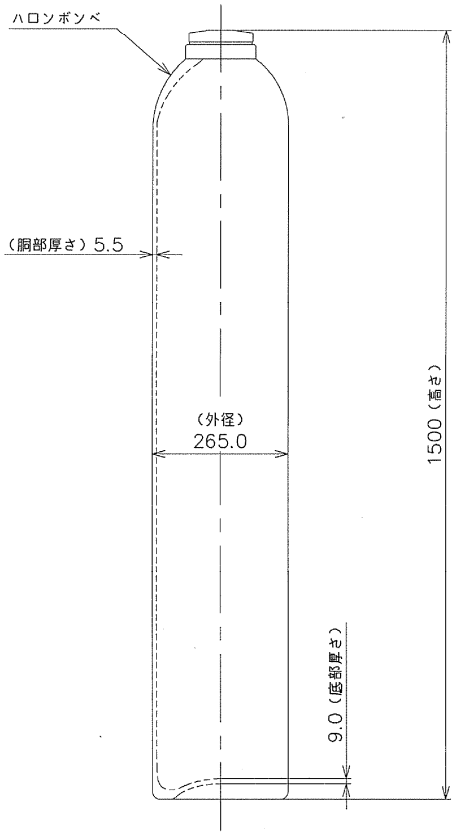

ハロンボンベ 68L/個

注1：寸法はmmを示す。
注2：特記なき寸法は公称値を示す。

工事計画認可申請	第 9-3-3-3-14 図
東海第二発電所	
名称	その他発電用原子炉の附属施設 火災防護設備の構造図 （消火設備） ハロンボンベ （MCC 2D-7用）
日本原子力発電株式会社	

8523

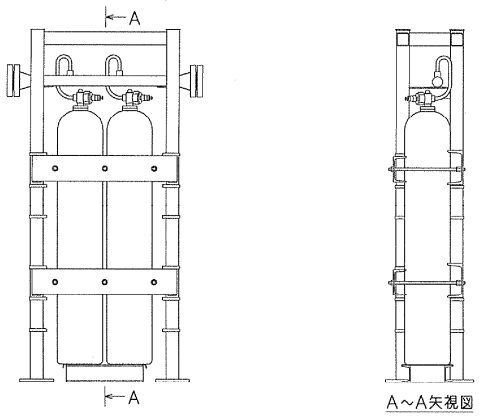

2本ユニット設置×2

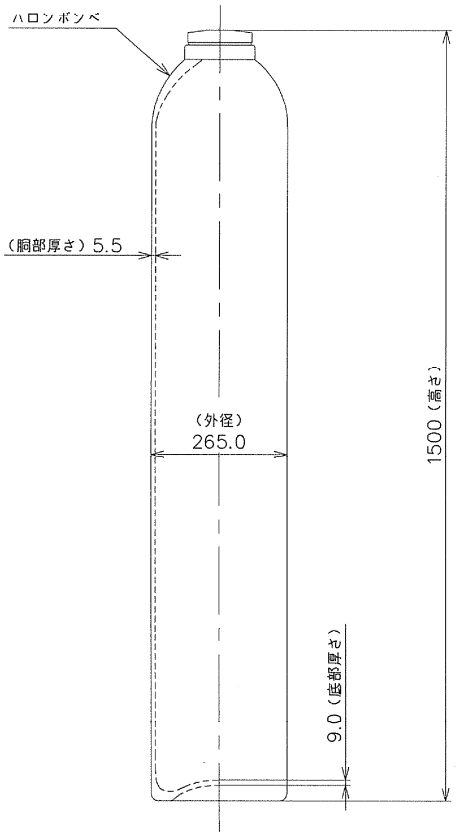

ハロンボンベ 68L/個

注1：寸法はmmを示す。
注2：特記なき寸法は公称値を示す。

工事計画認可申請	第 9-3-3-3-15 図
東海第二発電所	
名称	その他発電用原子炉の附属施設 火災防護設備の構造図 （消火設備） ハロンボンベ（原子炉再循環系流量 制御弁用制御油圧発生装置A用）
日本原子力発電株式会社	
8523	

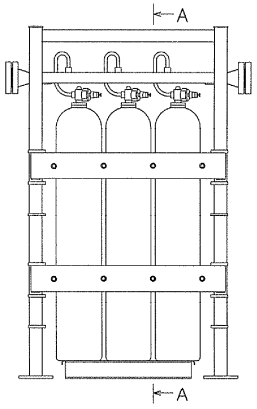

3本ユニット設置

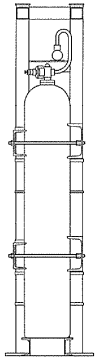

A～A矢視図

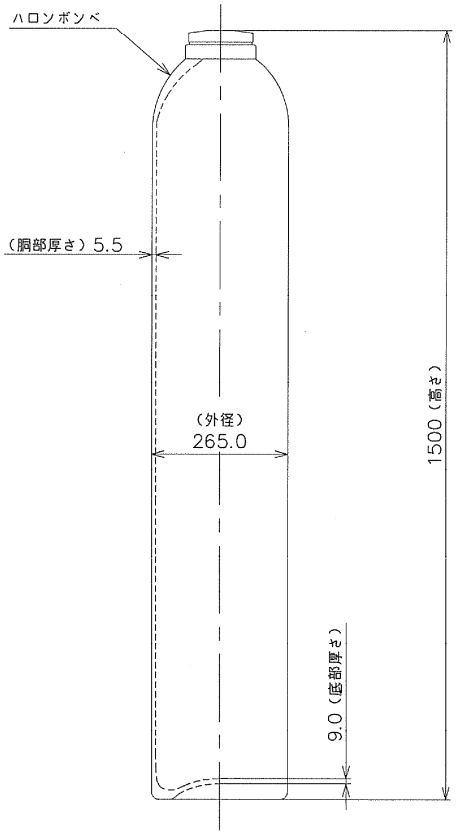

ハロンボンベ 68L/個

注1：寸法は㎜を示す。
注2：特記なき寸法は公称値を示す。

工事計画認可申請	第 9-3-3-3-16 図
東海第二発電所	
名称	その他発電用原子炉の附属施設 火災防護設備の構造図 （消火設備） ハロンボンベ （プロセスコンピュータ室用）
日本原子力発電株式会社	

8523

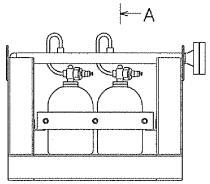

2本ユニット設置

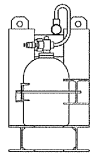

A～A矢視図

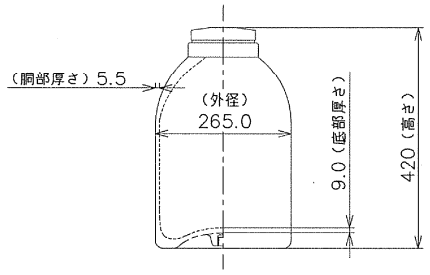

ハロンボンベ 14L／個

注1：寸法はmmを示す。
注2：特記なき寸法は公称値を示す。

工事計画認可申請	第 9-3-3-3-17 図
東海第二発電所	
名称	その他発電用原子炉の附属施設 火災防護設備の構造図 （消火設備） ハロンボンベ （中央制御室床下コンクリートピットS1用）
日本原子力発電株式会社	
8523	

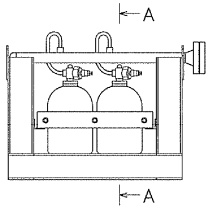

2本ユニット設置

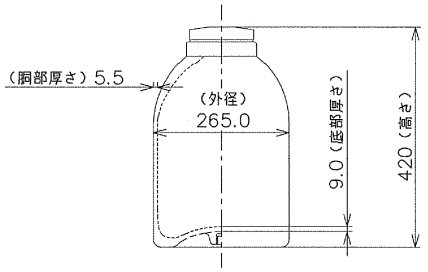

ハロンボンベ 14L／個

注1：寸法はmmを示す。
注2：特記なき寸法は公称値を示す。

工事計画認可申請	第 9-3-3-3-18 図
東海第二発電所	
名称	その他発電用原子炉の附属施設 火災防護設備の構造図 （消火設備） ハロンボンベ （中央制御室床下コンクリートピットS2用）
日本原子力発電株式会社	
8523	

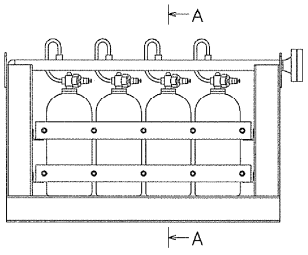

4本ユニット設置

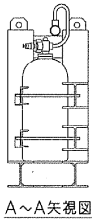

A～A矢視図

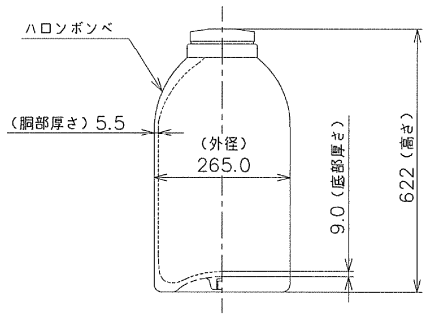

ハロンボンベ 24L/個

注1：寸法はmmを示す。
注2：特記なき寸法は公称値を示す。

工事計画認可申請	第 9-3-3-3-19 図
東海第二発電所	
名称	その他発電用原子炉の附属施設 火災防護設備の構造図 （消火設備） ハロンボンベ （バッテリー排気ファン室用）
日本原子力発電株式会社	
8523	

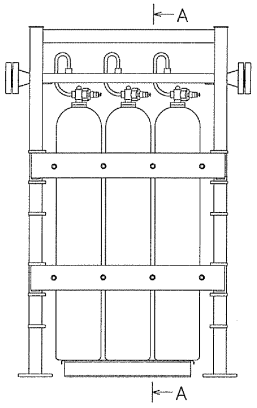

3本ユニット設置

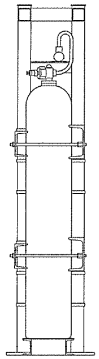

A～A矢視図

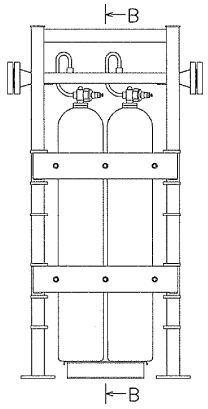

2本ユニット設置

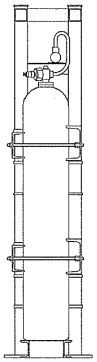

B～B矢視図

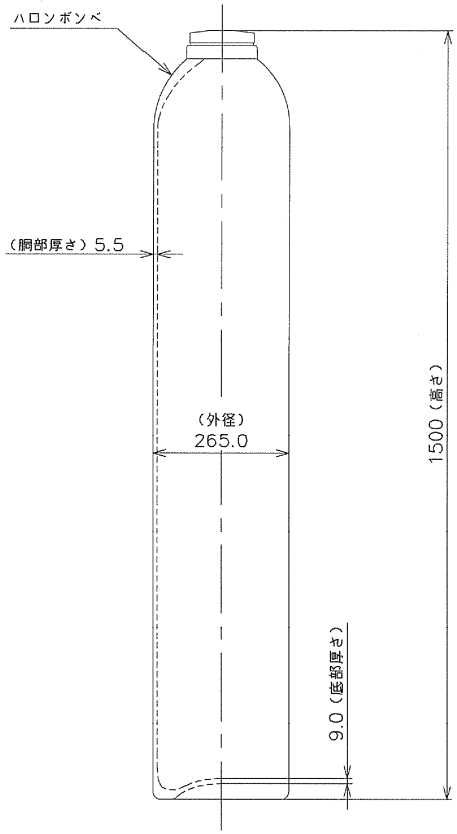

ハロンボンベ 68L/個

注1：寸法はmmを示す。
注2：特記なき寸法は公称値を示す。

工事計画認可申請	第 9-3-3-3-20 図
東海第二発電所	
名称	その他発電用原子炉の附属施設 火災防護設備の構造図 （消火設備） ハロンボンベ （代替循環冷却系ポンプA用）
日本原子力発電株式会社	

8523

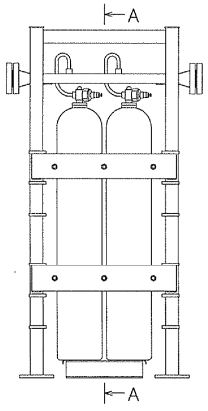

2本ユニット設置×2

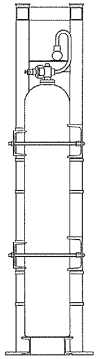

A～A矢視図

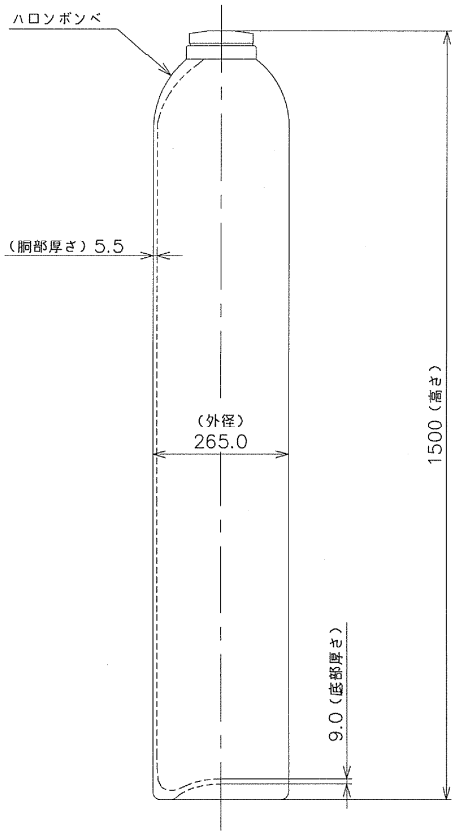

ハロンボンベ 68L/個

注1：寸法はmmを示す。
注2：特記なき寸法は公称値を示す。

工事計画認可申請	第 9-3-3-3-21 図
東海第二発電所	
名称	その他発電用原子炉の附属施設 火災防護設備の構造図 （消火設備） ハロンボンベ （緊急用電気室（緊急用MCC他）用）
日本原子力発電株式会社	
8523	

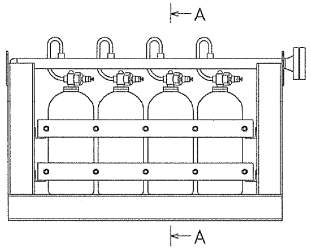

4本ユニット設置

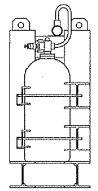

A～A矢視図

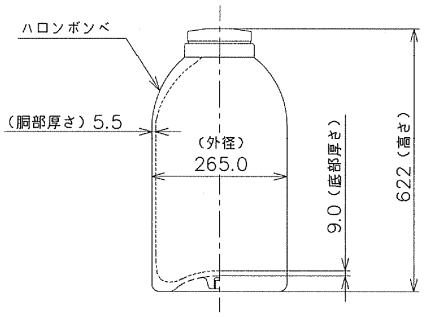

ハロンボンベ 24L／個

注1：寸法はmmを示す。
注2：特記なき寸法は公称値を示す。

工事計画認可申請	第 9-3-3-3-22 図
東海第二発電所	
名称	その他発電用原子炉の附属施設 火災防護設備の構造図 （消火設備） ハロンボンベ （緊急用電気室（緊急用蓄電池）用）
日本原子力発電株式会社	
8523	

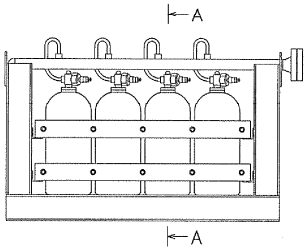

4本ユニット設置

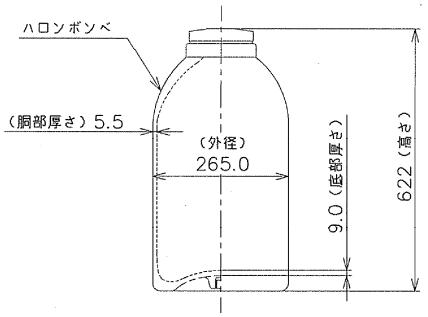

ハロンボンベ 24L/個

注1：寸法はmmを示す。
注2：特記なき寸法は公称値を示す。

工事計画認可申請	第 9-3-3-3-23 図
東海第二発電所	
名称	その他発電用原子炉の附属施設 火災防護設備の構造図 （消火設備） ハロンボンベ （緊急用電気室（緊急用125V MCC）用）
日本原子力発電株式会社	
8523	

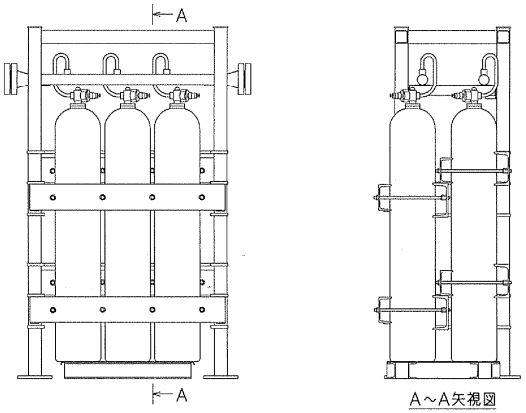

6本ユニット設置×3

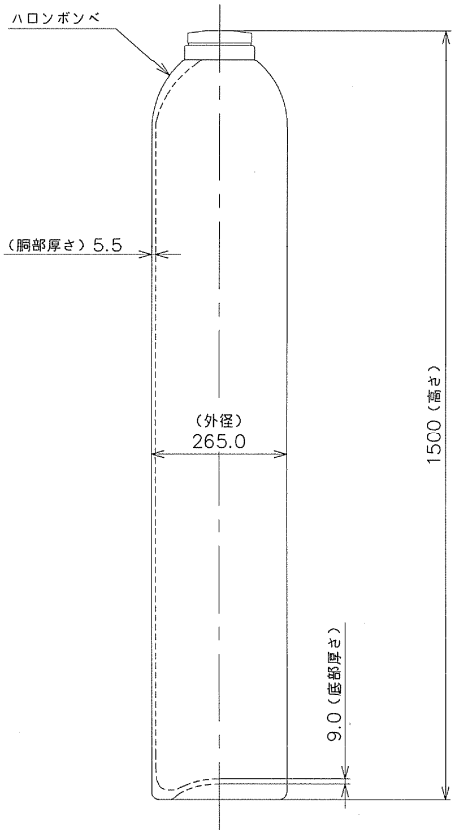

ハロンボンベ 68L/個

注1：寸法はmmを示す。
注2：特記なき寸法は公称値を示す。

工事計画認可申請	第 9-3-3-3-24 図
東海第二発電所	
名称	その他発電用原子炉の附属施設 火災防護設備の構造図 （消火設備） ハロンボンベ （ケーブル処理室用）
日本原子力発電株式会社	
8523	

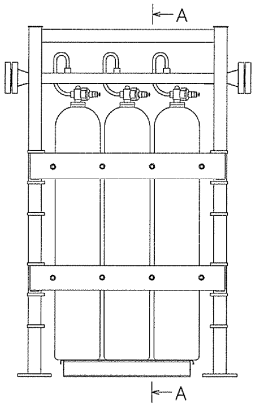

3本ユニット設置

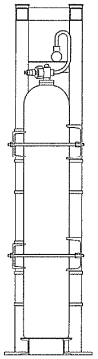

A～A矢視図

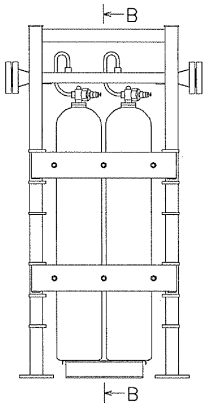

2本ユニット設置

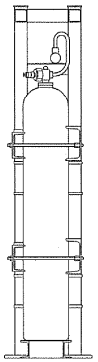

B～B矢視図

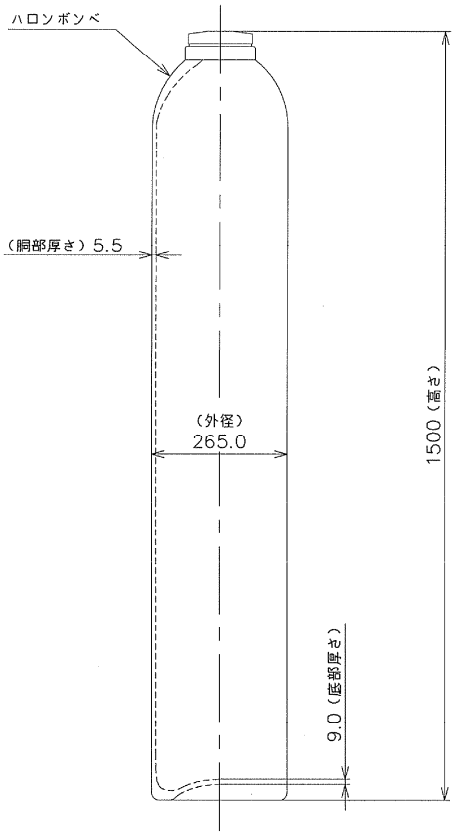

ハロンボンベ 68L/個

注1：寸法はmmを示す。
注2：特記なき寸法は公称値を示す。

工事計画認可申請	第 9-3-3-3-25 図
東海第二発電所	
名称	その他発電用原子炉の附属施設 火災防護設備の構造図 （消火設備） ハロンボンベ （125V DC MCC 2A-1用）
日本原子力発電株式会社	

8523

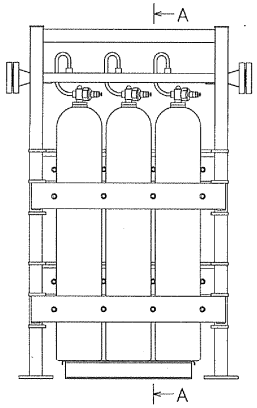

6本ユニット設置

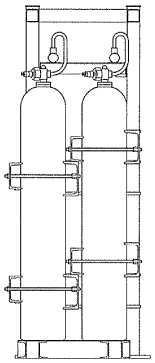

A～A矢視図

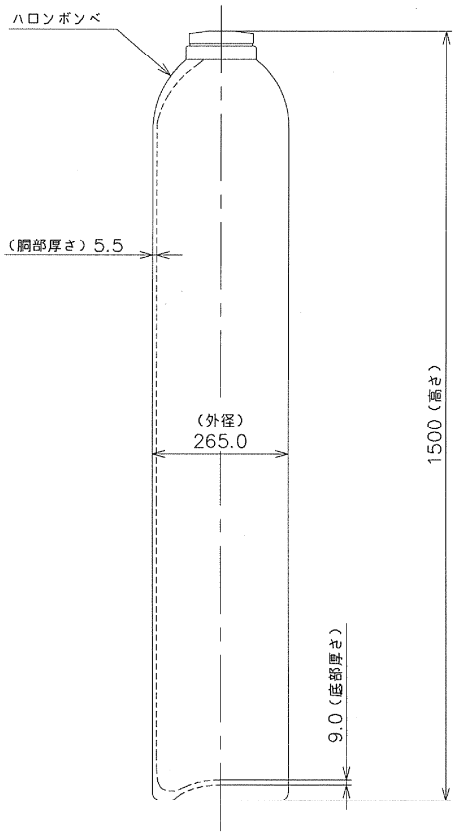

ハロンボンベ 68L/個

注1：寸法はmmを示す。
注2：特記なき寸法は公称値を示す。

工事計画認可申請	第 9-3-3-3-26 図
東海第二発電所	
名称	その他発電用原子炉の附属施設 火災防護設備の構造図 （消火設備） ハロンボンベ （制御棒駆動水ポンプA用）
日本原子力発電株式会社	

8523

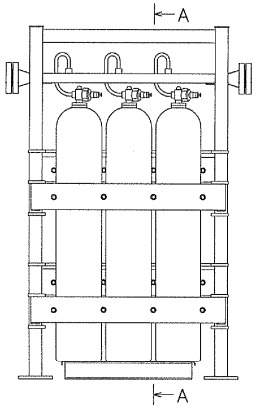

6本ユニット設置

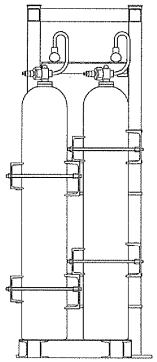

A～A矢視図

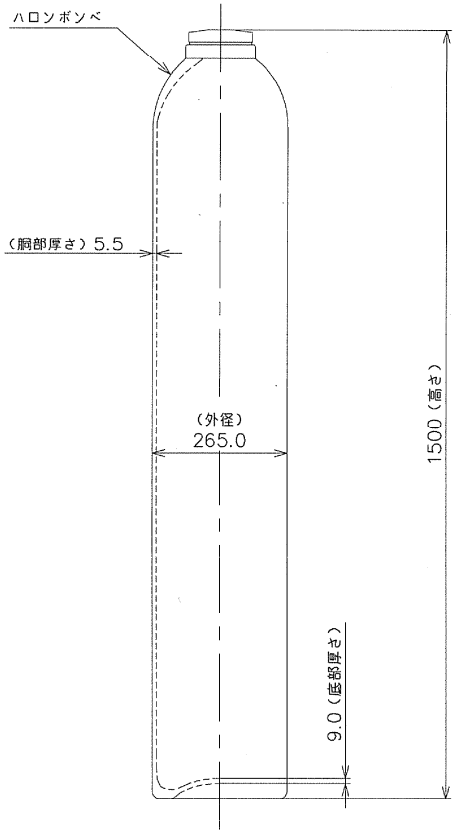

ハロンボンベ 68L/個

注1：寸法は㎜を示す。
注2：特記なき寸法は公称値を示す。

工事計画認可申請	第 9-3-3-3-27 図
東海第二発電所	
名称	その他発電用原子炉の附属施設 火災防護設備の構造図 （消火設備） ハロンボンベ （制御棒駆動水ポンプB用）
日本原子力発電株式会社	

8523

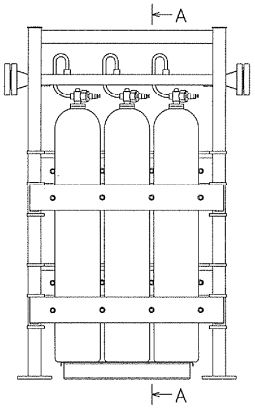

6本ユニット設置

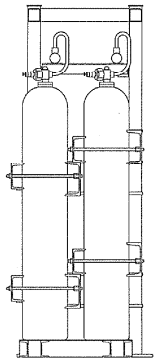

A～A矢視図

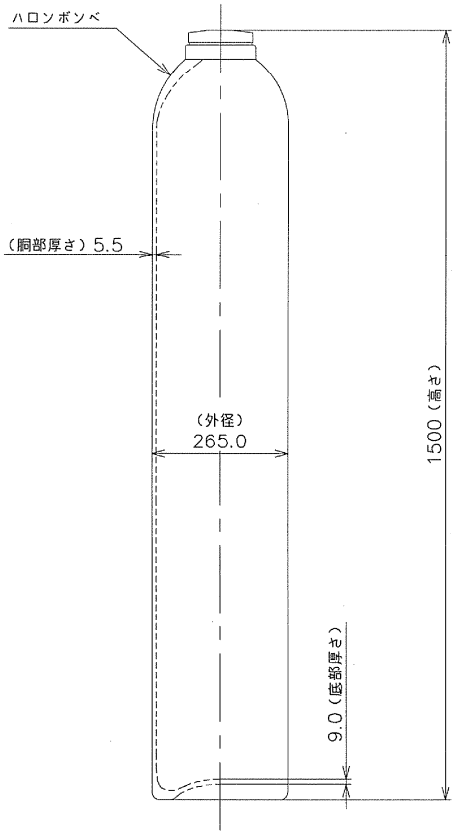

ハロンボンベ 68L/個

注1：寸法はmmを示す。
注2：特記なき寸法は公称値を示す。

工事計画認可申請	第 9-3-3-3-28 図
東海第二発電所	
名称	その他発電用原子炉の附属施設 火災防護設備の構造図 （消火設備） ハロンボンベ （MCC 2A1-2用）
日本原子力発電株式会社	

8523

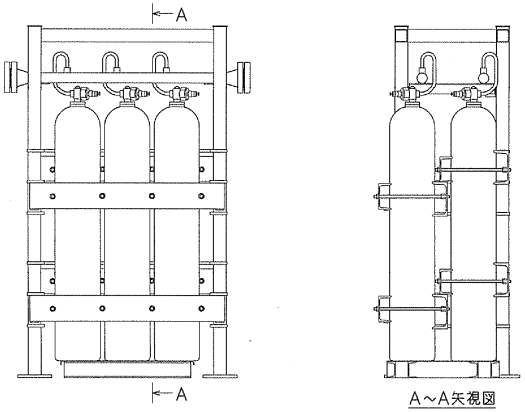

6本ユニット設置

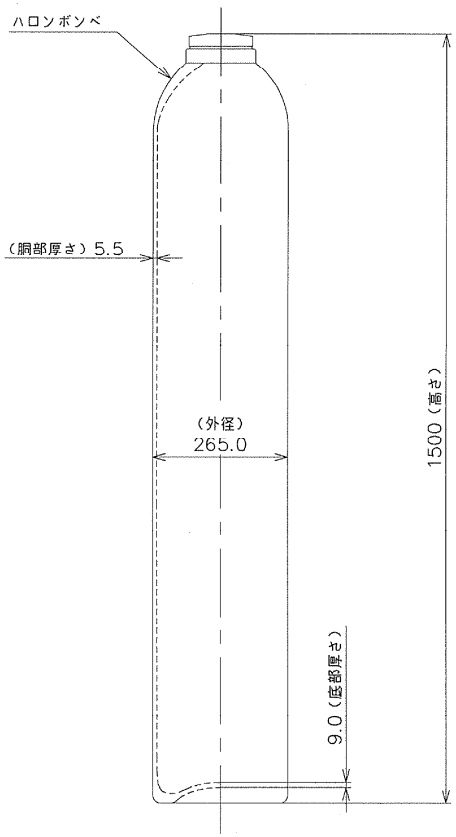

ハロンボンベ 68L/個

注1：寸法はmmを示す。
注2：特記なき寸法は公称値を示す。

工事計画認可申請	第 9-3-3-3-29 図
東海第二発電所	
名称	その他発電用原子炉の附属施設 火災防護設備の構造図 （消火設備） ハロンボンベ （MCC 2B1-2用）
日本原子力発電株式会社	

8523

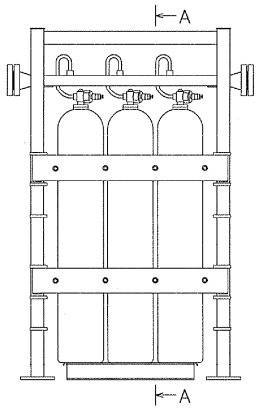

3本ユニット設置

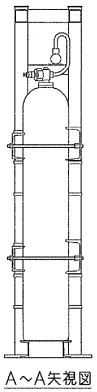

A～A矢視図

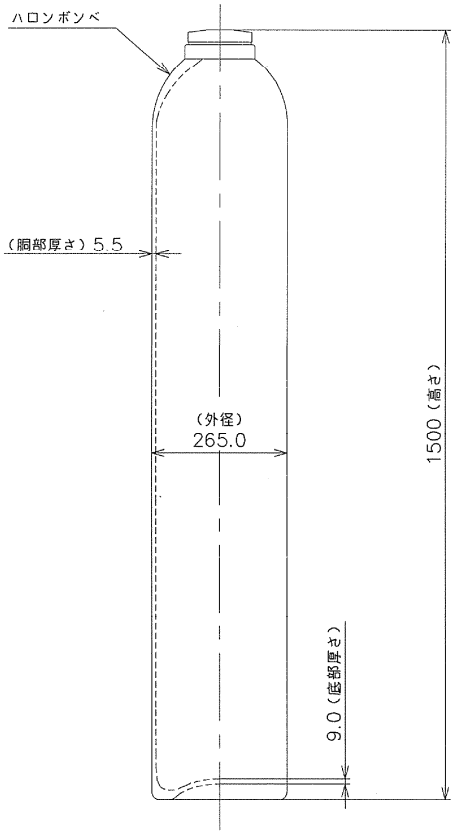

ハロンボンベ 68L/個

注1：寸法はmmを示す。
注2：特記なき寸法は公称値を示す。

工事計画認可申請	第 9-3-3-3-30 図
東海第二発電所	
名称	その他発電用原子炉の附属施設 火災防護設備の構造図 （消火設備） ハロンボンベ （残留熱除去系ポンプA室用）
日本原子力発電株式会社	

8523

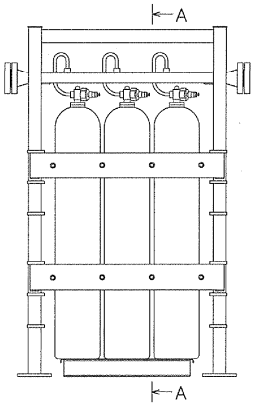

3本ユニット設置

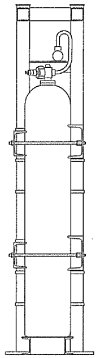

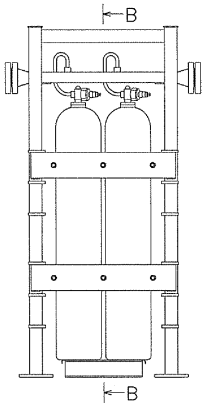

2本ユニット設置×2

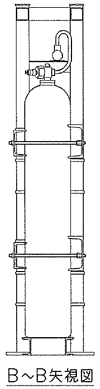

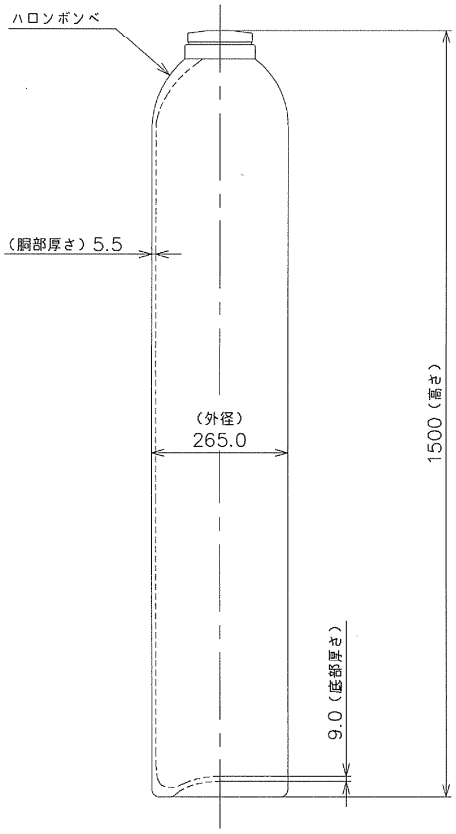

ハロンボンベ 68L/個

注1：寸法はmmを示す。
注2：特記なき寸法は公称値を示す。

工事計画認可申請	第 9-3-3-3-31 図
東海第二発電所	
名称	その他発電用原子炉の附属施設 火災防護設備の構造図 （消火設備） ハロンボンベ （低圧炉心スプレイポンプ用）
日本原子力発電株式会社	
8523	

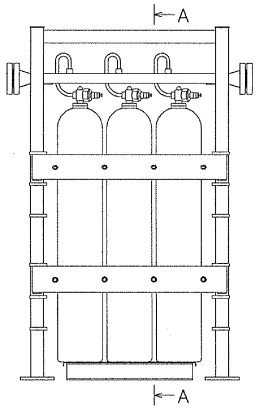

3本ユニット設置×2

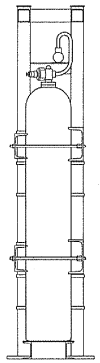

A～A矢視図

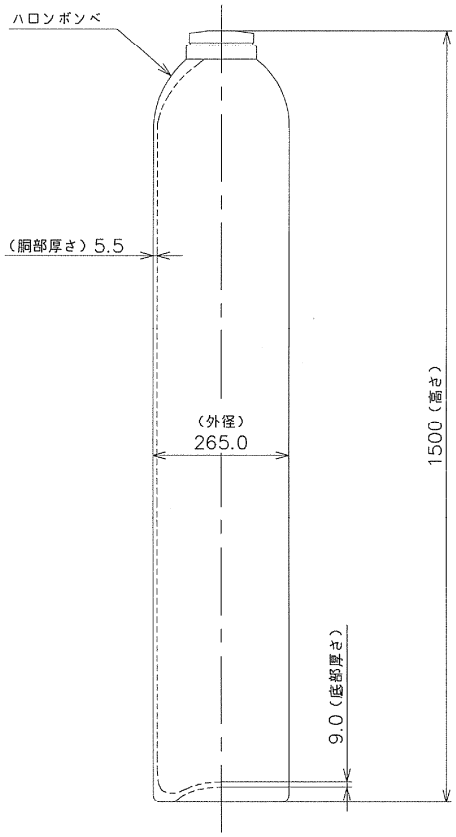

ハロンボンベ 68L/個

注1：寸法はmmを示す。
注2：特記なき寸法は公称値を示す。

工事計画認可申請	第 9-3-3-3-32 図
東海第二発電所	
名称	その他発電用原子炉の附属施設 火災防護設備の構造図 （消火設備） ハロンボンベ （残留熱除去系ポンプB用）
日本原子力発電株式会社	

8523

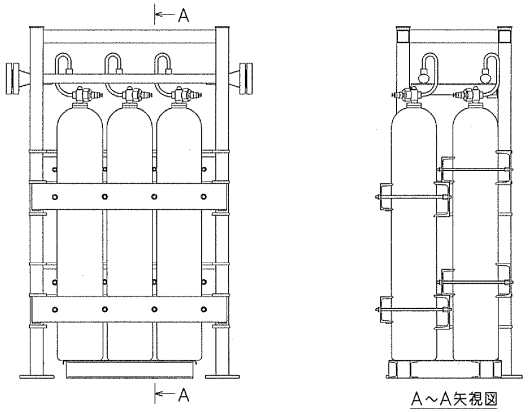

6本ユニット設置

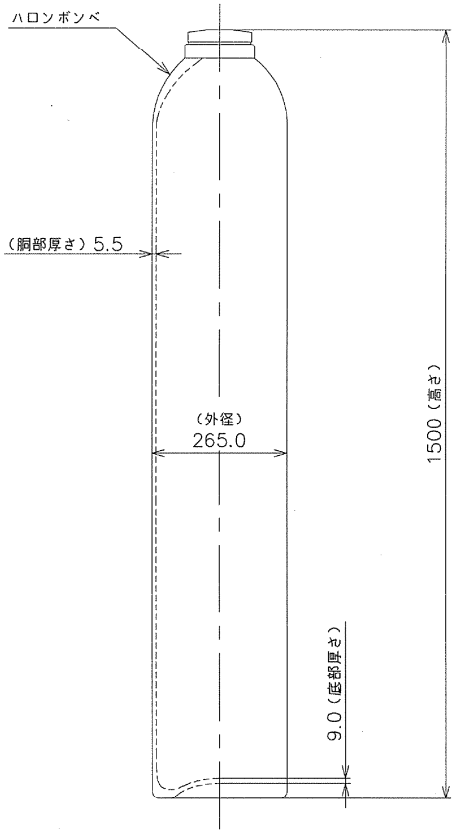

ハロンボンベ 68L/個

注1：寸法はmmを示す。
注2：特記なき寸法は公称値を示す。

工事計画認可申請	第 9-3-3-3-33 図
東海第二発電所	
名称	その他発電用原子炉の附属施設 火災防護設備の構造図 （消火設備） ハロンボンベ （残留熱除去系ポンプC用）
日本原子力発電株式会社	

8523

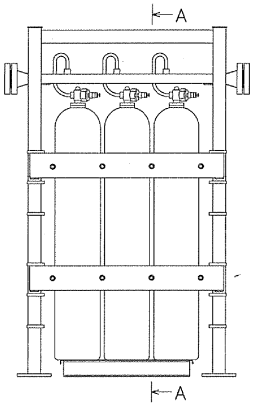

3本ユニット設置

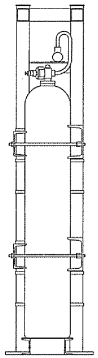

A～A矢視図

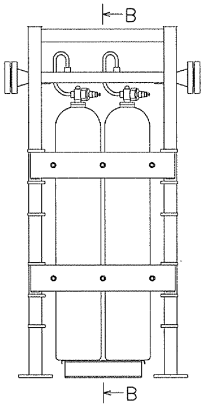

2本ユニット設置

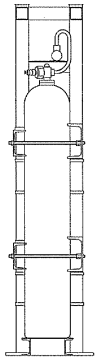

B～B矢視図

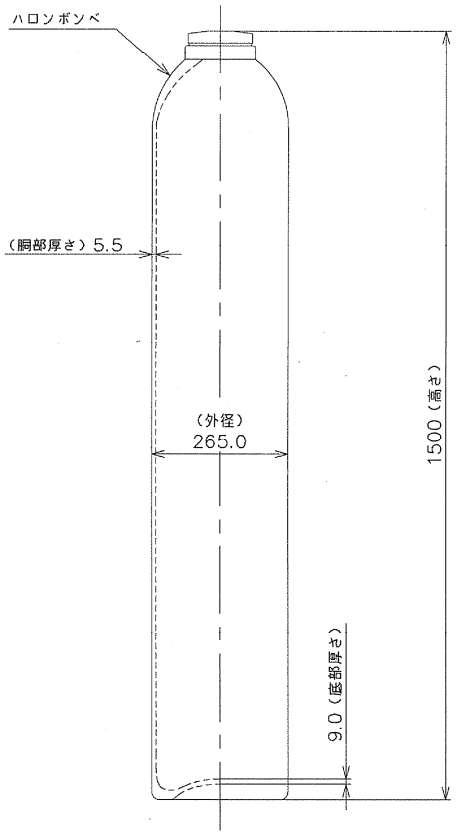

ハロンボンベ 68L／個

注1：寸法は㎜を示す。
注2：特記なき寸法は公称値を示す。

工事計画認可申請	第 9-3-3-3-34 図
東海第二発電所	
名称	その他発電用原子炉の附属施設 火災防護設備の構造図 （消火設備） ハロンボンベ （高圧炉心スプレイポンプ室用）
日本原子力発電株式会社	

8523

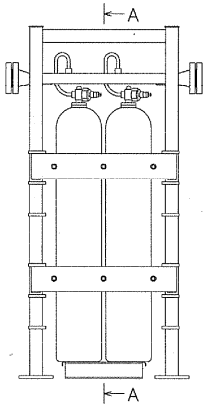

2本ユニット設置×2

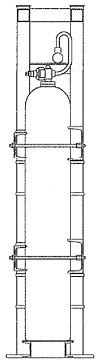

A～A矢視図

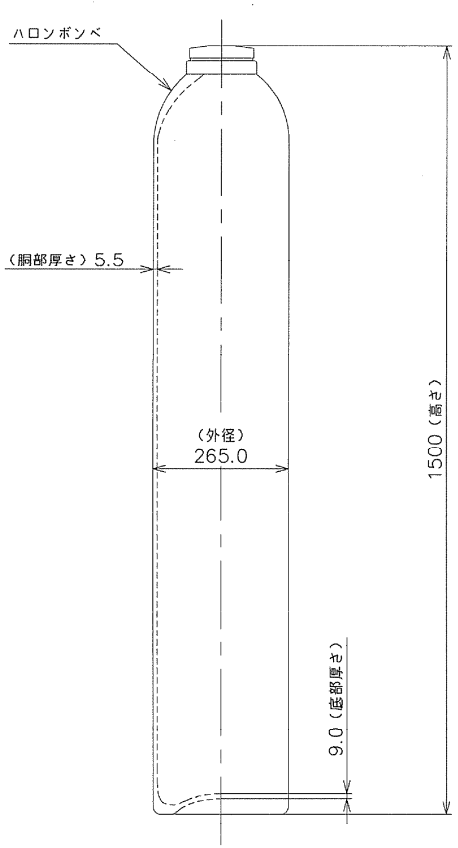

ハロンボンベ 68L/個

注1：寸法は㎜を示す。
注2：特記なき寸法は公称値を示す。

工事計画認可申請	第 9-3-3-3-35 図
東海第二発電所	
名称	その他発電用原子炉の附属施設 火災防護設備の構造図 （消火設備） ハロンボンベ （原子炉隔離時冷却系ポンプ室用）
日本原子力発電株式会社	

8523

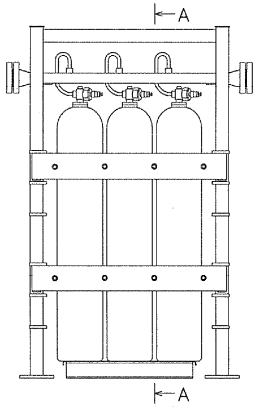

3本ユニット設置×2

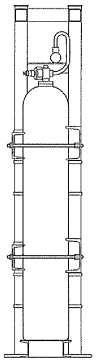

A～A矢視図

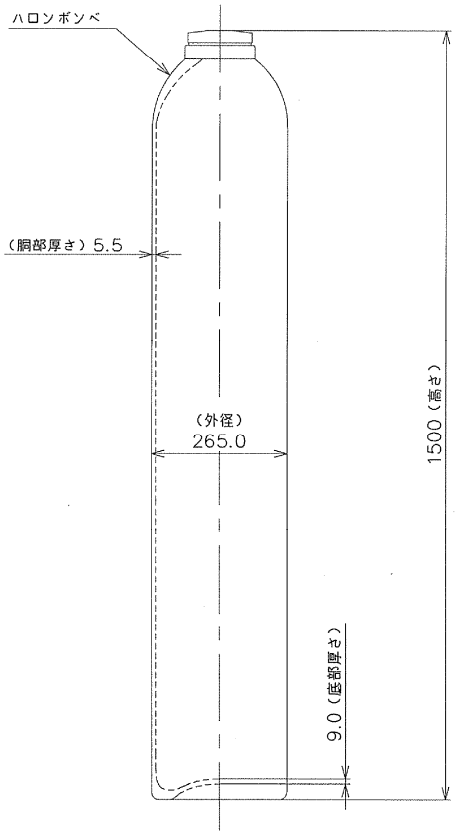

ハロンボンベ 68L/個

注1：寸法はmmを示す。
注2：特記なき寸法は公称値を示す。

工事計画認可申請	第 9-3-3-3-36 図
東海第二発電所	
名称	その他発電用原子炉の附属施設 火災防護設備の構造図 （消火設備） ハロンボンベ （MCC 2C-3用）
日本原子力発電株式会社	

8523

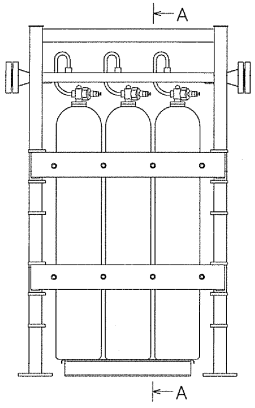

3本ユニット設置

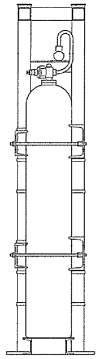

A～A矢視図

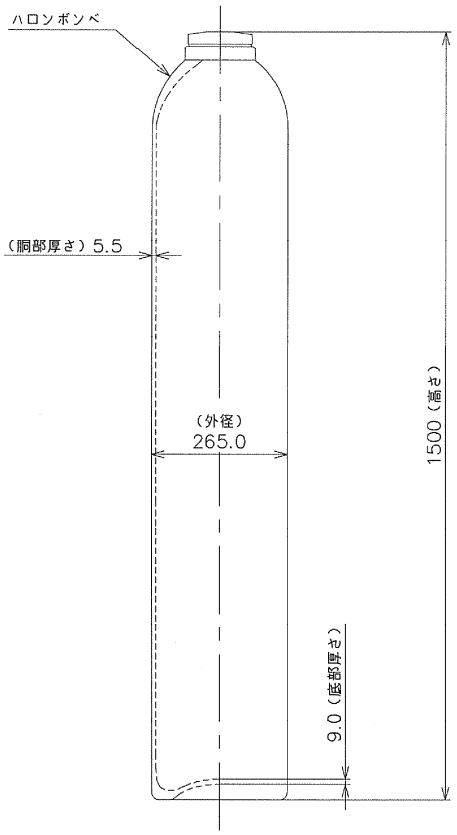

ハロンボンベ 68L/個

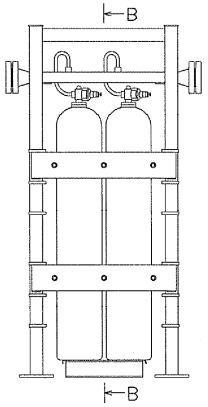

2本ユニット設置

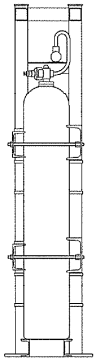

B～B矢視図

注1：寸法はmmを示す。
注2：特記なき寸法は公称値を示す。

工事計画認可申請	第 9-3-3-3-37 図
東海第二発電所	
名称	その他発電用原子炉の附属施設 火災防護設備の構造図 （消火設備） ハロンボンベ （MCC 2C-5用）
日本原子力発電株式会社	

8523

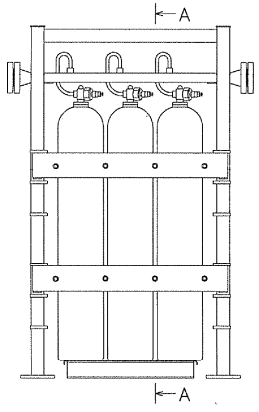

3本ユニット設置×2

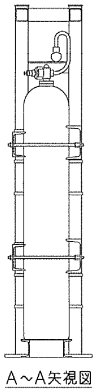

A～A矢視図

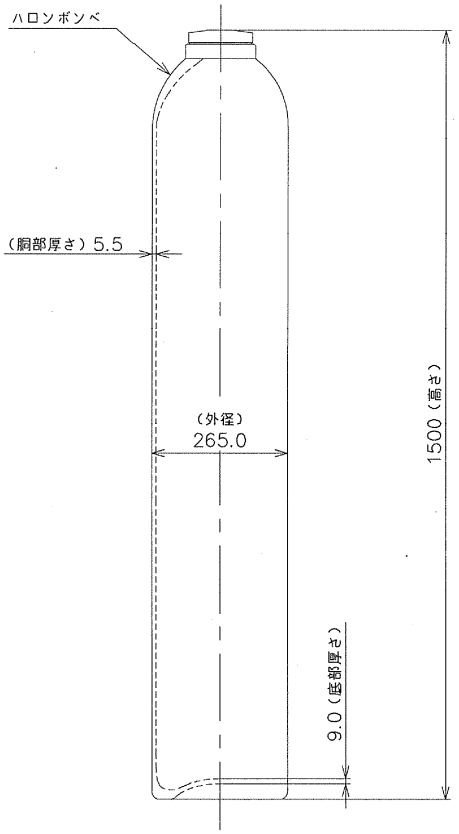

ハロンボンベ 68L／個

注1：寸法はmmを示す。
注2：特記なき寸法は公称値を示す。

工事計画認可申請	第 9-3-3-3-38 図
東海第二発電所	
名称	その他発電用原子炉の附属施設 火災防護設備の構造図 （消火設備） ハロンボンベ （MCC 2D-3用）
日本原子力発電株式会社	

8523

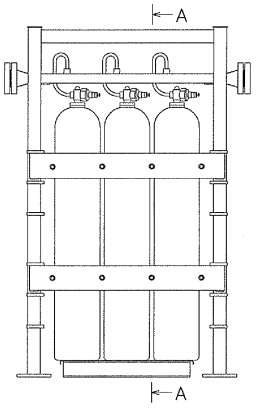

3本ユニット設置

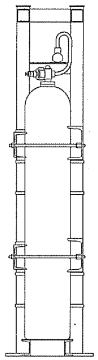

A～A矢視図

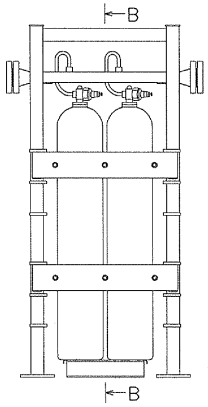

2本ユニット設置

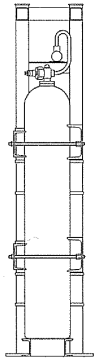

B～B矢視図

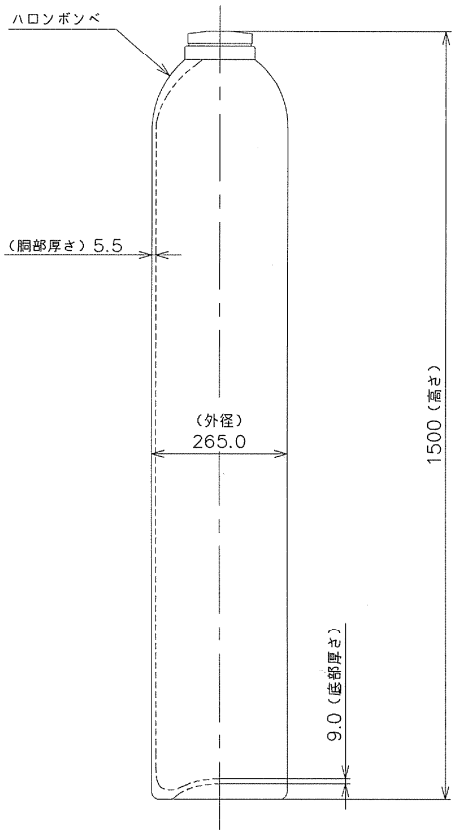

ハロンボンベ 68L/個

注1：寸法はmmを示す。
注2：特記なき寸法は公称値を示す。

工事計画認可申請	第 9-3-3-3-39 図
東海第二発電所	
名称	その他発電用原子炉の附属施設 火災防護設備の構造図 （消火設備） ハロンボンベ （MCC 2D-5用）
日本原子力発電株式会社	

8523

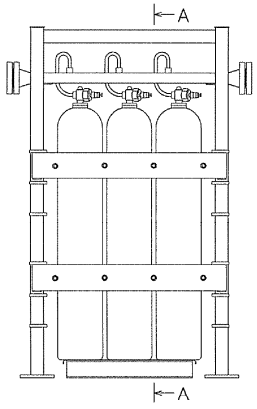

3本ユニット設置×4

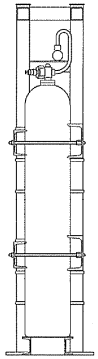

A～A矢視図

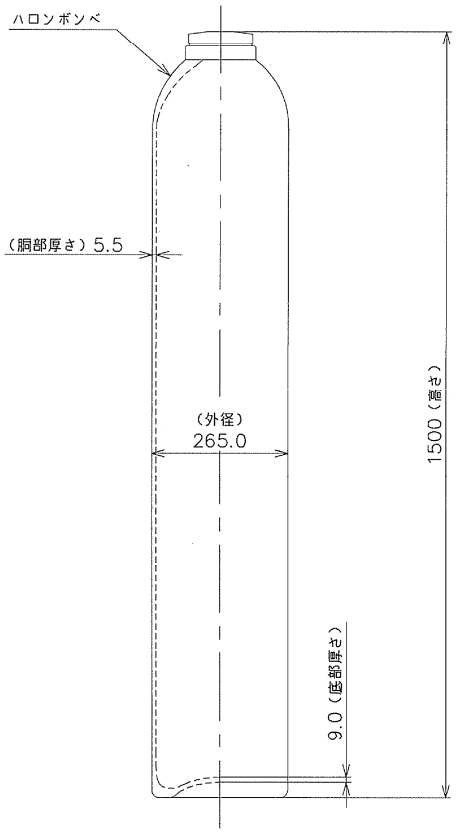

ハロンボンベ 68L/個

注1：寸法はmmを示す。
注2：特記なき寸法は公称値を示す。

工事計画認可申請	第 9-3-3-3-40 図
東海第二発電所	
名称	その他発電用原子炉の附属施設 火災防護設備の構造図 （消火設備） ハロンボンベ （A系スイッチギア室用）
日本原子力発電株式会社	

8523

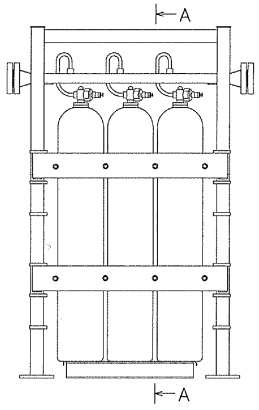

3本ユニット設置×3

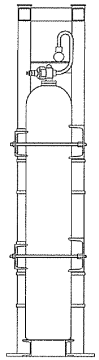

A～A矢視図

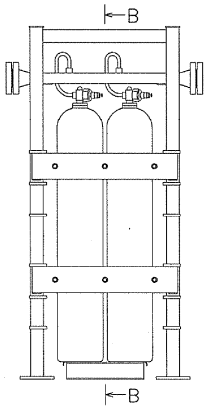

2本ユニット設置×2

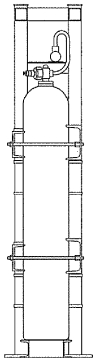

B～B矢視図

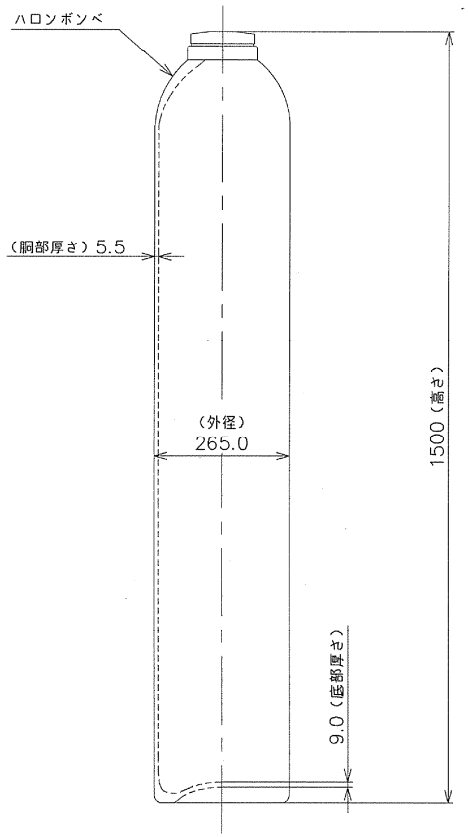

ハロンボンベ 68L/個

注1：寸法はmmを示す。
注2：特記なき寸法は公称値を示す。

工事計画認可申請	第 9-3-3-3-41 図
東海第二発電所	
名称	その他発電用原子炉の附属施設 火災防護設備の構造図 （消火設備） ハロンボンベ （B系スイッチギア室，中央制御室外操作盤用）
日本原子力発電株式会社	
8523	

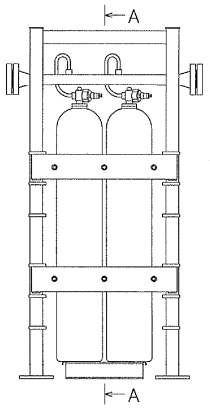

2本ユニット設置×2

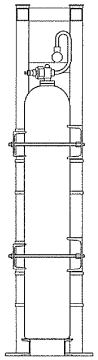

A～A矢視図

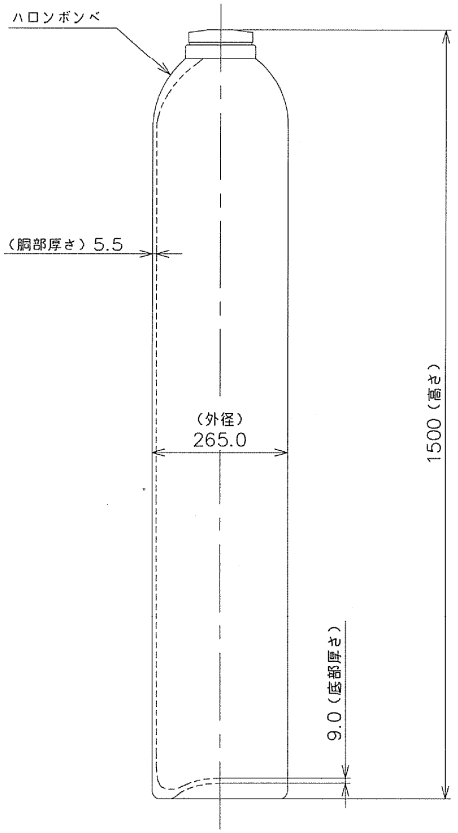

ハロンボンベ 68L/個

注1：寸法はmmを示す。
注2：特記なき寸法は公称値を示す。

工事計画認可申請	第 9-3-3-3-42 図
東海第二発電所	
名称	その他発電用原子炉の附属施設 火災防護設備の構造図 （消火設備） ハロンボンベ （緊急用海水ポンプ用）
日本原子力発電株式会社	
8523	

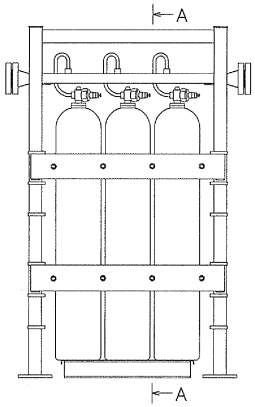

3本ユニット設置

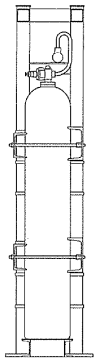

A～A矢視図

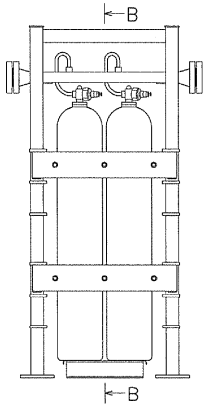

2本ユニット設置

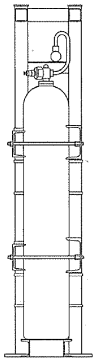

B～B矢視図

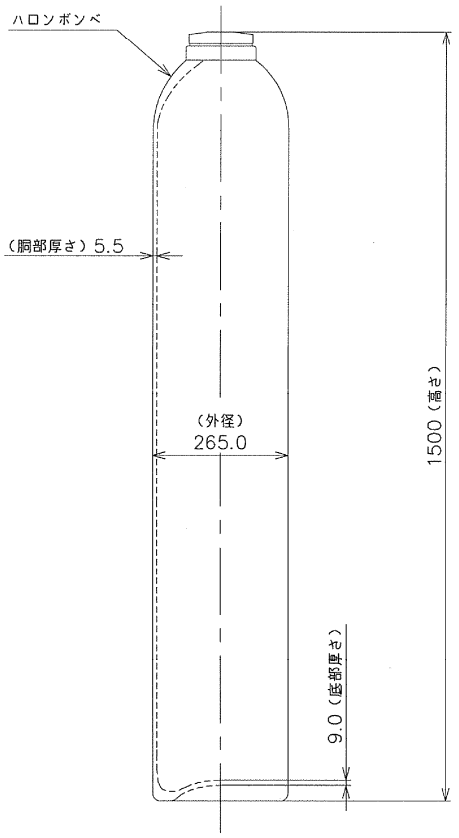

ハロンボンベ 68L／個

注1：寸法はmmを示す。
注2：特記なき寸法は公称値を示す。

工事計画認可申請	第 9-3-3-3-43 図
東海第二発電所	
名称	その他発電用原子炉の附属施設 火災防護設備の構造図 （消火設備） ハロンボンベ （HPCS系スイッチギア室用）
日本原子力発電株式会社	
8523	

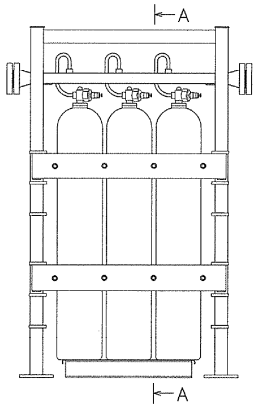

3本ユニット設置×2

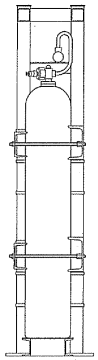

A～A矢視図

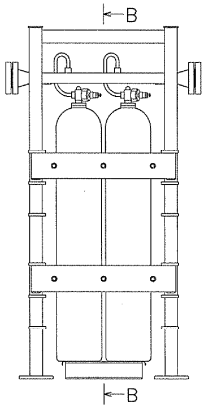

2本ユニット設置×2

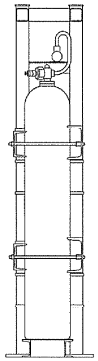

B～B矢視図

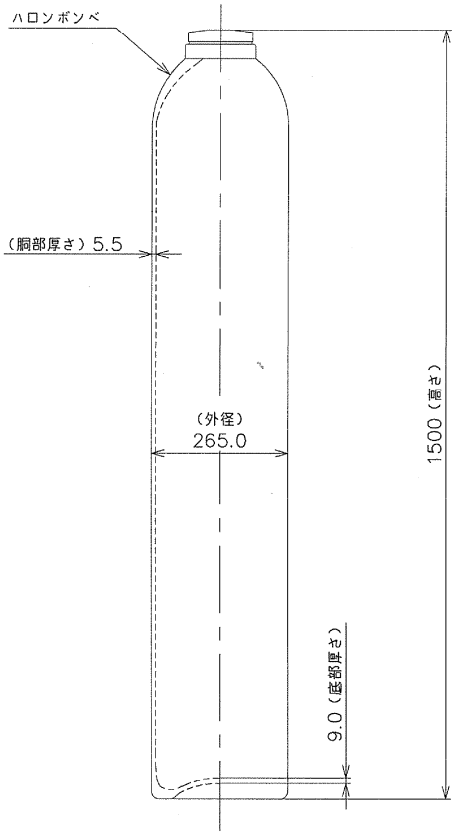

ハロンボンベ 68L/個

注1：寸法は㎜を示す。
注2：特記なき寸法は公称値を示す。

工事計画認可申請	第 9-3-3-3-44 図
東海第二発電所	
名称	その他発電用原子炉の附属施設 火災防護設備の構造図 （消火設備） ハロンボンベ （電気室用）
日本原子力発電株式会社	
8523	

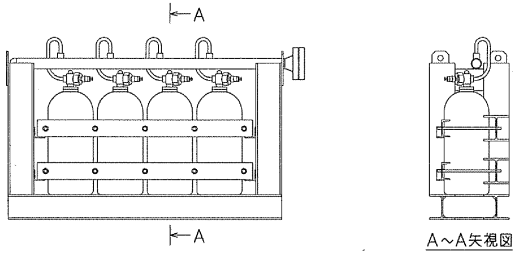

4本ユニット設置

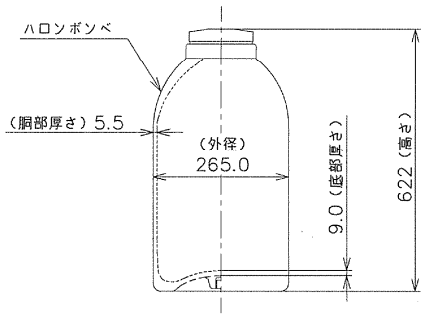

ハロンボンベ 24L／個

注1：寸法はmmを示す。
注2：特記なき寸法は公称値を示す。

工事計画認可申請	第 9-3-3-3-45 図
東海第二発電所	
名称	その他発電用原子炉の附属施設 火災防護設備の構造図 （消火設備） ハロンボンベ （A系蓄電池室用）
日本原子力発電株式会社	

8523

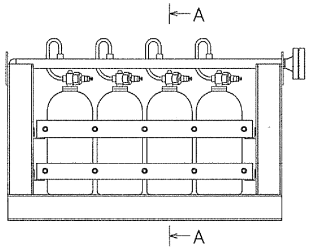

4本ユニット設置

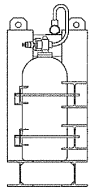

A～A矢視図

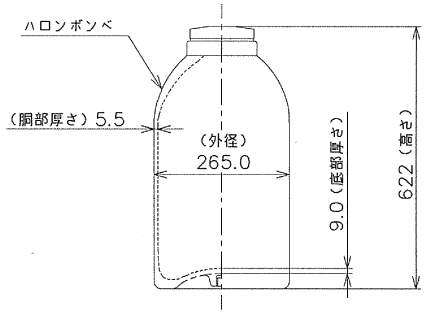

ハロンボンベ 24L／個

注1：寸法はmmを示す。
注2：特記なき寸法は公称値を示す。

工事計画認可申請	第 9-3-3-3-46 図
東海第二発電所	
名称	その他発電用原子炉の附属施設 火災防護設備の構造図 （消火設備） ハロンボンベ （B系蓄電池室（北側）用）
日本原子力発電株式会社	

8523

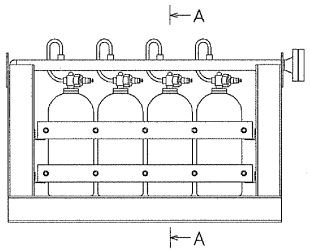

4本ユニット設置

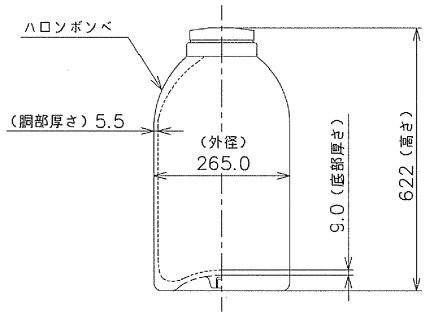

ハロンボンベ 24L/個

注1：寸法はmmを示す。
注2：特記なき寸法は公称値を示す。

工事計画認可申請	第 9-3-3-3-47 図
東海第二発電所	
名称	その他発電用原子炉の附属施設 火災防護設備の構造図 （消火設備） ハロンボンベ （B系蓄電池室（南側）用）
日本原子力発電株式会社	

8523

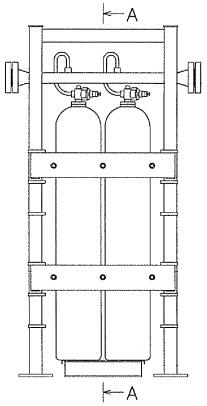

2本ユニット設置×2

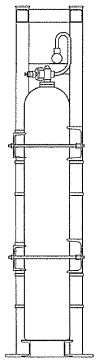

A～A矢視図

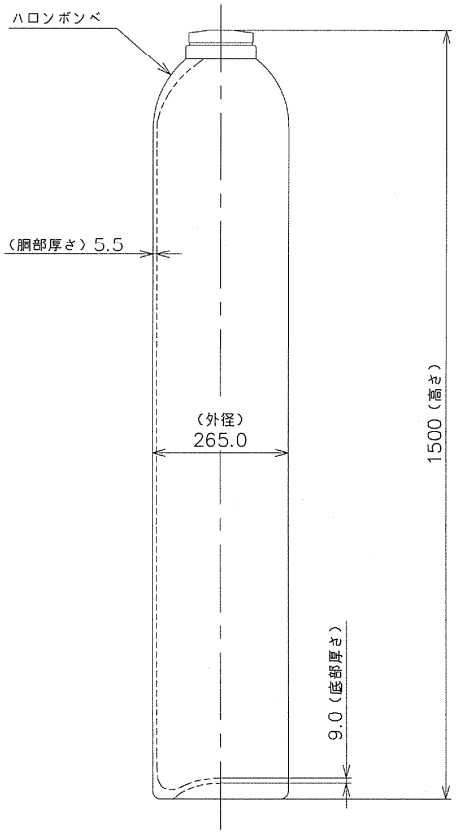

ハロンボンベ 68L/個

注1：寸法は㎜を示す。
注2：特記なき寸法は公称値を示す。

工事計画認可申請	第 9-3-3-3-48 図
東海第二発電所	
名称	その他発電用原子炉の附属施設 火災防護設備の構造図 （消火設備） ハロンボンベ （非常用ガス再循環系排風機A用）
日本原子力発電株式会社	

8523

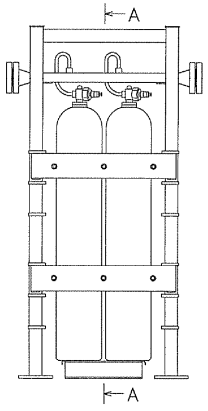

2本ユニット設置×2

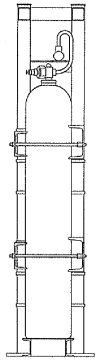

A～A矢視図

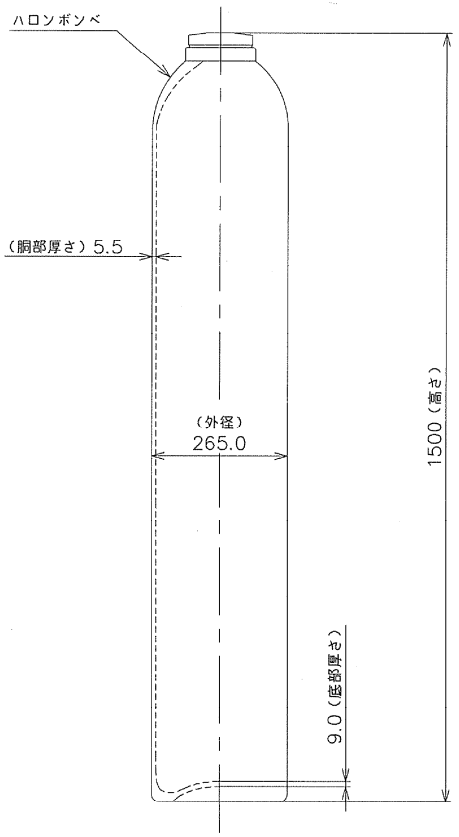

ハロンボンベ 68L/個

注1：寸法はmmを示す。
注2：特記なき寸法は公称値を示す。

工事計画認可申請	第 9-3-3-3-49 図
東海第二発電所	
名称	その他発電用原子炉の附属施設 火災防護設備の構造図 （消火設備） ハロンボンベ （非常用ガス再循環系排風機B用）
日本原子力発電株式会社	
8523	

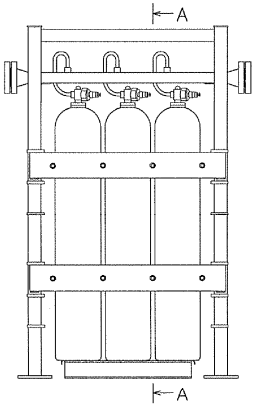

3本ユニット設置

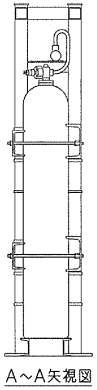

A～A矢視図

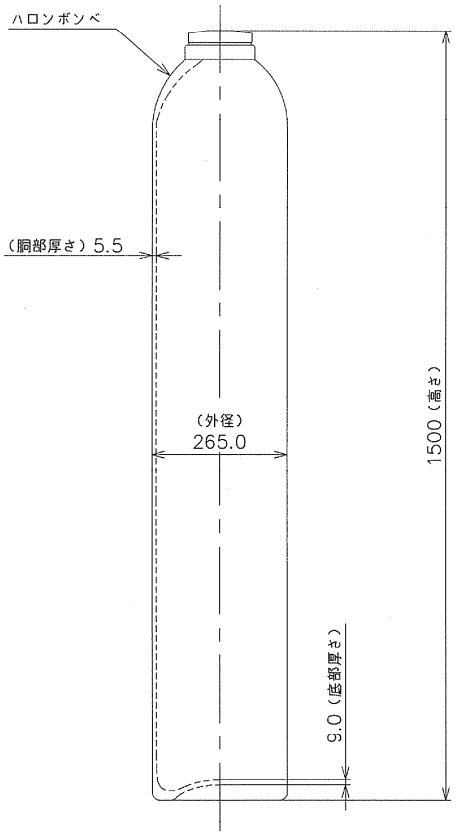

ハロンボンベ 68L／個

注1：寸法は㎜を示す。
注2：特記なき寸法は公称値を示す。

工事計画認可申請	第 9-3-3-3-50 図
東海第二発電所	
名称	その他発電用原子炉の附属施設 火災防護設備の構造図 （消火設備） ハロンボンベ （非常用ガス処理系排風機A用）
日本原子力発電株式会社	

8523

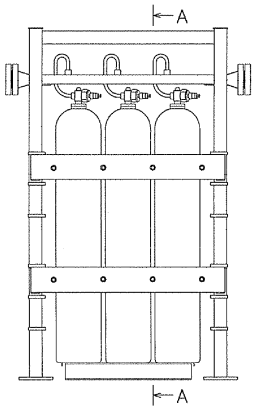

3本ユニット設置

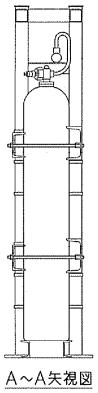

A～A矢視図

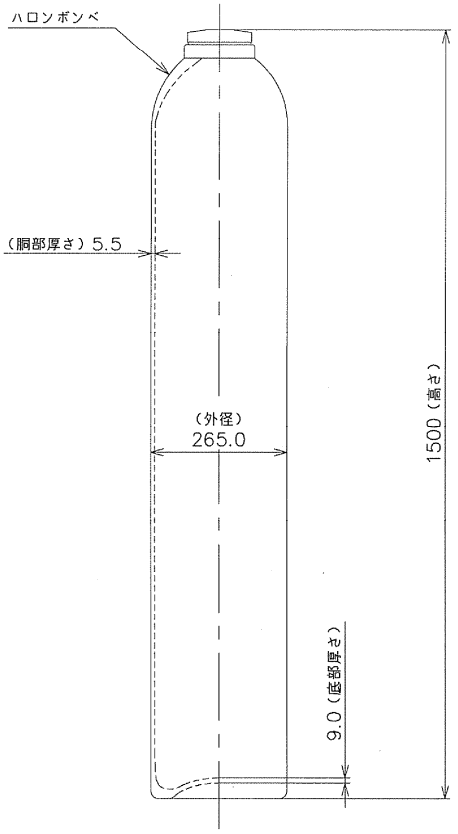

ハロンボンベ 68L/個

注1：寸法はmmを示す。
注2：特記なき寸法は公称値を示す。

工事計画認可申請	第 9-3-3-3-51 図
東海第二発電所	
名称	その他発電用原子炉の附属施設 火災防護設備の構造図 （消火設備） ハロンボンベ （非常用ガス処理系排風機B用）
日本原子力発電株式会社	

8523

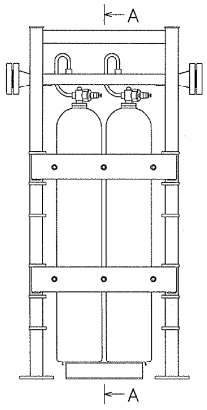

2本ユニット設置×2

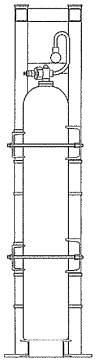

A～A矢視図

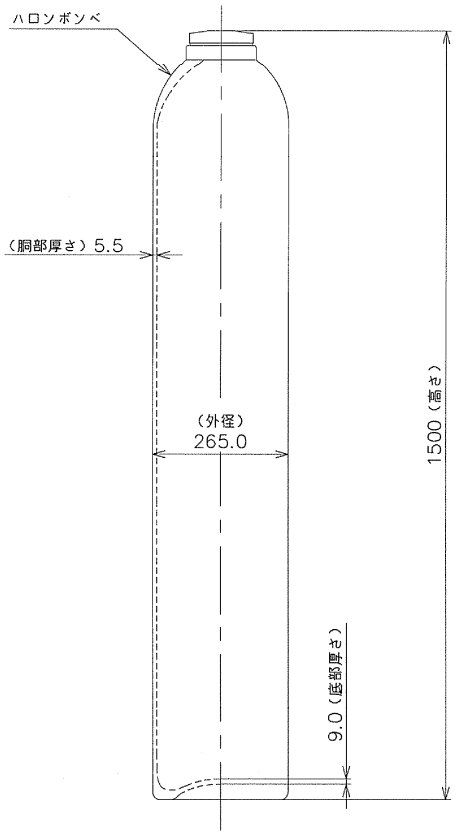

ハロンボンベ 68L／個

注1：寸法は㎜を示す。
注2：特記なき寸法は公称値を示す。

工事計画認可申請	第 9-3-3-3-52 図
東海第二発電所	
名称	その他発電用原子炉の附属施設 火災防護設備の構造図 （消火設備） ハロンボンベ（原子炉再循環系流量 制御弁用制御油圧発生装置B用）
日本原子力発電株式会社	
8523	

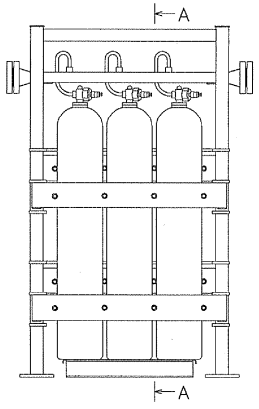

6本ユニット設置×5

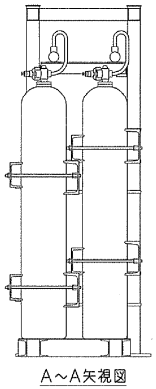

A～A矢視図

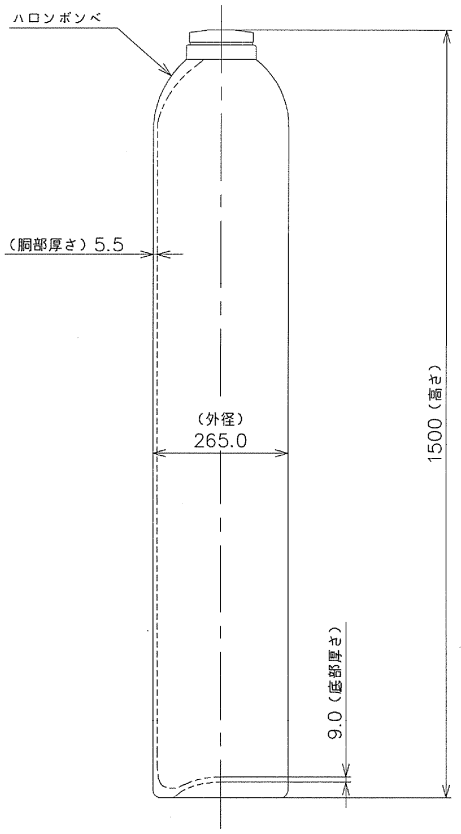

ハロンボンベ 68L/個

注1：寸法は㎜を示す。
注2：特記なき寸法は公称値を示す。

工事計画認可申請	第 9-3-3-3-53 図
東海第二発電所	
名称	その他発電用原子炉の附属施設 火災防護設備の構造図 （消火設備） ハロンボンベ （空調機械室用）
日本原子力発電株式会社	

8523

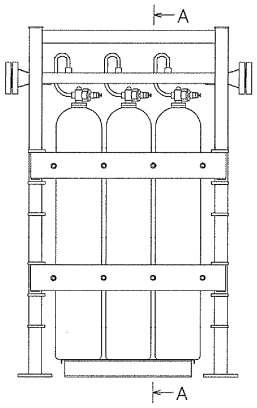

3本ユニット設置

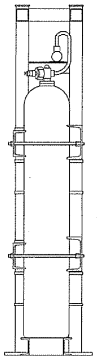

A～A矢視図

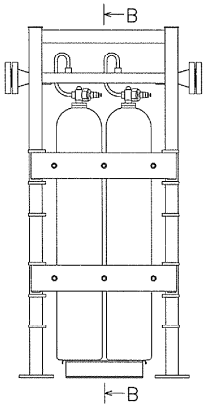

2本ユニット設置

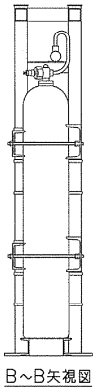

B～B矢視図

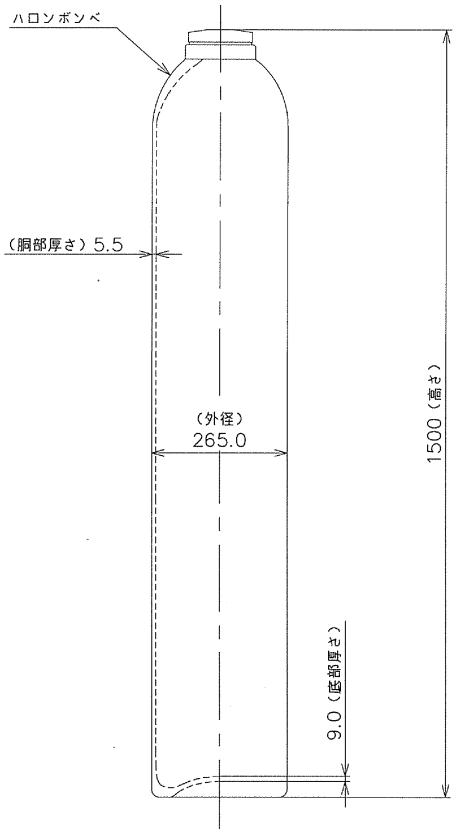

ハロンボンベ 68L／個

注1：寸法は㎜を示す。
注2：特記なき寸法は公称値を示す。

工事計画認可申請	第 9-3-3-3-54 図
東海第二発電所	
名称	その他発電用原子炉の附属施設 火災防護設備の構造図 （消火設備） ハロンボンベ （代替循環冷却系ポンプB用）
日本原子力発電株式会社	

8523

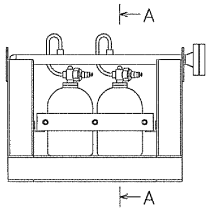

2本ユニット設置

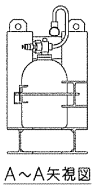

A～A矢視図

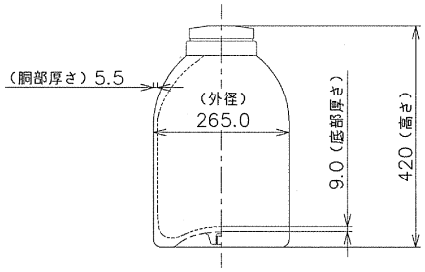

ハロンボンベ 14L／個

注1：寸法はmmを示す。
注2：特記なき寸法は公称値を示す。

工事計画認可申請	第 9-3-3-3-55 図
東海第二発電所	
名称	その他発電用原子炉の附属施設 火災防護設備の構造図 （消火設備） ハロンボンベ （24Vバッテリー室2A用）
日本原子力発電株式会社	

8523

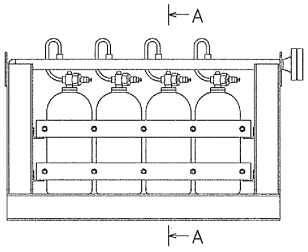

4本ユニット設置

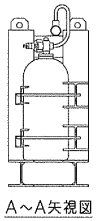

A～A矢視図

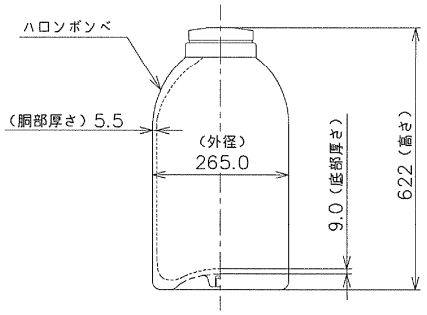

ハロンボンベ 24L/個

注1：寸法はmmを示す。
注2：特記なき寸法は公称値を示す。

工事計画認可申請	第 9-3-3-3-56 図
東海第二発電所	
名称	その他発電用原子炉の附属施設 火災防護設備の構造図 （消火設備） ハロンボンベ （直流125V蓄電池HPCS室用）
日本原子力発電株式会社	
8523	

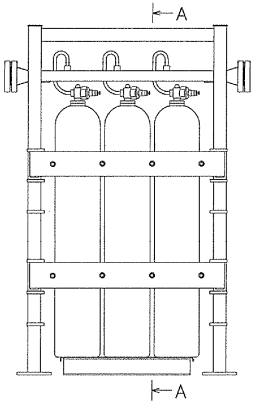

3本ユニット設置×2

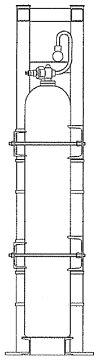

A～A矢視図

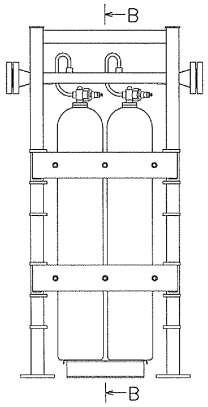

2本ユニット設置

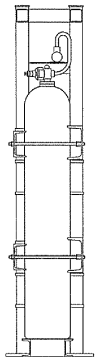

B～B矢視図

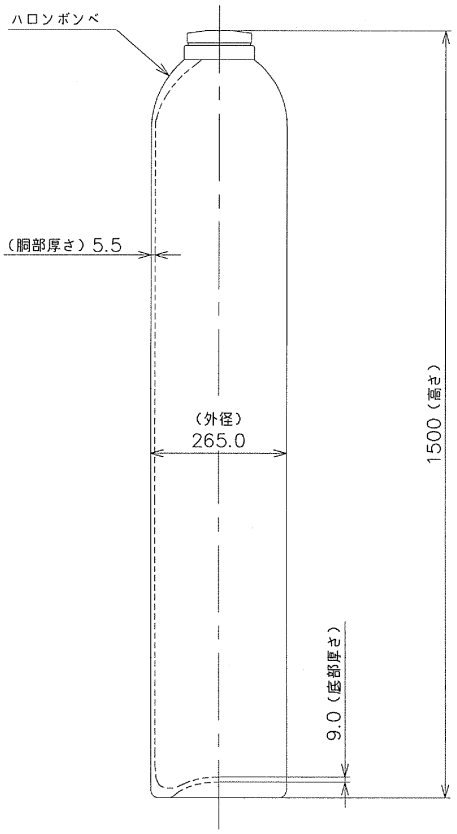

ハロンボンベ 68L/個

注1：寸法はmmを示す。
注2：特記なき寸法は公称値を示す。

工事計画認可申請	第 9-3-3-3-57 図
東海第二発電所	
名称	その他発電用原子炉の附属施設 火災防護設備の構造図 （消火設備） ハロンボンベ （常設低圧代替注水系ポンプ用）
日本原子力発電株式会社	
8523	

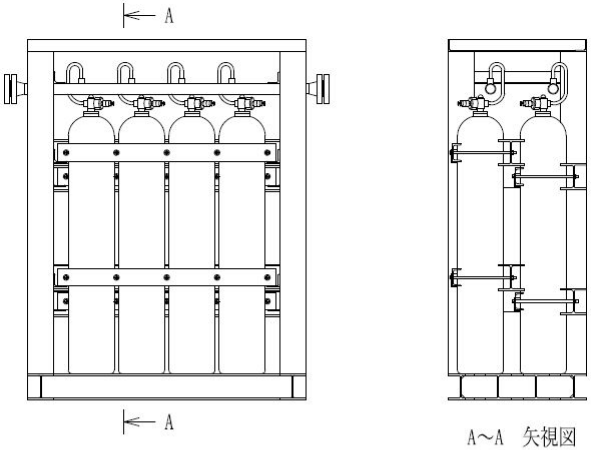

8本ユニット設置

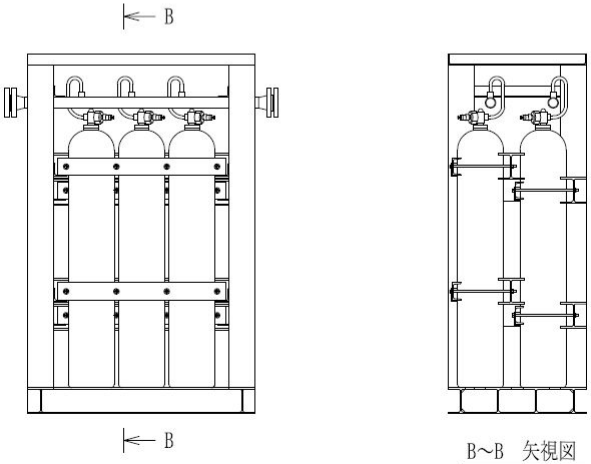

6本ユニット設置

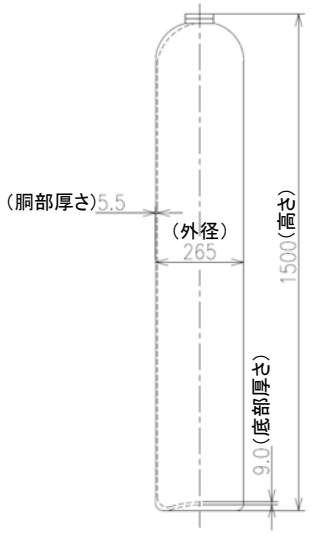

ハロンボンベ 68L／個

注1：寸法は㎜を示す。
注2：特記なき寸法は公称値を示す。

工事計画認可申請	第 9-3-3-3-58 図
東海第二発電所	
名称	その他発電用原子炉の附属施設 火災防護設備の構造図 （消火設備） ハロンボンベ（緊急時対策所建屋1用） （東海，東海第二発電所共用）
日本原子力発電株式会社	

8523

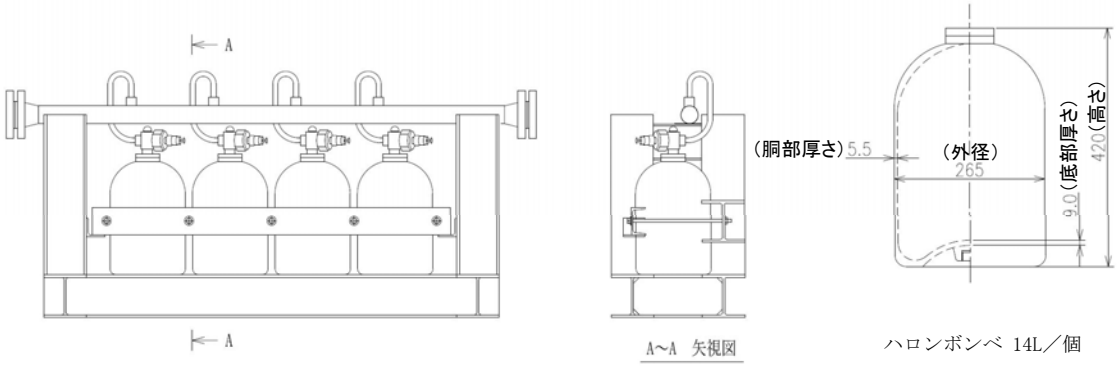

4本ユニット設置

ハロンボンベ 14L／個

注1：寸法はmmを示す。
注2：特記なき寸法は公称値を示す。

工事計画認可申請	第 9-3-3-3-59 図
東海第二発電所	
名称	その他発電用原子炉の附属施設 火災防護設備の構造図 （消火設備） ハロンボンベ（緊急時対策所建屋2用） （東海，東海第二発電所共用）
日本原子力発電株式会社	
8523	

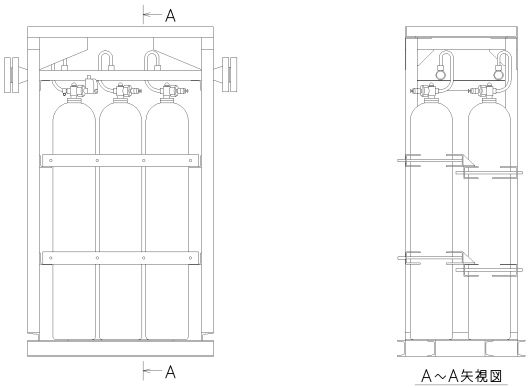

6本ユニット設置

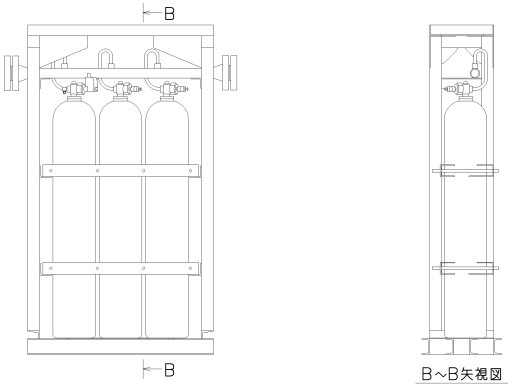

3本ユニット設置

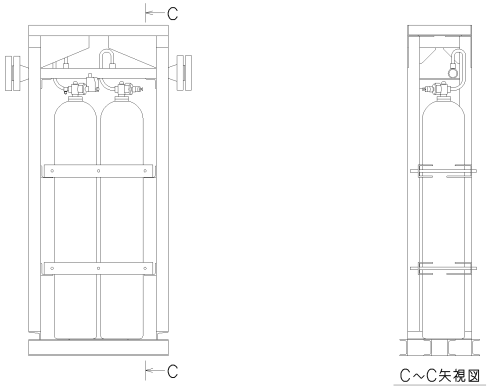

2本ユニット設置

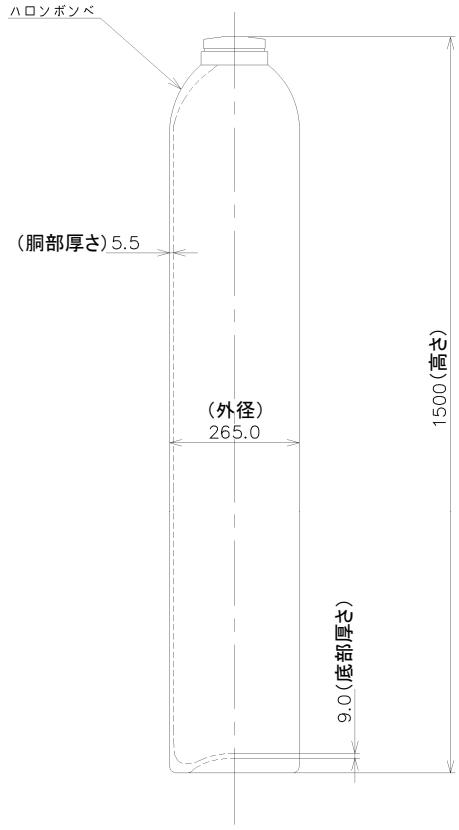

ハロンボンベ 68L／個

注1：寸法はmmを示す。
注2：特記なき寸法は公称値を示す。

工事計画認可申請	第 9-3-3-3-60 図
東海第二発電所	
名称	その他発電用原子炉の附属施設 火災防護設備の構造図 （消火設備） ハロンボンベ （常設代替高圧電源装置置場1用）
日本原子力発電株式会社	
8523	

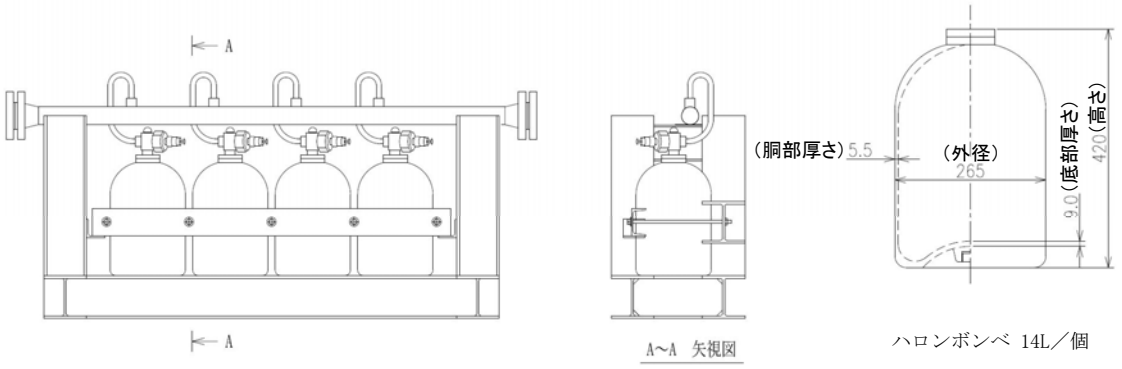

4本ユニット設置

注1：寸法はmmを示す。
注2：特記なき寸法は公称値を示す。

工事計画認可申請	第 9-3-3-3-61 図
東海第二発電所	
名称	その他発電用原子炉の附属施設 火災防護設備の構造図 （消火設備） ハロンボンベ （常設代替高圧電源装置置場2用）
日本原子力発電株式会社	
8523	

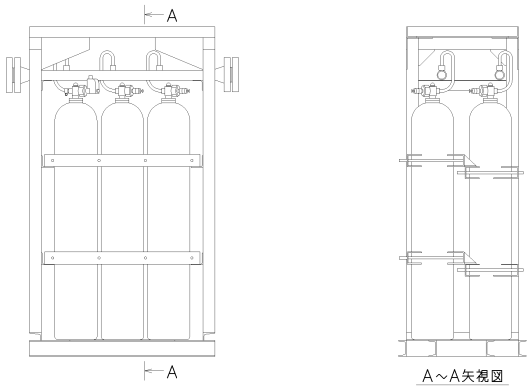

6本ユニット設置

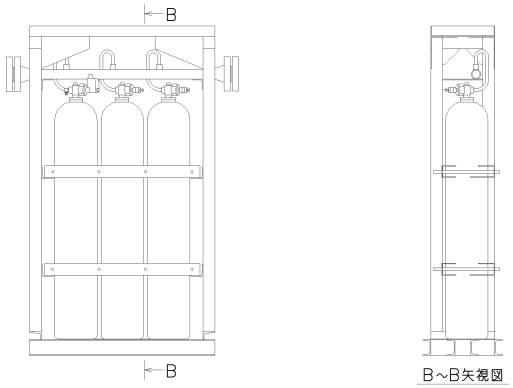

3本ユニット設置

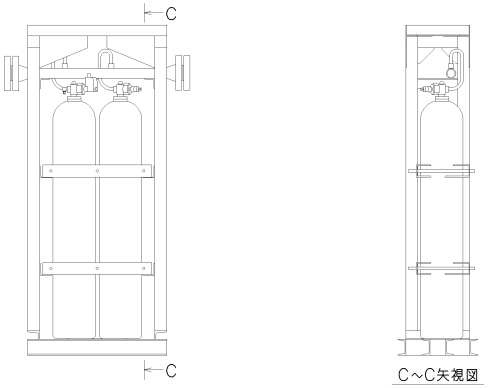

2本ユニット設置

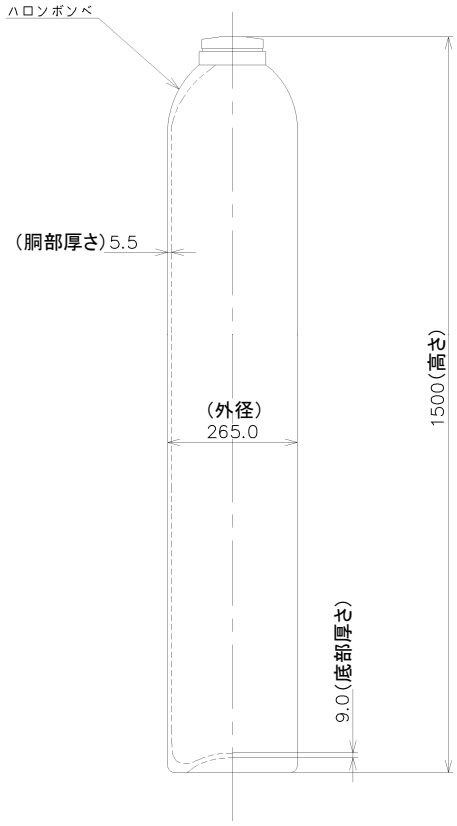

ハロンボンベ 68L／個

注1：寸法はmmを示す。
注2：特記なき寸法は公称値を示す。

工事計画認可申請	第 9-3-3-3-62 図
東海第二発電所	
名称	その他発電用原子炉の附属施設 火災防護設備の構造図 （消火設備） ハロンボンベ （常設代替高圧電源装置置場3用）
日本原子力発電株式会社	
8523	

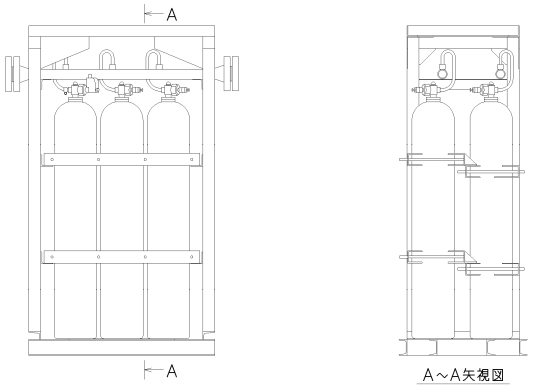

6本ユニット設置

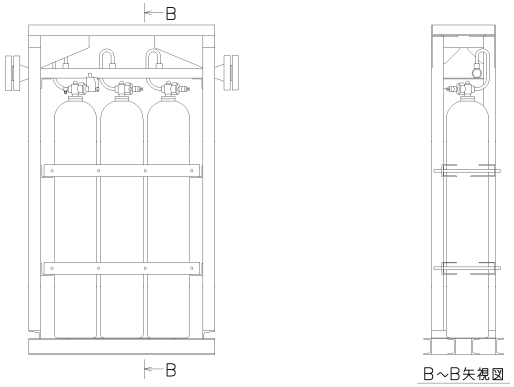

3本ユニット設置

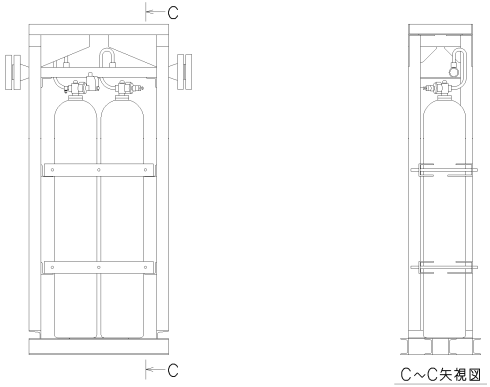

2本ユニット設置

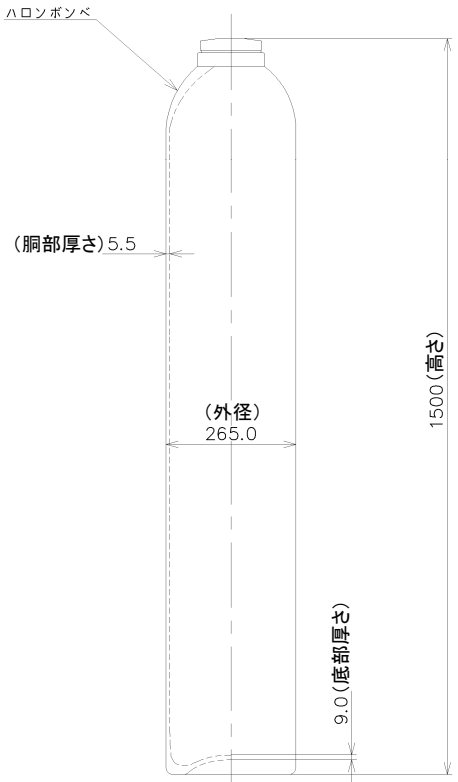

ハロンボンベ 68L／個

注1：寸法は㎜を示す。
注2：特記なき寸法は公称値を示す。

工事計画認可申請	第 9-3-3-3-63 図
東海第二発電所	
名称	その他発電用原子炉の附属施設 火災防護設備の構造図 （消火設備） ハロンボンベ （カルバート（立坑部）用）
日本原子力発電株式会社	

8523

第 9-3-3-3-1 図から第 9-3-3-3-63 図「その他発電用原子炉の附属施設 火災防護設備の構造図 ハロンボンベ」別紙

工事計画記載の公称値の許容範囲

［容器類］

ハロンボンベ（ほう酸水注入系ポンプA用）

主要寸法 (mm)		許容範囲	根拠
外径	265.0	±1.0 %	【プラス側公差】 製造能力，製造実績を考慮したメーカ基準 【マイナス側公差】 高圧ガス保安法（容器保安規則）
高さ	1500	±10.0 mm	製造能力，製造実績を考慮したメーカ基準
胴部厚さ	5.5	＋規定しない －1.1 mm	【プラス側公差】 製造能力，製造実績を考慮したメーカ基準 【マイナス側公差】 高圧ガス保安法（容器保安規則）
底部厚さ	9.0	＋規定しない －0 mm	製造能力，製造実績を考慮したメーカ基準

ハロンボンベ（ほう酸水注入系ポンプB用）

主要寸法 (mm)		許容範囲	根　　拠
外径	265.0	±1.0 %	【プラス側公差】 製造能力，製造実績を考慮したメーカ基準 【マイナス側公差】 高圧ガス保安法（容器保安規則）
高さ	1500	±10.0 mm	製造能力，製造実績を考慮したメーカ基準
胴部厚さ	5.5	＋規定しない －1.1 mm	【プラス側公差】 製造能力，製造実績を考慮したメーカ基準 【マイナス側公差】 高圧ガス保安法（容器保安規則）
底部厚さ	9.0	＋規定しない －0 mm	製造能力，製造実績を考慮したメーカ基準

工事計画記載の公称値の許容範囲（続き）

［容器類（続き）］

ハロンボンベ（MCC 2C-7用）

主要寸法 (mm)		許容範囲	根　　拠
外径	265.0	±1.0 %	【プラス側公差】 製造能力，製造実績を考慮したメーカ基準 【マイナス側公差】 高圧ガス保安法（容器保安規則）
高さ	1500	±10.0 mm	製造能力，製造実績を考慮したメーカ基準
胴部厚さ	5.5	＋規定しない －1.1 mm	【プラス側公差】 製造能力，製造実績を考慮したメーカ基準 【マイナス側公差】 高圧ガス保安法（容器保安規則）
底部厚さ	9.0	＋規定しない －0 mm	製造能力，製造実績を考慮したメーカ基準

ハロンボンベ（原子炉再循環系低速度用電源装置A用）

主要寸法 (mm)		許容範囲	根　　拠
外径	265.0	±1.0 %	【プラス側公差】 製造能力，製造実績を考慮したメーカ基準 【マイナス側公差】 高圧ガス保安法（容器保安規則）
高さ	1500	±10.0 mm	製造能力，製造実績を考慮したメーカ基準
胴部厚さ	5.5	＋規定しない －1.1 mm	【プラス側公差】 製造能力，製造実績を考慮したメーカ基準 【マイナス側公差】 高圧ガス保安法（容器保安規則）
底部厚さ	9.0	＋規定しない －0 mm	製造能力，製造実績を考慮したメーカ基準

工事計画記載の公称値の許容範囲（続き）

［容器類（続き）］

ハロンボンベ（原子炉再循環系低速度用電源装置B用）

主要寸法 (mm)		許容範囲	根　　拠
外径	265.0	±1.0 %	【プラス側公差】 製造能力，製造実績を考慮したメーカ基準 【マイナス側公差】 高圧ガス保安法（容器保安規則）
高さ	1500	±10.0 mm	製造能力，製造実績を考慮したメーカ基準
胴部厚さ	5.5	＋規定しない －1.1 mm	【プラス側公差】 製造能力，製造実績を考慮したメーカ基準 【マイナス側公差】 高圧ガス保安法（容器保安規則）
底部厚さ	9.0	＋規定しない －0 mm	製造能力，製造実績を考慮したメーカ基準

ハロンボンベ（MCC 2D-9用）

主要寸法 (mm)		許容範囲	根　　拠
外径	265.0	±1.0 %	【プラス側公差】 製造能力，製造実績を考慮したメーカ基準 【マイナス側公差】 高圧ガス保安法（容器保安規則）
高さ	1500	±10.0 mm	製造能力，製造実績を考慮したメーカ基準
胴部厚さ	5.5	＋規定しない －1.1 mm	【プラス側公差】 製造能力，製造実績を考慮したメーカ基準 【マイナス側公差】 高圧ガス保安法（容器保安規則）
底部厚さ	9.0	＋規定しない －0 mm	製造能力，製造実績を考慮したメーカ基準

［容器類（続き）］

ハロンボンベ（MCC 2C-9用）

主要寸法 (mm)		許容範囲	根　　拠
外径	265.0	±1.0 %	【プラス側公差】 製造能力，製造実績を考慮したメーカ基準 【マイナス側公差】 高圧ガス保安法（容器保安規則）
高さ	1500	±10.0 mm	製造能力，製造実績を考慮したメーカ基準
胴部厚さ	5.5	＋規定しない －1.1 mm	【プラス側公差】 製造能力，製造実績を考慮したメーカ基準 【マイナス側公差】 高圧ガス保安法（容器保安規則）
底部厚さ	9.0	＋規定しない －0 mm	製造能力，製造実績を考慮したメーカ基準

ハロンボンベ（125V DC MCC 2A-2用）

主要寸法 (mm)		許容範囲	根　　拠
外径	265.0	±1.0 %	【プラス側公差】 製造能力，製造実績を考慮したメーカ基準 【マイナス側公差】 高圧ガス保安法（容器保安規則）
高さ	1500	±10.0 mm	製造能力，製造実績を考慮したメーカ基準
胴部厚さ	5.5	＋規定しない －1.1 mm	【プラス側公差】 製造能力，製造実績を考慮したメーカ基準 【マイナス側公差】 高圧ガス保安法（容器保安規則）
底部厚さ	9.0	＋規定しない －0 mm	製造能力，製造実績を考慮したメーカ基準

工事計画記載の公称値の許容範囲（続き）

［容器類（続き）］

ハロンボンベ（MCC 2C-8用）

主要寸法 (mm)		許容範囲	根　　拠
外径	265.0	±1.0 %	【プラス側公差】 製造能力，製造実績を考慮したメーカ基準 【マイナス側公差】 高圧ガス保安法（容器保安規則）
高さ	1500	±10.0 mm	製造能力，製造実績を考慮したメーカ基準
胴部厚さ	5.5	＋規定しない －1.1 mm	【プラス側公差】 製造能力，製造実績を考慮したメーカ基準 【マイナス側公差】 高圧ガス保安法（容器保安規則）
底部厚さ	9.0	＋規定しない －0 mm	製造能力，製造実績を考慮したメーカ基準

ハロンボンベ（代替燃料プール冷却系ポンプ室用）

主要寸法 (mm)		許容範囲	根　　拠
外径	265.0	±1.0 %	【プラス側公差】 製造能力，製造実績を考慮したメーカ基準 【マイナス側公差】 高圧ガス保安法（容器保安規則）
高さ	1500	±10.0 mm	製造能力，製造実績を考慮したメーカ基準
胴部厚さ	5.5	＋規定しない －1.1 mm	【プラス側公差】 製造能力，製造実績を考慮したメーカ基準 【マイナス側公差】 高圧ガス保安法（容器保安規則）
底部厚さ	9.0	＋規定しない －0 mm	製造能力，製造実績を考慮したメーカ基準

工事計画記載の公称値の許容範囲（続き）

［容器類（続き）］

ハロンボンベ（MCC 2A2-2 用）

主要寸法 (mm)		許容範囲	根　　拠
外径	265.0	±1.0 %	【プラス側公差】 製造能力，製造実績を考慮したメーカ基準 【マイナス側公差】 高圧ガス保安法（容器保安規則）
高さ	1500	±10.0 mm	製造能力，製造実績を考慮したメーカ基準
胴部厚さ	5.5	＋規定しない －1.1 mm	【プラス側公差】 製造能力，製造実績を考慮したメーカ基準 【マイナス側公差】 高圧ガス保安法（容器保安規則）
底部厚さ	9.0	＋規定しない －0 mm	製造能力，製造実績を考慮したメーカ基準

ハロンボンベ（MCC 2B2-2 用）

主要寸法 (mm)		許容範囲	根　　拠
外径	265.0	±1.0 %	【プラス側公差】 製造能力，製造実績を考慮したメーカ基準 【マイナス側公差】 高圧ガス保安法（容器保安規則）
高さ	1500	±10.0 mm	製造能力，製造実績を考慮したメーカ基準
胴部厚さ	5.5	＋規定しない －1.1 mm	【プラス側公差】 製造能力，製造実績を考慮したメーカ基準 【マイナス側公差】 高圧ガス保安法（容器保安規則）
底部厚さ	9.0	＋規定しない －0 mm	製造能力，製造実績を考慮したメーカ基準

［容器類（続き）］

ハロンボンベ（MCC 2D-8用）

主要寸法 (mm)		許容範囲	根　　拠
外径	265.0	±1.0 %	【プラス側公差】 製造能力，製造実績を考慮したメーカ基準 【マイナス側公差】 高圧ガス保安法（容器保安規則）
高さ	1500	±10.0 mm	製造能力，製造実績を考慮したメーカ基準
胴部厚さ	5.5	＋規定しない －1.1 mm	【プラス側公差】 製造能力，製造実績を考慮したメーカ基準 【マイナス側公差】 高圧ガス保安法（容器保安規則）
底部厚さ	9.0	＋規定しない －0 mm	製造能力，製造実績を考慮したメーカ基準

ハロンボンベ（MCC 2D-7用）

主要寸法 (mm)		許容範囲	根　　拠
外径	265.0	±1.0 %	【プラス側公差】 製造能力，製造実績を考慮したメーカ基準 【マイナス側公差】 高圧ガス保安法（容器保安規則）
高さ	1500	±10.0 mm	製造能力，製造実績を考慮したメーカ基準
胴部厚さ	5.5	＋規定しない －1.1 mm	【プラス側公差】 製造能力，製造実績を考慮したメーカ基準 【マイナス側公差】 高圧ガス保安法（容器保安規則）
底部厚さ	9.0	＋規定しない －0 mm	製造能力，製造実績を考慮したメーカ基準

［容器類（続き）］

ハロンボンベ（原子炉再循環系流量制御弁用制御油圧発生装置A用）

主要寸法 (mm)		許容範囲	根　　拠
外径	265.0	±1.0 %	【プラス側公差】 製造能力，製造実績を考慮したメーカ基準 【マイナス側公差】 高圧ガス保安法（容器保安規則）
高さ	1500	±10.0 mm	製造能力，製造実績を考慮したメーカ基準
胴部厚さ	5.5	＋規定しない －1.1 mm	【プラス側公差】 製造能力，製造実績を考慮したメーカ基準 【マイナス側公差】 高圧ガス保安法（容器保安規則）
底部厚さ	9.0	＋規定しない －0 mm	製造能力，製造実績を考慮したメーカ基準

ハロンボンベ（プロセスコンピュータ室用）

主要寸法 (mm)		許容範囲	根　　拠
外径	265.0	±1.0 %	【プラス側公差】 製造能力，製造実績を考慮したメーカ基準 【マイナス側公差】 高圧ガス保安法（容器保安規則）
高さ	1500	±10.0 mm	製造能力，製造実績を考慮したメーカ基準
胴部厚さ	5.5	＋規定しない －1.1 mm	【プラス側公差】 製造能力，製造実績を考慮したメーカ基準 【マイナス側公差】 高圧ガス保安法（容器保安規則）
底部厚さ	9.0	＋規定しない －0 mm	製造能力，製造実績を考慮したメーカ基準

［容器類（続き）］

ハロンボンベ（中央制御室床下コンクリートピットS1用）

主要寸法 (mm)		許容範囲	根　　拠
外径	265.0	±1.0 %	【プラス側公差】 製造能力，製造実績を考慮したメーカ基準 【マイナス側公差】 高圧ガス保安法（容器保安規則）
高さ	420	±10.0 mm	製造能力，製造実績を考慮したメーカ基準
胴部厚さ	5.5	＋規定しない －1.1 mm	【プラス側公差】 製造能力，製造実績を考慮したメーカ基準 【マイナス側公差】 高圧ガス保安法（容器保安規則）
底部厚さ	9.0	＋規定しない －0 mm	製造能力，製造実績を考慮したメーカ基準

ハロンボンベ（中央制御室床下コンクリートピットS2用）

主要寸法 (mm)		許容範囲	根　　拠
外径	265.0	±1.0 %	【プラス側公差】 製造能力，製造実績を考慮したメーカ基準 【マイナス側公差】 高圧ガス保安法（容器保安規則）
高さ	420	±10.0 mm	製造能力，製造実績を考慮したメーカ基準
胴部厚さ	5.5	＋規定しない －1.1 mm	【プラス側公差】 製造能力，製造実績を考慮したメーカ基準 【マイナス側公差】 高圧ガス保安法（容器保安規則）
底部厚さ	9.0	＋規定しない －0 mm	製造能力，製造実績を考慮したメーカ基準

［容器類（続き）］

ハロンボンベ（バッテリー排気ファン室用）

主要寸法 (mm)		許容範囲	根　　拠
外径	265.0	±1.0 %	【プラス側公差】 製造能力，製造実績を考慮したメーカ基準 【マイナス側公差】 高圧ガス保安法（容器保安規則）
高さ	622	±10.0 mm	製造能力，製造実績を考慮したメーカ基準
胴部厚さ	5.5	＋規定しない －1.1 mm	【プラス側公差】 製造能力，製造実績を考慮したメーカ基準 【マイナス側公差】 高圧ガス保安法（容器保安規則）
底部厚さ	9.0	＋規定しない －0 mm	製造能力，製造実績を考慮したメーカ基準

ハロンボンベ（代替循環冷却系ポンプA用）

主要寸法 (mm)		許容範囲	根　　拠
外径	265.0	±1.0 %	【プラス側公差】 製造能力，製造実績を考慮したメーカ基準 【マイナス側公差】 高圧ガス保安法（容器保安規則）
高さ	1500	±10.0 mm	製造能力，製造実績を考慮したメーカ基準
胴部厚さ	5.5	＋規定しない －1.1 mm	【プラス側公差】 製造能力，製造実績を考慮したメーカ基準 【マイナス側公差】 高圧ガス保安法（容器保安規則）
底部厚さ	9.0	＋規定しない －0 mm	製造能力，製造実績を考慮したメーカ基準

工事計画記載の公称値の許容範囲（続き）

［容器類（続き）］

ハロンボンベ（緊急用電気室（緊急用MCC他）用）

主要寸法 (mm)		許容範囲	根　　拠
外径	265.0	±1.0 %	【プラス側公差】 製造能力，製造実績を考慮したメーカ基準 【マイナス側公差】 高圧ガス保安法（容器保安規則）
高さ	1500	±10.0 mm	製造能力，製造実績を考慮したメーカ基準
胴部厚さ	5.5	＋規定しない －1.1 mm	【プラス側公差】 製造能力，製造実績を考慮したメーカ基準 【マイナス側公差】 高圧ガス保安法（容器保安規則）
底部厚さ	9.0	＋規定しない －0 mm	製造能力，製造実績を考慮したメーカ基準

ハロンボンベ（緊急用電気室（緊急用蓄電池）用）

主要寸法 (mm)		許容範囲	根　　拠
外径	265.0	±1.0 %	【プラス側公差】 製造能力，製造実績を考慮したメーカ基準 【マイナス側公差】 高圧ガス保安法（容器保安規則）
高さ	622	±10.0 mm	製造能力，製造実績を考慮したメーカ基準
胴部厚さ	5.5	＋規定しない －1.1 mm	【プラス側公差】 製造能力，製造実績を考慮したメーカ基準 【マイナス側公差】 高圧ガス保安法（容器保安規則）
底部厚さ	9.0	＋規定しない －0 mm	製造能力，製造実績を考慮したメーカ基準

工事計画記載の公称値の許容範囲（続き）

［容器類（続き）］

ハロンボンベ（緊急用電気室（緊急用125V MCC）用）

主要寸法 (mm)		許容範囲	根　　拠
外径	265.0	±1.0 %	【プラス側公差】 製造能力，製造実績を考慮したメーカ基準 【マイナス側公差】 高圧ガス保安法（容器保安規則）
高さ	622	±10.0 mm	製造能力，製造実績を考慮したメーカ基準
胴部厚さ	5.5	＋規定しない －1.1 mm	【プラス側公差】 製造能力，製造実績を考慮したメーカ基準 【マイナス側公差】 高圧ガス保安法（容器保安規則）
底部厚さ	9.0	＋規定しない －0 mm	製造能力，製造実績を考慮したメーカ基準

ハロンボンベ（ケーブル処理室用）

主要寸法 (mm)		許容範囲	根　　拠
外径	265.0	±1.0 %	【プラス側公差】 製造能力，製造実績を考慮したメーカ基準 【マイナス側公差】 高圧ガス保安法（容器保安規則）
高さ	1500	±10.0 mm	製造能力，製造実績を考慮したメーカ基準
胴部厚さ	5.5	＋規定しない －1.1 mm	【プラス側公差】 製造能力，製造実績を考慮したメーカ基準 【マイナス側公差】 高圧ガス保安法（容器保安規則）
底部厚さ	9.0	＋規定しない －0 mm	製造能力，製造実績を考慮したメーカ基準

工事計画記載の公称値の許容範囲（続き）

［容器類（続き）］

ハロンボンベ（125V DC MCC 2A-1用）

主要寸法 (mm)		許容範囲	根　　拠
外径	265.0	±1.0 %	【プラス側公差】 製造能力，製造実績を考慮したメーカ基準 【マイナス側公差】 高圧ガス保安法（容器保安規則）
高さ	1500	±10.0 mm	製造能力，製造実績を考慮したメーカ基準
胴部厚さ	5.5	＋規定しない －1.1 mm	【プラス側公差】 製造能力，製造実績を考慮したメーカ基準 【マイナス側公差】 高圧ガス保安法（容器保安規則）
底部厚さ	9.0	＋規定しない －0 mm	製造能力，製造実績を考慮したメーカ基準

ハロンボンベ（制御棒駆動水ポンプA用）

主要寸法 (mm)		許容範囲	根　　拠
外径	265.0	±1.0 %	【プラス側公差】 製造能力，製造実績を考慮したメーカ基準 【マイナス側公差】 高圧ガス保安法（容器保安規則）
高さ	1500	±10.0 mm	製造能力，製造実績を考慮したメーカ基準
胴部厚さ	5.5	＋規定しない －1.1 mm	【プラス側公差】 製造能力，製造実績を考慮したメーカ基準 【マイナス側公差】 高圧ガス保安法（容器保安規則）
底部厚さ	9.0	＋規定しない －0 mm	製造能力，製造実績を考慮したメーカ基準

工事計画記載の公称値の許容範囲（続き）

［容器類（続き）］

ハロンボンベ（制御棒駆動水ポンプB用）

主要寸法 (mm)		許容範囲	根　　拠
外径	265.0	±1.0 %	【プラス側公差】 製造能力，製造実績を考慮したメーカ基準 【マイナス側公差】 高圧ガス保安法（容器保安規則）
高さ	1500	±10.0 mm	製造能力，製造実績を考慮したメーカ基準
胴部厚さ	5.5	＋規定しない －1.1 mm	【プラス側公差】 製造能力，製造実績を考慮したメーカ基準 【マイナス側公差】 高圧ガス保安法（容器保安規則）
底部厚さ	9.0	＋規定しない －0 mm	製造能力，製造実績を考慮したメーカ基準

ハロンボンベ（MCC 2A1-2用）

主要寸法 (mm)		許容範囲	根　　拠
外径	265.0	±1.0 %	【プラス側公差】 製造能力，製造実績を考慮したメーカ基準 【マイナス側公差】 高圧ガス保安法（容器保安規則）
高さ	1500	±10.0 mm	製造能力，製造実績を考慮したメーカ基準
胴部厚さ	5.5	＋規定しない －1.1 mm	【プラス側公差】 製造能力，製造実績を考慮したメーカ基準 【マイナス側公差】 高圧ガス保安法（容器保安規則）
底部厚さ	9.0	＋規定しない －0 mm	製造能力，製造実績を考慮したメーカ基準

［容器類（続き）］

ハロンボンベ（MCC 2B1-2用）

主要寸法 (mm)		許容範囲	根　　拠
外径	265.0	±1.0 %	【プラス側公差】 製造能力，製造実績を考慮したメーカ基準 【マイナス側公差】 高圧ガス保安法（容器保安規則）
高さ	1500	±10.0 mm	製造能力，製造実績を考慮したメーカ基準
胴部厚さ	5.5	＋規定しない －1.1 mm	【プラス側公差】 製造能力，製造実績を考慮したメーカ基準 【マイナス側公差】 高圧ガス保安法（容器保安規則）
底部厚さ	9.0	＋規定しない －0 mm	製造能力，製造実績を考慮したメーカ基準

ハロンボンベ（残留熱除去系ポンプA室用）

主要寸法 (mm)		許容範囲	根　　拠
外径	265.0	±1.0 %	【プラス側公差】 製造能力，製造実績を考慮したメーカ基準 【マイナス側公差】 高圧ガス保安法（容器保安規則）
高さ	1500	±10.0 mm	製造能力，製造実績を考慮したメーカ基準
胴部厚さ	5.5	＋規定しない －1.1 mm	【プラス側公差】 製造能力，製造実績を考慮したメーカ基準 【マイナス側公差】 高圧ガス保安法（容器保安規則）
底部厚さ	9.0	＋規定しない －0 mm	製造能力，製造実績を考慮したメーカ基準

［容器類（続き）］

ハロンボンベ（低圧炉心スプレイポンプ用）

主要寸法 (mm)		許容範囲	根　　拠
外径	265.0	±1.0 %	【プラス側公差】 製造能力，製造実績を考慮したメーカ基準 【マイナス側公差】 高圧ガス保安法（容器保安規則）
高さ	1500	±10.0 mm	製造能力，製造実績を考慮したメーカ基準
胴部厚さ	5.5	＋規定しない －1.1 mm	【プラス側公差】 製造能力，製造実績を考慮したメーカ基準 【マイナス側公差】 高圧ガス保安法（容器保安規則）
底部厚さ	9.0	＋規定しない －0 mm	製造能力，製造実績を考慮したメーカ基準

ハロンボンベ（残留熱除去系ポンプB用）

主要寸法 (mm)		許容範囲	根　　拠
外径	265.0	±1.0 %	【プラス側公差】 製造能力，製造実績を考慮したメーカ基準 【マイナス側公差】 高圧ガス保安法（容器保安規則）
高さ	1500	±10.0 mm	製造能力，製造実績を考慮したメーカ基準
胴部厚さ	5.5	＋規定しない －1.1 mm	【プラス側公差】 製造能力，製造実績を考慮したメーカ基準 【マイナス側公差】 高圧ガス保安法（容器保安規則）
底部厚さ	9.0	＋規定しない －0 mm	製造能力，製造実績を考慮したメーカ基準

工事計画記載の公称値の許容範囲（続き）

［容器類（続き）］

ハロンボンベ（残留熱除去系ポンプC用）

主要寸法 (mm)		許容範囲	根　　拠
外径	265.0	±1.0 %	【プラス側公差】 製造能力，製造実績を考慮したメーカ基準 【マイナス側公差】 高圧ガス保安法（容器保安規則）
高さ	1500	±10.0 mm	製造能力，製造実績を考慮したメーカ基準
胴部厚さ	5.5	＋規定しない －1.1 mm	【プラス側公差】 製造能力，製造実績を考慮したメーカ基準 【マイナス側公差】 高圧ガス保安法（容器保安規則）
底部厚さ	9.0	＋規定しない －0 mm	製造能力，製造実績を考慮したメーカ基準

ハロンボンベ（高圧炉心スプレイポンプ室用）

主要寸法 (mm)		許容範囲	根　　拠
外径	265.0	±1.0 %	【プラス側公差】 製造能力，製造実績を考慮したメーカ基準 【マイナス側公差】 高圧ガス保安法（容器保安規則）
高さ	1500	±10.0 mm	製造能力，製造実績を考慮したメーカ基準
胴部厚さ	5.5	＋規定しない －1.1 mm	【プラス側公差】 製造能力，製造実績を考慮したメーカ基準 【マイナス側公差】 高圧ガス保安法（容器保安規則）
底部厚さ	9.0	＋規定しない －0 mm	製造能力，製造実績を考慮したメーカ基準

［容器類（続き）］

ハロンボンベ（原子炉隔離時冷却系ポンプ室用）

主要寸法 (mm)		許容範囲	根　　拠
外径	265.0	±1.0 %	【プラス側公差】 製造能力，製造実績を考慮したメーカ基準 【マイナス側公差】 高圧ガス保安法（容器保安規則）
高さ	1500	±10.0 mm	製造能力，製造実績を考慮したメーカ基準
胴部厚さ	5.5	＋規定しない －1.1 mm	【プラス側公差】 製造能力，製造実績を考慮したメーカ基準 【マイナス側公差】 高圧ガス保安法（容器保安規則）
底部厚さ	9.0	＋規定しない －0 mm	製造能力，製造実績を考慮したメーカ基準

ハロンボンベ（MCC 2C-3用）

主要寸法 (mm)		許容範囲	根　　拠
外径	265.0	±1.0 %	【プラス側公差】 製造能力，製造実績を考慮したメーカ基準 【マイナス側公差】 高圧ガス保安法（容器保安規則）
高さ	1500	±10.0 mm	製造能力，製造実績を考慮したメーカ基準
胴部厚さ	5.5	＋規定しない －1.1 mm	【プラス側公差】 製造能力，製造実績を考慮したメーカ基準 【マイナス側公差】 高圧ガス保安法（容器保安規則）
底部厚さ	9.0	＋規定しない －0 mm	製造能力，製造実績を考慮したメーカ基準

［容器類（続き）］

ハロンボンベ（MCC 2C-5用）

主要寸法 (mm)		許容範囲	根　　拠
外径	265.0	±1.0 %	【プラス側公差】 製造能力，製造実績を考慮したメーカ基準 【マイナス側公差】 高圧ガス保安法（容器保安規則）
高さ	1500	±10.0 mm	製造能力，製造実績を考慮したメーカ基準
胴部厚さ	5.5	＋規定しない －1.1 mm	【プラス側公差】 製造能力，製造実績を考慮したメーカ基準 【マイナス側公差】 高圧ガス保安法（容器保安規則）
底部厚さ	9.0	＋規定しない －0 mm	製造能力，製造実績を考慮したメーカ基準

ハロンボンベ（MCC 2D-3用）

主要寸法 (mm)		許容範囲	根　　拠
外径	265.0	±1.0 %	【プラス側公差】 製造能力，製造実績を考慮したメーカ基準 【マイナス側公差】 高圧ガス保安法（容器保安規則）
高さ	1500	±10.0 mm	製造能力，製造実績を考慮したメーカ基準
胴部厚さ	5.5	＋規定しない －1.1 mm	【プラス側公差】 製造能力，製造実績を考慮したメーカ基準 【マイナス側公差】 高圧ガス保安法（容器保安規則）
底部厚さ	9.0	＋規定しない －0 mm	製造能力，製造実績を考慮したメーカ基準

［容器類（続き）］

ハロンボンベ（MCC 2D-5用）

主要寸法 (mm)		許容範囲	根　　拠
外径	265.0	±1.0 %	【プラス側公差】 製造能力，製造実績を考慮したメーカ基準 【マイナス側公差】 高圧ガス保安法（容器保安規則）
高さ	1500	±10.0 mm	製造能力，製造実績を考慮したメーカ基準
胴部厚さ	5.5	＋規定しない －1.1 mm	【プラス側公差】 製造能力，製造実績を考慮したメーカ基準 【マイナス側公差】 高圧ガス保安法（容器保安規則）
底部厚さ	9.0	＋規定しない －0 mm	製造能力，製造実績を考慮したメーカ基準

ハロンボンベ（A系スイッチギア室用）

主要寸法 (mm)		許容範囲	根　　拠
外径	265.0	±1.0 %	【プラス側公差】 製造能力，製造実績を考慮したメーカ基準 【マイナス側公差】 高圧ガス保安法（容器保安規則）
高さ	1500	±10.0 mm	製造能力，製造実績を考慮したメーカ基準
胴部厚さ	5.5	＋規定しない －1.1 mm	【プラス側公差】 製造能力，製造実績を考慮したメーカ基準 【マイナス側公差】 高圧ガス保安法（容器保安規則）
底部厚さ	9.0	＋規定しない －0 mm	製造能力，製造実績を考慮したメーカ基準

［容器類（続き）］

ハロンボンベ（B系スイッチギア室，中央制御室外操作盤用）

主要寸法 (mm)		許容範囲	根　　拠
外径	265.0	±1.0 %	【プラス側公差】 製造能力，製造実績を考慮したメーカ基準 【マイナス側公差】 高圧ガス保安法（容器保安規則）
高さ	1500	±10.0 mm	製造能力，製造実績を考慮したメーカ基準
胴部厚さ	5.5	＋規定しない －1.1 mm	【プラス側公差】 製造能力，製造実績を考慮したメーカ基準 【マイナス側公差】 高圧ガス保安法（容器保安規則）
底部厚さ	9.0	＋規定しない －0 mm	製造能力，製造実績を考慮したメーカ基準

ハロンボンベ（緊急用海水ポンプ用）

主要寸法 (mm)		許容範囲	根　　拠
外径	265.0	±1.0 %	【プラス側公差】 製造能力，製造実績を考慮したメーカ基準 【マイナス側公差】 高圧ガス保安法（容器保安規則）
高さ	1500	±10.0 mm	製造能力，製造実績を考慮したメーカ基準
胴部厚さ	5.5	＋規定しない －1.1 mm	【プラス側公差】 製造能力，製造実績を考慮したメーカ基準 【マイナス側公差】 高圧ガス保安法（容器保安規則）
底部厚さ	9.0	＋規定しない －0 mm	製造能力，製造実績を考慮したメーカ基準

［容器類（続き）］

ハロンボンベ（HPCS系スイッチギア室用）

主要寸法 (mm)		許容範囲	根　　拠
外径	265.0	±1.0 %	【プラス側公差】 製造能力，製造実績を考慮したメーカ基準 【マイナス側公差】 高圧ガス保安法（容器保安規則）
高さ	1500	±10.0 mm	製造能力，製造実績を考慮したメーカ基準
胴部厚さ	5.5	＋規定しない －1.1 mm	【プラス側公差】 製造能力，製造実績を考慮したメーカ基準 【マイナス側公差】 高圧ガス保安法（容器保安規則）
底部厚さ	9.0	＋規定しない －0 mm	製造能力，製造実績を考慮したメーカ基準

ハロンボンベ（電気室用）

主要寸法 (mm)		許容範囲	根　　拠
外径	265.0	±1.0 %	【プラス側公差】 製造能力，製造実績を考慮したメーカ基準 【マイナス側公差】 高圧ガス保安法（容器保安規則）
高さ	1500	±10.0 mm	製造能力，製造実績を考慮したメーカ基準
胴部厚さ	5.5	＋規定しない －1.1 mm	【プラス側公差】 製造能力，製造実績を考慮したメーカ基準 【マイナス側公差】 高圧ガス保安法（容器保安規則）
底部厚さ	9.0	＋規定しない －0 mm	製造能力，製造実績を考慮したメーカ基準

工事計画記載の公称値の許容範囲（続き）

［容器類（続き）］

ハロンボンベ（A系蓄電池室用）

主要寸法 (mm)		許容範囲	根　　拠
外径	265.0	±1.0 %	【プラス側公差】 製造能力，製造実績を考慮したメーカ基準 【マイナス側公差】 高圧ガス保安法（容器保安規則）
高さ	1500	±10.0 mm	製造能力，製造実績を考慮したメーカ基準
胴部厚さ	5.5	＋規定しない －1.1 mm	【プラス側公差】 製造能力，製造実績を考慮したメーカ基準 【マイナス側公差】 高圧ガス保安法（容器保安規則）
底部厚さ	9.0	＋規定しない －0 mm	製造能力，製造実績を考慮したメーカ基準

ハロンボンベ（B系蓄電池室（北側）用

主要寸法 (mm)		許容範囲	根　　拠
外径	265.0	±1.0 %	【プラス側公差】 製造能力，製造実績を考慮したメーカ基準 【マイナス側公差】 高圧ガス保安法（容器保安規則）
高さ	622	±10.0 mm	製造能力，製造実績を考慮したメーカ基準
胴部厚さ	5.5	＋規定しない －1.1 mm	【プラス側公差】 製造能力，製造実績を考慮したメーカ基準 【マイナス側公差】 高圧ガス保安法（容器保安規則）
底部厚さ	9.0	＋規定しない －0 mm	製造能力，製造実績を考慮したメーカ基準

工事計画記載の公称値の許容範囲（続き）

［容器類（続き）］

ハロンボンベ（B系蓄電池室（南側）用）

主要寸法 (mm)		許容範囲	根　　拠
外径	265.0	±1.0 %	【プラス側公差】 製造能力，製造実績を考慮したメーカ基準 【マイナス側公差】 高圧ガス保安法（容器保安規則）
高さ	622	±10.0 mm	製造能力，製造実績を考慮したメーカ基準
胴部厚さ	5.5	＋規定しない －1.1 mm	【プラス側公差】 製造能力，製造実績を考慮したメーカ基準 【マイナス側公差】 高圧ガス保安法（容器保安規則）
底部厚さ	9.0	＋規定しない －0 mm	製造能力，製造実績を考慮したメーカ基準

ハロンボンベ（非常用ガス再循環系排風機A用）

主要寸法 (mm)		許容範囲	根　　拠
外径	265.0	±1.0 %	【プラス側公差】 製造能力，製造実績を考慮したメーカ基準 【マイナス側公差】 高圧ガス保安法（容器保安規則）
高さ	1500	±10.0 mm	製造能力，製造実績を考慮したメーカ基準
胴部厚さ	5.5	＋規定しない －1.1 mm	【プラス側公差】 製造能力，製造実績を考慮したメーカ基準 【マイナス側公差】 高圧ガス保安法（容器保安規則）
底部厚さ	9.0	＋規定しない －0 mm	製造能力，製造実績を考慮したメーカ基準

工事計画記載の公称値の許容範囲（続き）

［容器類（続き）］

ハロンボンベ（非常用ガス再循環系排風機B用）

主要寸法 (mm)		許容範囲	根　　拠
外径	265.0	±1.0 %	【プラス側公差】 製造能力，製造実績を考慮したメーカ基準 【マイナス側公差】 高圧ガス保安法（容器保安規則）
高さ	1500	±10.0 mm	製造能力，製造実績を考慮したメーカ基準
胴部厚さ	5.5	＋規定しない －1.1 mm	【プラス側公差】 製造能力，製造実績を考慮したメーカ基準 【マイナス側公差】 高圧ガス保安法（容器保安規則）
底部厚さ	9.0	＋規定しない －0 mm	製造能力，製造実績を考慮したメーカ基準

ハロンボンベ（非常用ガス処理系排風機A用）

主要寸法 (mm)		許容範囲	根　　拠
外径	265.0	±1.0 %	【プラス側公差】 製造能力，製造実績を考慮したメーカ基準 【マイナス側公差】 高圧ガス保安法（容器保安規則）
高さ	1500	±10.0 mm	製造能力，製造実績を考慮したメーカ基準
胴部厚さ	5.5	＋規定しない －1.1 mm	【プラス側公差】 製造能力，製造実績を考慮したメーカ基準 【マイナス側公差】 高圧ガス保安法（容器保安規則）
底部厚さ	9.0	＋規定しない －0 mm	製造能力，製造実績を考慮したメーカ基準

［容器類（続き）］

ハロンボンベ（非常用ガス処理系排風機B用）

主要寸法 (mm)		許容範囲	根　　拠
外径	265.0	±1.0 %	【プラス側公差】 製造能力，製造実績を考慮したメーカ基準 【マイナス側公差】 高圧ガス保安法（容器保安規則）
高さ	1500	±10.0 mm	製造能力，製造実績を考慮したメーカ基準
胴部厚さ	5.5	＋規定しない －1.1 mm	【プラス側公差】 製造能力，製造実績を考慮したメーカ基準 【マイナス側公差】 高圧ガス保安法（容器保安規則）
底部厚さ	9.0	＋規定しない －0 mm	製造能力，製造実績を考慮したメーカ基準

ハロンボンベ（原子炉再循環系流量制御弁用制御油圧発生装置B用）

主要寸法 (mm)		許容範囲	根　　拠
外径	265.0	±1.0 %	【プラス側公差】 製造能力，製造実績を考慮したメーカ基準 【マイナス側公差】 高圧ガス保安法（容器保安規則）
高さ	1500	±10.0 mm	製造能力，製造実績を考慮したメーカ基準
胴部厚さ	5.5	＋規定しない －1.1 mm	【プラス側公差】 製造能力，製造実績を考慮したメーカ基準 【マイナス側公差】 高圧ガス保安法（容器保安規則）
底部厚さ	9.0	＋規定しない －0 mm	製造能力，製造実績を考慮したメーカ基準

［容器類（続き）］

ハロンボンベ（空調機械室用）

主要寸法 (mm)		許容範囲	根　　拠
外径	265.0	±1.0 %	【プラス側公差】 製造能力，製造実績を考慮したメーカ基準 【マイナス側公差】 高圧ガス保安法（容器保安規則）
高さ	1500	±10.0 mm	製造能力，製造実績を考慮したメーカ基準
胴部厚さ	5.5	＋規定しない －1.1 mm	【プラス側公差】 製造能力，製造実績を考慮したメーカ基準 【マイナス側公差】 高圧ガス保安法（容器保安規則）
底部厚さ	9.0	＋規定しない －0 mm	製造能力，製造実績を考慮したメーカ基準

ハロンボンベ（代替循環冷却系ポンプB用）

主要寸法 (mm)		許容範囲	根　　拠
外径	265.0	±1.0 %	【プラス側公差】 製造能力，製造実績を考慮したメーカ基準 【マイナス側公差】 高圧ガス保安法（容器保安規則）
高さ	1500	±10.0 mm	製造能力，製造実績を考慮したメーカ基準
胴部厚さ	5.5	＋規定しない －1.1 mm	【プラス側公差】 製造能力，製造実績を考慮したメーカ基準 【マイナス側公差】 高圧ガス保安法（容器保安規則）
底部厚さ	9.0	＋規定しない －0 mm	製造能力，製造実績を考慮したメーカ基準

［容器類（続き）］

ハロンボンベ（24Vバッテリー2A室用）

主要寸法 (mm)		許容範囲	根　　拠
外径	265.0	±1.0 %	【プラス側公差】 製造能力，製造実績を考慮したメーカ基準 【マイナス側公差】 高圧ガス保安法（容器保安規則）
高さ	420	±10.0 mm	製造能力，製造実績を考慮したメーカ基準
胴部厚さ	5.5	＋規定しない －1.1 mm	【プラス側公差】 製造能力，製造実績を考慮したメーカ基準 【マイナス側公差】 高圧ガス保安法（容器保安規則）
底部厚さ	9.0	＋規定しない －0 mm	製造能力，製造実績を考慮したメーカ基準

ハロンボンベ（直流125V蓄電池HPCS室用）

主要寸法 (mm)		許容範囲	根　　拠
外径	265.0	±1.0 %	【プラス側公差】 製造能力，製造実績を考慮したメーカ基準 【マイナス側公差】 高圧ガス保安法（容器保安規則）
高さ	622	±10.0 mm	製造能力，製造実績を考慮したメーカ基準
胴部厚さ	5.5	＋規定しない －1.1 mm	【プラス側公差】 製造能力，製造実績を考慮したメーカ基準 【マイナス側公差】 高圧ガス保安法（容器保安規則）
底部厚さ	9.0	＋規定しない －0 mm	製造能力，製造実績を考慮したメーカ基準

工事計画記載の公称値の許容範囲（続き）

［容器類（続き）］

ハロンボンベ（常設低圧代替注水系ポンプ用）

主要寸法 (mm)		許容範囲	根　　拠
外径	265.0	±1.0 %	【プラス側公差】 製造能力，製造実績を考慮したメーカ基準 【マイナス側公差】 高圧ガス保安法（容器保安規則）
高さ	1500	±10.0 mm	製造能力，製造実績を考慮したメーカ基準
胴部厚さ	5.5	＋規定しない －1.1 mm	【プラス側公差】 製造能力，製造実績を考慮したメーカ基準 【マイナス側公差】 高圧ガス保安法（容器保安規則）
底部厚さ	9.0	＋規定しない －0 mm	製造能力，製造実績を考慮したメーカ基準

ハロンボンベ（緊急時対策所建屋1用）（東海，東海第二発電所共用）

主要寸法 (mm)		許容範囲	根　　拠
外径	265.0	±1.0 %	【プラス側公差】 製造能力，製造実績を考慮したメーカ基準 【マイナス側公差】 高圧ガス保安法（容器保安規則）
高さ	1500	±10.0 mm	製造能力，製造実績を考慮したメーカ基準
胴部厚さ	5.5	＋規定しない －1.1 mm	【プラス側公差】 製造能力，製造実績を考慮したメーカ基準 【マイナス側公差】 高圧ガス保安法（容器保安規則）
底部厚さ	9.0	＋規定しない －0 mm	製造能力，製造実績を考慮したメーカ基準

［容器類（続き）］

ハロンボンベ（緊急時対策所建屋2用）（東海，東海第二発電所共用）

主要寸法 (mm)		許容範囲	根　　拠
外径	265.0	±1.0 %	【プラス側公差】 製造能力，製造実績を考慮したメーカ基準 【マイナス側公差】 高圧ガス保安法（容器保安規則）
高さ	420	±10.0 mm	製造能力，製造実績を考慮したメーカ基準
胴部厚さ	5.5	＋規定しない －1.1 mm	【プラス側公差】 製造能力，製造実績を考慮したメーカ基準 【マイナス側公差】 高圧ガス保安法（容器保安規則）
底部厚さ	9.0	＋規定しない －0 mm	製造能力，製造実績を考慮したメーカ基準

ハロンボンベ（常設代替高圧電源装置置場1用）

主要寸法 (mm)		許容範囲	根　　拠
外径	265.0	±1.0 %	【プラス側公差】 製造能力，製造実績を考慮したメーカ基準 【マイナス側公差】 高圧ガス保安法（容器保安規則）
高さ	1500	±10.0 mm	製造能力，製造実績を考慮したメーカ基準
胴部厚さ	5.5	＋規定しない －1.1 mm	【プラス側公差】 製造能力，製造実績を考慮したメーカ基準 【マイナス側公差】 高圧ガス保安法（容器保安規則）
底部厚さ	9.0	＋規定しない －0 mm	製造能力，製造実績を考慮したメーカ基準

工事計画記載の公称値の許容範囲（続き）

［容器類（続き）］

ハロンボンベ（常設代替高圧電源装置置場2用）

主要寸法 (mm)		許容範囲	根　　拠
外径	265.0	±1.0 %	【プラス側公差】 製造能力，製造実績を考慮したメーカ基準 【マイナス側公差】 高圧ガス保安法（容器保安規則）
高さ	420	±10.0 mm	製造能力，製造実績を考慮したメーカ基準
胴部厚さ	5.5	＋規定しない －1.1 mm	【プラス側公差】 製造能力，製造実績を考慮したメーカ基準 【マイナス側公差】 高圧ガス保安法（容器保安規則）
底部厚さ	9.0	＋規定しない －0 mm	製造能力，製造実績を考慮したメーカ基準

ハロンボンベ（常設代替高圧電源装置置場3用）

主要寸法 (mm)		許容範囲	根　　拠
外径	265.0	±1.0 %	【プラス側公差】 製造能力，製造実績を考慮したメーカ基準 【マイナス側公差】 高圧ガス保安法（容器保安規則）
高さ	1500	±10.0 mm	製造能力，製造実績を考慮したメーカ基準
胴部厚さ	5.5	＋規定しない －1.1 mm	【プラス側公差】 製造能力，製造実績を考慮したメーカ基準 【マイナス側公差】 高圧ガス保安法（容器保安規則）
底部厚さ	9.0	＋規定しない －0 mm	製造能力，製造実績を考慮したメーカ基準

工事計画記載の公称値の許容範囲（続き）

［容器類（続き）］

ハロンボンベ（カルバート（立坑部）用）

主要寸法 （mm）		許容範囲	根　　拠
外径	265.0	±1.0 %	【プラス側公差】 製造能力，製造実績を考慮したメーカ基準 【マイナス側公差】 高圧ガス保安法（容器保安規則）
高さ	1500	±10.0 mm	製造能力，製造実績を考慮したメーカ基準
胴部厚さ	5.5	＋規定しない －1.1 mm	【プラス側公差】 製造能力，製造実績を考慮したメーカ基準 【マイナス側公差】 高圧ガス保安法（容器保安規則）
底部厚さ	9.0	＋規定しない －0 mm	製造能力，製造実績を考慮したメーカ基準

注：主要寸法は，工事計画記載の公称値を示す。

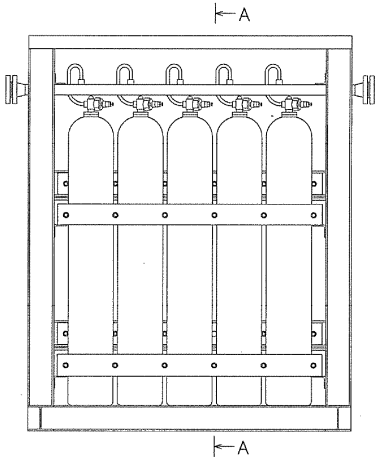

10本ユニット設置×4

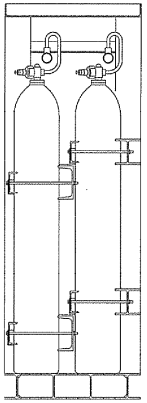

A～A矢視図

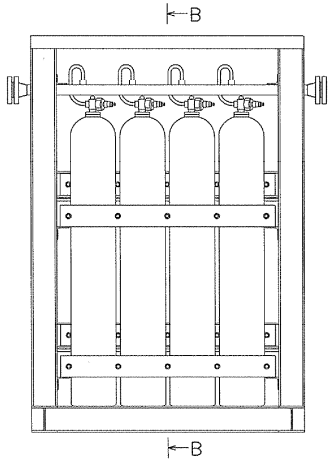

8本ユニット設置

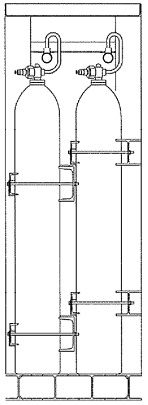

B～B矢視図

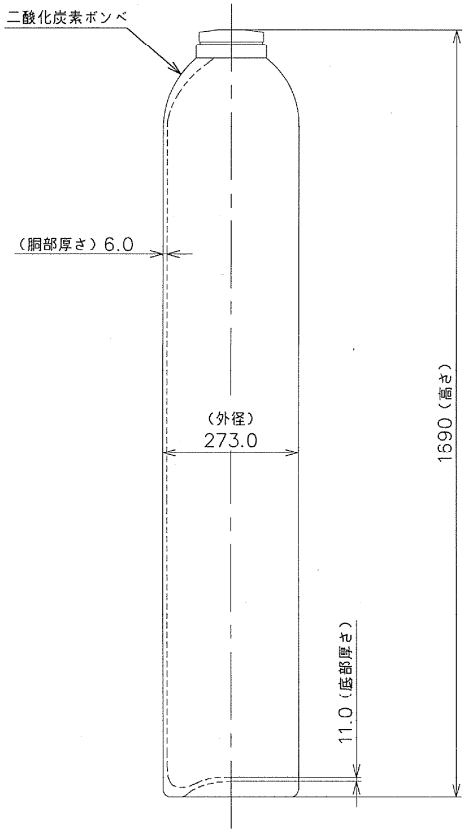

二酸化炭素ボンベ 82.5L/個

注1：寸法はmmを示す。
注2：特記なき寸法は公称値を示す。

工事計画認可申請	第 9-3-3-3-64 図
東海第二発電所	
名称	その他発電用原子炉の附属施設 火災防護設備の構造図 （消火設備） 二酸化炭素ボンベ （非常用ディーゼル発電機室用）
日本原子力発電株式会社	

8523

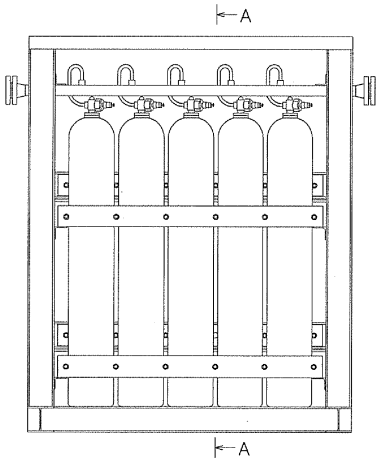

10本ユニット設置×3

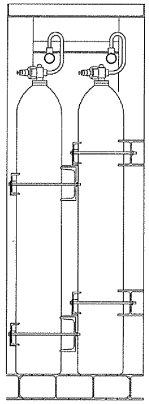

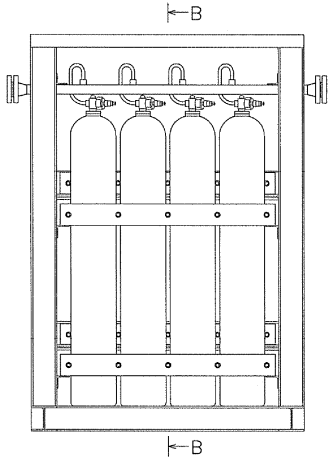

8本ユニット設置×2

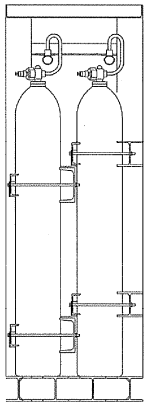

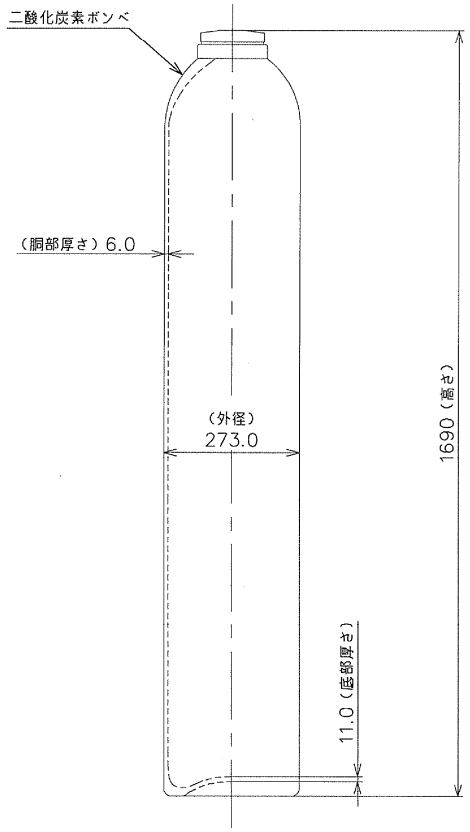

二酸化炭素ボンベ 82.5L/個

注1：寸法は㎜を示す。
注2：特記なき寸法は公称値を示す。

工事計画認可申請	第 9-3-3-3-65 図
東海第二発電所	
名称	その他発電用原子炉の附属施設 火災防護設備の構造図 （消火設備） 二酸化炭素ボンベ （高圧炉心スプレイ系ディーゼル発電機室用）
日本原子力発電株式会社	

8523

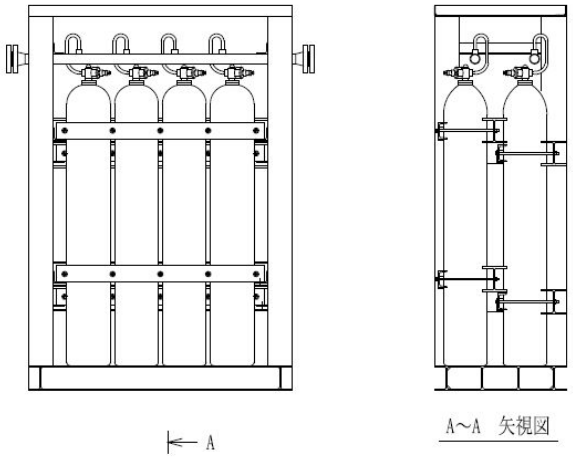

8本ユニット設置

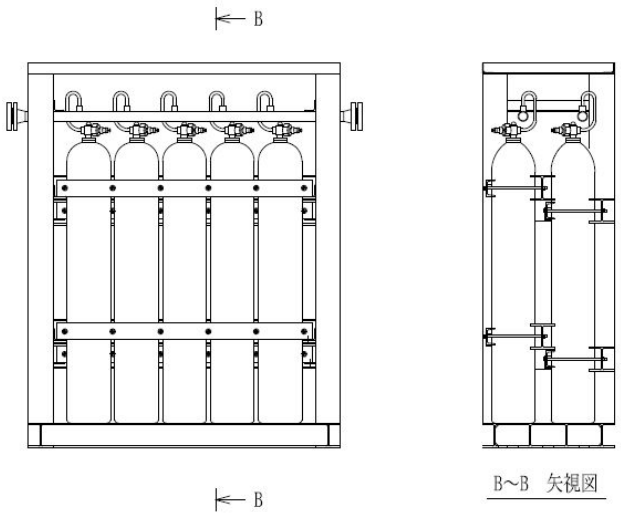

10本ユニット設置

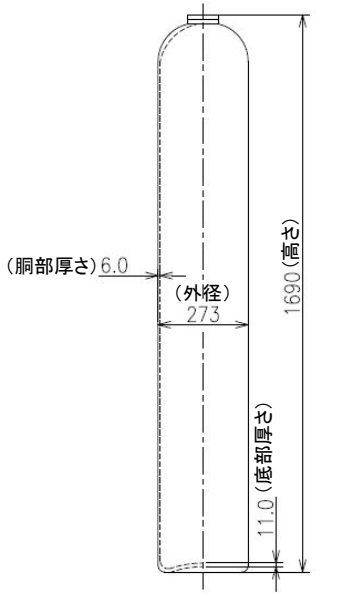

注1：寸法はmmを示す。
注2：特記なき寸法は公称値を示す。

工事計画認可申請	第 9-3-3-3-66 図
東海第二発電所	
名称	その他発電用原子炉の附属施設 火災防護設備の構造図 (消火設備) 二酸化炭素ボンベ（緊急時対策所建屋発電機室2A用）（東海，東海第二発電所共用）
日本原子力発電株式会社	
8523	

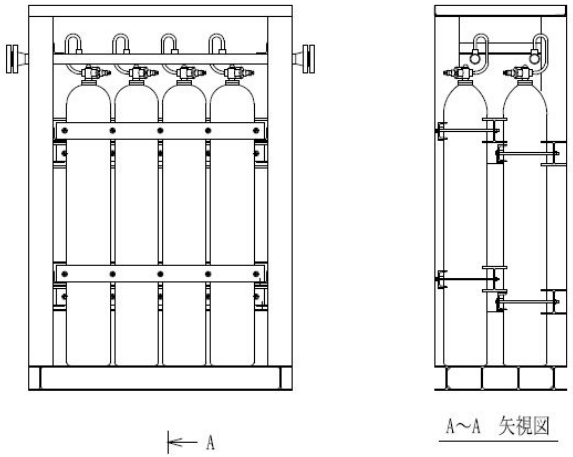

8本ユニット設置

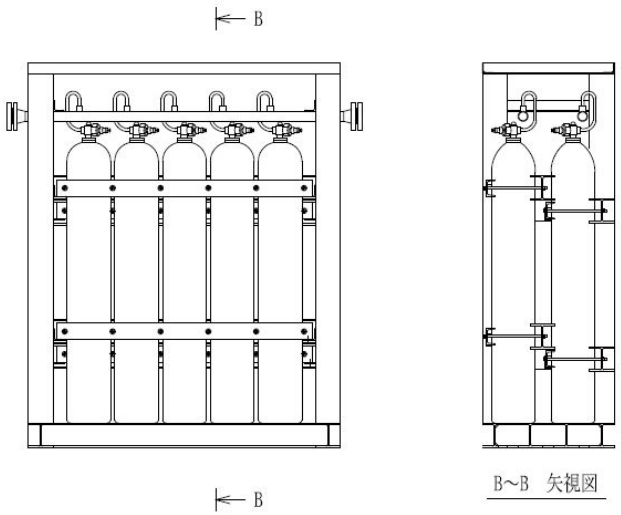

10本ユニット設置

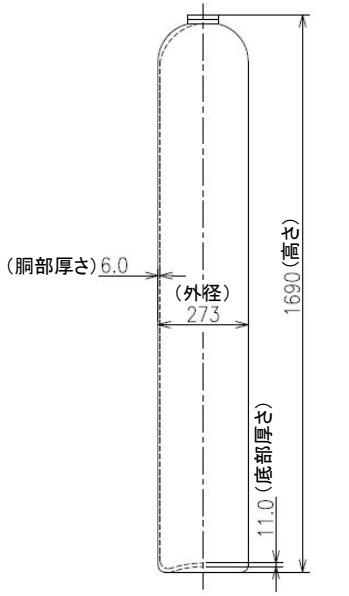

注1：寸法はmmを示す。
注2：特記なき寸法は公称値を示す。

工事計画認可申請	第 9-3-3-3-67 図
東海第二発電所	
名称	その他発電用原子炉の附属施設 火災防護設備の構造図 (消火設備) 二酸化炭素ボンベ（緊急時対策所建屋発電機室2B用）（東海，東海第二発電所共用）
日本原子力発電株式会社	

8523

第 9-3-3-3-64 図から第 9-3-3-3-67 図「その他発電用原子炉の附属施設 火災防護設備の構造図 二酸化炭素ボンベ」別紙

工事計画記載の公称値の許容範囲

［容器類］

二酸化炭素ボンベ（非常用ディーゼル発電機室用）

主要寸法 (mm)		許容範囲	根　　拠
外径	268.0	±1.0 %	製造能力，製造実績を考慮したメーカ基準
高さ	1500	±10.0 mm	同上
胴部厚さ	7.0	＋規定しない －1.1 mm	製造能力，製造実績を考慮したメーカ基準 高圧ガス保安法（容器保安規則）
底部厚さ	12.0	＋規定しない －0 mm	製造能力，製造実績を考慮したメーカ基準

二酸化炭素ボンベ（高圧炉心スプレイ系ディーゼル発電機室用）

主要寸法 (mm)		許容範囲	根　　拠
外径	268.0	±1.0 %	製造能力，製造実績を考慮したメーカ基準
高さ	1500	±10.0 mm	同上
胴部厚さ	7.0	＋規定しない －1.1 mm	製造能力，製造実績を考慮したメーカ基準 高圧ガス保安法（容器保安規則）
底部厚さ	12.0	＋規定しない －0 mm	製造能力，製造実績を考慮したメーカ基準

二酸化炭素ボンベ（緊急時対策所建屋発電機室2A用）（東海，東海第二発電所共用）

主要寸法 (mm)		許容範囲	根　　拠
外径	273	±1.0 %	製造能力，製造実績を考慮したメーカ基準
高さ	1690	±10.0 mm	同上
胴部厚さ	6.0	＋規定しない －1.1 mm	製造能力，製造実績を考慮したメーカ基準 高圧ガス保安法（容器保安規則）
底部厚さ	11.0	＋規定しない －0 mm	製造能力，製造実績を考慮したメーカ基準

工事計画記載の公称値の許容範囲（続き）

［容器類（続き）］

二酸化炭素ボンベ（緊急時対策所建屋発電機室2B用）（東海，東海第二発電所共用）

主要寸法 (mm)		許容範囲	根　　拠
外径	273	±1.0 %	製造能力，製造実績を考慮したメーカ基準
高さ	1690	±10.0 mm	同上
胴部厚さ	6.0	＋規定しない －1.1 mm	製造能力，製造実績を考慮したメーカ基準 高圧ガス保安法（容器保安規則）
底部厚さ	11.0	＋規定しない －0 mm	製造能力，製造実績を考慮したメーカ基準

注：主要寸法は，工事計画記載の公称値を示す。