柏崎刈羽原子力発電所7号機
代替逃がし安全弁駆動装置　系統概要図

平成30年6月13日
東京電力ホールディングス株式会社

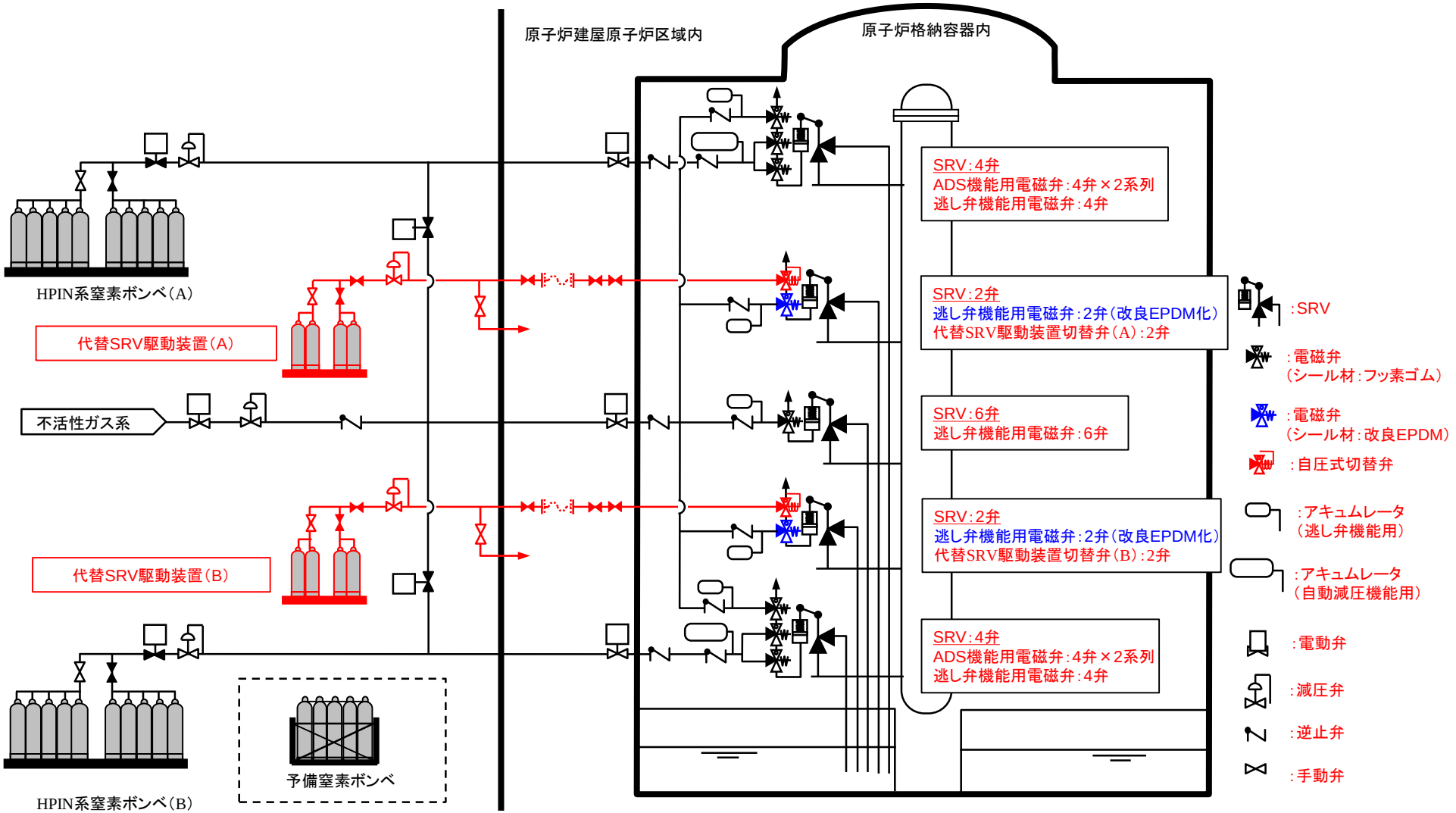

TEPCO